ร่าง

ประกาศกรมสรรพากร
เรื่อง ประกวดราคาจ้างก่อสร้างอาคารสำนักงานสรรพากรพื้นที่สาขาหาดใหญ่ ๑ พร้อมสิ่งปลูกสร้างประกอบ ด้วยวิธีประกวดราคาอิเล็กทรอนิกส์ (e-bidding)

กรมสรรพากร โดยสำนักงานสรรพากรพื้นที่สงขลา ๒ มีความประสงค์จะประกวดราคาจ้างก่อสร้างอาคารสำนักงานสรรพากรพื้นที่สาขาหาดใหญ่ ๑ พร้อมสิ่งปลูกสร้างประกอบ ด้วยวิธีประกวดราคาอิเล็กทรอนิกส์ (e-bidding) ราคากลางของงานจ้างในการประกวดราคาครั้งนี้ เป็นเงินทั้งสิ้น ๑๒,๙๒๗,๖๗๕.๖๘ บาท (สิบสองล้านเก้าแสนสองหมื่นเจ็ดพันหกร้อยเจ็ดสิบห้าบาทหกสิบแปดสตางค์)

ผู้ยื่นข้อเสนอต้องยื่นข้อเสนอโดยแสดงหลักฐานถึงขีดความสามารถและความพร้อมที่มีอยู่ในวันยื่นข้อเสนอ โดยมีรายละเอียดดังนี้

๑. ผู้ยื่นข้อเสนอจะต้องมีคุณสมบัติให้เป็นไปตามเอกสารประกวดราคาอิเล็กทรอนิกส์กำหนด

๒. ผู้ยื่นข้อเสนอต้องเสนอราคาทางระบบจัดซื้อจัดจ้างภาครัฐด้วยอิเล็กทรอนิกส์ในวันที่ ..... ระหว่างเวลา .....น. ถึง ..... น. ซึ่งสามารถจัดเตรียมเอกสารข้อเสนอได้ตั้งแต่วันที่ประกาศจนถึงวันเสนอราคา

๓. ผู้สนใจสามารถดูรายละเอียดและดาวน์โหลดเอกสารประกวดราคาอิเล็กทรอนิกส์ เลขที่ ..... ลงวันที่ ..... ผ่านทางระบบจัดซื้อจัดจ้างภาครัฐด้วยอิเล็กทรอนิกส์ ได้ตั้งแต่วันที่ประกาศจนถึงวันเสนอราคา ได้ที่เว็บไซต์ http://www.rd.go.th หรือ www.gprocurement.go.th ทั้งนี้ หากต้องการทราบรายละเอียดเพิ่มเติมเกี่ยวกับขอบเขตของงาน โปรดสอบถามมายัง กรมสรรพากร (สำนักงานสรรพากรพื้นที่สงขลา ๒) ผ่านทางไปรษณีย์อิเล็กทรอนิกส์ email.songkha2@rd.go.th หรือช่องทางตามที่กรมบัญชีกลางกำหนด ภายในวันที่ .....ในเวลาราชการ โดยกรมสรรพากร (สำนักงานสรรพากรพื้นที่สงขลา ๒) จะชี้แจงรายละเอียดดังกล่าว ผ่านทางเว็บไซต์ http://www.rd.go.th และ www.gprocurement.go.th ในวันที่ .....

ประกาศ ณ วันที่ ๑๖ สิงหาคม พ.ศ. ๒๕๖๙

(นายธวัช ชูแก้ว)
สรรพากรพื้นที่สงขลา ๒ ปฏิบัติราชการแทน
อธิบดีกรมสรรพากร

ร่าง

เอกสารประกวดราคาจ้างด้วยวิธีประกวดราคาอิเล็กทรอนิกส์ (e-bidding)

เลขที่...../.....

ประกวดราคาจ้างก่อสร้างอาคารสำนักงานสรรพากรพื้นที่สาขาหาดใหญ่ ๑ พร้อมสิ่งปลูกสร้างประกอบ
ด้วยวิธีประกวดราคาอิเล็กทรอนิกส์ (e-bidding)
ตามประกาศกรมสรรพากร

ลงวันที่.....

.....

กรมสรรพากร โดยสำนักงานสรรพากรพื้นที่สงขลา ๒ ซึ่งต่อไปนี้เรียกว่า "กรม" มีความประสงค์จะประกวดราคาจ้างก่อสร้างอาคารสำนักงานสรรพากรพื้นที่สาขาหาดใหญ่ ๑ พร้อมสิ่งปลูกสร้างประกอบ ด้วยวิธีประกวดราคาอิเล็กทรอนิกส์ (e-bidding) ตามรายการ ดังนี้

ก่อสร้างอาคารสำนักงานสรรพากรพื้นที่ สาขาหาดใหญ่ ๑ พร้อมสิ่งปลูกสร้างประกอบ จำนวน ๑ โครงการ

โดยมีข้อแนะนำและข้อกำหนดดังต่อไปนี้

๑. เอกสารแนบท้ายเอกสารประกวดราคาอิเล็กทรอนิกส์

๑.๑ แบบรูปและรายละเอียด และขอบเขตของงาน

๑.๒ <u>แบบใบเสนอราคาที่กำหนดไว้ในระบบจัดซื้อจัดจ้างภาครัฐด้วยอิเล็กทรอนิกส์</u>

๑.๓ <u>แบบสัญญาจ้างก่อสร้าง</u>

๑.๔ แบบหนังสือค้ำประกัน

(๑) <u>หลักประกันการเสนอราคา</u>

(๒) <u>หลักประกันสัญญา</u>

๑.๕ <u>สูตรการปรับราคา</u>

๑.๖ บทนิยาม

(๑) <u>ผู้มีผลประโยชน์ร่วมกัน</u>

(๒) <u>การขัดขวางการแข่งขันอย่างเป็นธรรม</u>

(๓) <u>ผลงาน</u>

๑.๗ แบบบัญชีเอกสารที่กำหนดไว้ในระบบจัดซื้อจัดจ้างภาครัฐด้วยอิเล็กทรอนิกส์

(๑) <u>บัญชีเอกสารส่วนที่ ๑</u>

(๒) <u>บัญชีเอกสารส่วนที่ ๒</u>

๑.๘ รายละเอียดการคำนวณราคากลางงานก่อสร้างตาม BOQ (Bill of Quantities)

๑.๙ <u>แผนการใช้พัสดุที่ผลิตภายในประเทศและแผนการใช้เหล็กที่ผลิตภายในประเทศ</u>

๑.๑๐ <u>แผนการทำงาน</u>

๑.๑๑ <u>ใบแจ้งการชำระเงิน สำหรับชำระเงินหลักประกันการเสนอราคา</u>

/๒. ผู้ยื่นข้อเสนอ...

๒. ผู้ยื่นข้อเสนอจะต้องมีคุณสมบัติ ดังต่อไปนี้

๒.๑ มีความสามารถตามกฎหมาย

๒.๒ ไม่เป็นบุคคลล้มละลาย

๒.๓ ไม่อยู่ระหว่างเลิกกิจการ

๒.๔ ไม่เป็นบุคคลซึ่งอยู่ระหว่างถูกระงับการยื่นข้อเสนอหรือทำสัญญากับหน่วยงานของรัฐไว้ชั่วคราว เนื่องจากเป็นผู้ที่ไม่ผ่านเกณฑ์การประเมินผลการปฏิบัติงานของผู้ประกอบการตามระเบียบที่รัฐมนตรีว่าการกระทรวงการคลังกำหนดตามที่ประกาศเผยแพร่ในระบบเครือข่ายสารสนเทศของกรมบัญชีกลาง

๒.๕ ไม่เป็นบุคคลซึ่งถูกระบุชื่อไว้ในบัญชีรายชื่อผู้ทิ้งงาน และได้แจ้งเวียนชื่อให้เป็นผู้ทิ้งงานของหน่วยงานของรัฐในระบบเครือข่ายสารสนเทศของกรมบัญชีกลาง ซึ่งรวมถึงนิติบุคคลที่ผู้ทิ้งงานเป็นหุ้นส่วนผู้จัดการ กรรมการผู้จัดการ ผู้บริหาร ผู้มีอำนาจในการดำเนินงานในกิจการของนิติบุคคลนั้นด้วย

๒.๖ มีคุณสมบัติและไม่มีลักษณะต้องห้ามตามที่คณะกรรมการนโยบายการจัดซื้อจัดจ้างและการบริหารพัสดุภาครัฐกำหนดในราชกิจจานุเบกษา

๒.๗ เป็นนิติบุคคลผู้มีอาชีพรับจ้างงานที่ประกวดราคาอิเล็กทรอนิกส์ดังกล่าว

๒.๘ ไม่เป็นผู้มีผลประโยชน์ร่วมกันกับผู้ยื่นข้อเสนอราคารายอื่นที่เข้ายื่นข้อเสนอให้แก่ กรม ณ วันประกาศประกวดราคาอิเล็กทรอนิกส์ หรือไม่เป็นผู้กระทำการอันเป็นการขัดขวางการแข่งขันราคาอย่างเป็นธรรม ในการประกวดราคาอิเล็กทรอนิกส์ครั้งนี้

๒.๙ ไม่เป็นผู้ได้รับเอกสิทธิ์หรือความคุ้มกัน ซึ่งอาจปฏิเสธไม่ยอมขึ้นศาลไทย เว้นแต่รัฐบาลของผู้ยื่นข้อเสนอได้มีคำสั่งให้สละเอกสิทธิ์และความคุ้มกันเช่นว่านั้น

๒.๑๐ ผู้ยื่นข้อเสนอต้องมีผลงานก่อสร้างประเภทเดียวกันกับงานที่ประกวดราคาจ้างฯ งานก่อสร้างอาคารสำนักงานสรรพากรพื้นที่สาขาหาดใหญ่ ๑ พร้อมสิ่งปลูกสร้างประกอบ โดยผลงานต้องเป็นสัญญาเดียวไม่เกิน ๕ ปี (ห้าปี) นับจากวันส่งมอบงานถึงวันยื่นเสนอราคา ในวงเงินไม่น้อยกว่า ๖,๐๐๐,๐๐๐.- บาท (หกล้านบาทถ้วน) และเป็นผลงานที่เป็นคู่สัญญาโดยตรงกับหน่วยงานของรัฐ หรือหน่วยงานเอกชนที่ กรม เชื่อถือ

๒.๑๑ ผู้ยื่นข้อเสนอที่ยื่นข้อเสนอในรูปแบบของ “กิจการร่วมค้า” ต้องมีคุณสมบัติดังนี้

(๑) การกำหนดสัดส่วนในการเข้าร่วมค้าของคู่สัญญา

กรณีที่ข้อตกลงฯ กำหนดให้ผู้เข้าร่วมค้ารายใดรายหนึ่งเป็นผู้เข้าร่วมค้าหลัก ข้อตกลงฯ จะต้องมีการกำหนดสัดส่วนหน้าที่และความรับผิดชอบในปริมาณงาน สิ่งของ หรือมูลค่าตามสัญญาของผู้เข้าร่วมค้าหลักมากกว่าผู้เข้าร่วมค้ารายอื่นทุกราย

(๒) กรณีที่ข้อตกลงฯ กำหนดให้ผู้เข้าร่วมค้ารายใดรายหนึ่งเป็นผู้เข้าร่วมค้าหลัก กิจการร่วมค้านั้นต้องใช้ผลงานของผู้เข้าร่วมค้าหลักรายเดียวเป็นผลงานของกิจการร่วมค้าที่ยื่นข้อเสนอ

สำหรับข้อตกลงฯ ที่ไม่ได้กำหนดให้ผู้เข้าร่วมค้ารายใดเป็นผู้เข้าร่วมค้าหลัก ผู้เข้าร่วมค้าทุกรายจะต้องมีคุณสมบัติครบถ้วนตามเงื่อนไขที่กำหนดไว้ในเอกสารเชิญชวน

(๓) การยื่นข้อเสนอของกิจการร่วมค้า

(๓.๑) กรณีที่ข้อตกลงฯ กำหนดให้มีการมอบหมายผู้เข้าร่วมค้ารายใดรายหนึ่งเป็นผู้ยื่นข้อเสนอในนามกิจการร่วมค้า การยื่นข้อเสนอดังกล่าวไม่ต้องมีหนังสือมอบอำนาจ

/สำหรับ...

สำหรับข้อตกลงฯ ที่ไม่ได้กำหนดให้ผู้เข้าร่วมค้ารายใดเป็นผู้ยื่นข้อเสนอ ผู้เข้าร่วมค้าทุกรายจะต้องลงลายมือชื่อในหนังสือมอบอำนาจให้ผู้เข้าร่วมค้ารายใดรายหนึ่งเป็นผู้ยื่นข้อเสนอในนามกิจการร่วมค้า

(๓.๒) การยื่นข้อเสนอด้วยวิธีประกวดราคาอิเล็กทรอนิกส์ (e-bidding) ให้ผู้เข้าร่วมค้าที่ได้รับมอบหมายหรือมอบอำนาจตามข้อ (๓.๑) ดำเนินการซื้อเอกสารประกวดราคาอิเล็กทรอนิกส์ กรณีที่มีการจำหน่ายเอกสารซื้อหรือจ้าง

๒.๑๒. ผู้ยื่นข้อเสนอต้องลงทะเบียนที่มีข้อมูลถูกต้องครบถ้วนในระบบจัดซื้อจัดจ้างภาครัฐด้วยอิเล็กทรอนิกส์ (e-Government Procurement : e-GP) ของกรมบัญชีกลาง

๒.๑๓ ผู้ยื่นข้อเสนอต้องมีมูลค่าสุทธิของกิจการ ดังนี้

๑ กรณีผู้ยื่นข้อเสนอเป็นนิติบุคคลที่จัดตั้งขึ้นตามกฎหมายไทยหรือต่างประเทศ ซึ่งได้จดทะเบียนเกินกว่า ๑ ปี ต้องมีมูลค่าสุทธิของกิจการ จากผลต่างระหว่างสินทรัพย์สุทธิหักด้วยหนี้สินสุทธิที่ปรากฏในงบแสดงฐานะการเงินที่มีการตรวจรับรองแล้ว ซึ่งจะต้องแสดงค่าเป็นบวก ๑ ปีสุดท้ายก่อนวันยื่นข้อเสนอ งบแสดงฐานะการเงิน ๑ ปีสุดท้ายก่อนวันยื่นข้อเสนอ หมายถึง งบแสดงฐานะการเงินย้อนไปก่อนวันที่หน่วยงานของรัฐกำหนดให้เป็นวันยื่นข้อเสนอ ๑ ปีปฏิทิน เว้นแต่กรณีนิติบุคคลที่จัดตั้งขึ้นตามกฎหมายไทย หากวันยื่นข้อเสนอเป็นช่วงระยะเวลาที่กรมพัฒนาธุรกิจการค้ากำหนดให้นิติบุคคลยื่นงบแสดงฐานะการเงินกับกรมพัฒนาธุรกิจการค้า ซึ่งจะอยู่ในช่วงเดือนมกราคม – เดือนพฤษภาคม ของทุกปี โดยนิติบุคคลที่เป็นผู้ยื่นข้อเสนอนั้นยังอยู่ในช่วงของการยื่นงบแสดงฐานะการเงินกับกรมพัฒนาธุรกิจการค้า คือ ช่วงเดือนมกราคม – เดือนพฤษภาคม กรณีนี้ให้สามารถยื่นงบแสดงฐานะการเงินย้อนไปอีก ๑ ปี ได้

๒ กรณีผู้ยื่นข้อเสนอเป็นนิติบุคคลที่จัดตั้งขึ้นตามกฎหมายไทย ซึ่งยังไม่มีการรายงานงบแสดงฐานะการเงินกับกรมพัฒนาธุรกิจการค้า หรือกรณีผู้ยื่นข้อเสนอเป็นนิติบุคคลที่จัดตั้งขึ้นตามกฎหมายต่างประเทศซึ่งยังไม่มีการรายงานงบแสดงฐานะการเงิน ให้พิจารณาการกำหนดมูลค่าของทุนจดทะเบียนโดยผู้ยื่นข้อเสนอจะต้องมีทุนจดทะเบียนที่เรียกชำระมูลค่าหุ้นแล้ว ณ วันที่ยื่นข้อเสนอไม่ต่ำกว่า ๓ ล้านบาท

๓ สำหรับการจัดซื้อจัดจ้างครั้งหนึ่งที่มีวงเงินเกิน ๕๐๐,๐๐๐ บาทขึ้นไปกรณีผู้ยื่นข้อเสนอเป็นบุคคลธรรมดาให้พิจารณาจากหนังสือรับรองบัญชีเงินฝากไม่เกิน ๙๐ วัน ก่อนวันยื่นข้อเสนอโดยต้องมีเงินฝากคงเหลือในบัญชีธนาคารเป็นมูลค่า ๑ ใน ๔ ของมูลค่างบประมาณของโครงการหรือรายการที่ยื่นข้อเสนอในแต่ละครั้ง และหากเป็นผู้ชนะการจัดซื้อจัดจ้างหรือเป็นผู้ได้รับการคัดเลือกจะต้องแสดงหนังสือรับรองบัญชีเงินฝากที่มีมูลค่าดังกล่าวอีกครั้งหนึ่งในวันลงนามในสัญญา

๔ กรณีที่ผู้ยื่นข้อเสนอไม่มีมูลค่าสุทธิของกิจการหรือทุนจดทะเบียนหรือมีแต่ไม่เพียงพอที่จะเข้ายื่นข้อเสนอ สามารถดำเนินการได้ดังนี้

(๑.) กรณีผู้ยื่นข้อเสนอเป็นนิติบุคคลที่จัดตั้งขึ้นตามกฎหมายไทย หรือบุคคลธรรมดาที่ถือสัญชาติไทย ผู้ยื่นข้อเสนอสามารถขอวงเงินสินเชื่อ โดยต้องมีวงเงินสินเชื่อ ๑ ใน ๔ ของมูลค่างบประมาณของโครงการหรือรายการที่ยื่นข้อเสนอในแต่ละครั้ง จะเป็นสินเชื่อที่ธนาคารภายในประเทศ หรือบริษัทเงินทุน หรือบริษัทเงินทุนหลักทรัพย์ที่ได้รับอนุญาตให้ประกอบกิจการเงินทุนเพื่อการพาณิชย์และประกอบธุรกิจค้ำประกันตามประกาศของธนาคารแห่งประเทศไทย ตามรายชื่อบริษัทเงินทุนที่ธนาคารแห่งประเทศไทยแจ้งเวียน

/ให้ทราบ....

ให้ทราบ โดยพิจารณาจากยอดเงินรวมของวงเงินสินเชื่อที่สำนักงานใหญ่รับรอง หรือที่สำนักงานสาขารับรอง (กรณีได้รับมอบอำนาจจากสำนักงานใหญ่) ซึ่งออกให้แก่ผู้ยื่นข้อเสนอนับถึงวันที่ยื่นข้อเสนอไม่เกิน ๙๐ วัน)

(๒.) กรณีผู้ยื่นข้อเสนอเป็นนิติบุคคลที่จัดตั้งขึ้นตามกฎหมายต่างประเทศ หรือบุคคลธรรมดาที่มิได้ถือสัญชาติไทย ผู้ยื่นข้อเสนอสามารถขอวงเงินสินเชื่อ โดยต้องมีวงเงินสินเชื่อ ๑ ใน ๔ ของมูลค่างบประมาณของโครงการหรือรายการที่ยื่นข้อเสนอในแต่ละครั้ง จะเป็นสินเชื่อที่ธนาคารภายในประเทศหรือบริษัทเงินทุนหรือบริษัทเงินทุนหลักทรัพย์ที่ได้รับอนุญาตให้ประกอบกิจการเงินทุนเพื่อการพาณิชย์ และประกอบธุรกิจค้ำประกันตามประกาศของธนาคารแห่งประเทศไทย ตามรายชื่อบริษัทเงินทุนที่ธนาคารแห่งประเทศไทยแจ้งเวียนให้ทราบ หรือเป็นสินเชื่อที่ธนาคารต่างประเทศหรือบริษัทเงินทุนหลักทรัพย์ที่ได้รับอนุญาตให้ประกอบกิจการเงินทุนเพื่อการพาณิชย์และประกอบธุรกิจค้ำประกันตามประกาศของธนาคารกลางต่างประเทศนั้น ตามรายชื่อบริษัทที่ธนาคารกลางต่างประเทศนั้นแจ้งเวียนให้ทราบ โดยพิจารณากยอดเงินรวมของวงเงินสินเชื่อที่สำนักงานใหญ่รับรอง หรือที่สำนักงานสาขารับรอง (กรณีได้รับมอบอำนาจจากสำนักงานใหญ่) ซึ่งออกให้แก่ผู้ยื่นข้อเสนอ นับถึงวันที่ยื่นข้อเสนอไม่เกิน ๙๐ วัน

๕. กรณีผู้ยื่นข้อเสนอเป็นนิติบุคคลที่จัดตั้งขึ้นตามกฎหมายต่างประเทศ หรือบุคคลธรรมดาที่มิได้ถือสัญชาติไทยตามข้อ ๒ ข้อ ๓ และข้อ ๔ (๒) มูลค่าจะต้องเป็นไปตามอัตราแลกเปลี่ยนเงินตรา ตามประกาศที่ธนาคารแห่งประเทศไทยกำหนด ในช่วงระหว่างวันที่เผยแพร่ประกาศและเอกสารประกวดราคาในระบบจัดซื้อจัดจ้างภาครัฐด้วยอิเล็กทรอนิกส์ (e-GP) จนถึงวันเสนอราคา

ทั้งนี้ ผู้ยื่นข้อเสนอจะต้องยื่นเอกสารที่แสดงให้เห็นถึงข้อมูลเกี่ยวกับมูลค่าสุทธิของกิจการแล้วแต่กรณี ประกอบกับเอกสารดังกล่าวจะต้องผ่านการรับรองตามระเบียบกระทรวงการต่างประเทศว่าด้วยการรับรองเอกสาร พ.ศ.๒๕๓๙ และที่แก้ไขเพิ่มเติม กำหนด โดยจะต้องยื่นเอกสารดังกล่าวในวันยื่นข้อเสนอ หากผู้ยื่นข้อเสนอมิได้มีการยื่นเอกสารดังกล่าวมาพร้อมกับการยื่นข้อเสนอให้ถือว่าผู้ยื่นข้อเสนอรายนั้นยื่นเอกสารไม่ครบถ้วนตามเงื่อนไขที่กำหนดไว้ในเอกสารประกวดราคา

๖ กรณีตาม ข้อ ๑ – ข้อ ๕ ไม่ใช้บังคับกรณีดังต่อไปนี้

(๖.๑) กรณีที่ผู้ยื่นข้อเสนอเป็นหน่วยงานของรัฐภายในประเทศ

(๖.๒) นิติบุคคลที่จัดตั้งขึ้นตามกฎหมายไทยที่อยู่ระหว่างการฟื้นฟูกิจการตามพระราชบัญญัติล้มละลาย พ.ศ.๒๔๘๓ และที่แก้ไขเพิ่มเติม

(๖.๓) งานจ้างก่อสร้างที่กรมบัญชีกลางได้ขึ้นทะเบียนผู้ประกอบการงานก่อสร้างแล้ว และงานจ้างก่อสร้างที่หน่วยงานของรัฐที่ได้มีการจัดทำบัญชีผู้ประกอบการงานก่อสร้างที่มีคุณสมบัติเบื้องต้นไว้ก่อนวันที่พระราชบัญชีการจัดซื้อจัดจ้างฯ มีผลใช้บังคับ

(๖.๔) การจัดซื้อจัดจ้างตามมาตรา ๕๖ วรรคหนึ่ง (๒) (ข) และ (ค) แห่งพระราชบัญญัติการจัดซื้อจัดจ้างฯ

(๖.๕) การซื้ออสังหาริมทรัพย์และการเช่าอสังหาริมทรัพย์

(๖.๖) กรณีงานจ้างบริการหรืองานจ้างเหมาบริการกับบุคคลธรรมดา เช่น จ้างพนักงานขับรถ ครูชาวต่างชาติ พนักงานเก็บขยะ พนักงานบันทึกข้อมูล เป็นต้น

/๓. หลักฐาน...

๓. หลักฐานการยื่นข้อเสนอ

ผู้ยื่นขอเสนอจะต้องเสนอเอกสารหลักฐานยื่นมาพร้อมกับการเสนอราคาทางระบบจัดซื้อจัดจ้างภาครัฐด้วยอิเล็กทรอนิกส์ โดยแยกเป็น ๒ ส่วน คือ

๓.๑ ส่วนที่ ๑ อย่างน้อยต้องมีเอกสารดังต่อไปนี้

(๑) ในกรณีผู้ยื่นข้อเสนอเป็นนิติบุคคล

(ก) ห้างหุ้นส่วนสามัญหรือห้างหุ้นส่วนจำกัด ให้ยื่นสำเนาหนังสือรับรองการจดทะเบียนนิติบุคคล บัญชีรายชื่อหุ้นส่วนผู้จัดการ ผู้มีอำนาจควบคุม (ถ้ามี)

(ข) บริษัทจำกัดหรือบริษัทมหาชนจำกัด ให้ยื่นสำเนาหนังสือรับรองการจดทะเบียนนิติบุคคล หนังสือบริคณห์สนธิ บัญชีรายชื่อกรรมการผู้จัดการ ผู้มีอำนาจควบคุม (ถ้ามี) และบัญชีผู้ถือหุ้นรายใหญ่ (ถ้ามี)

(๒) ในกรณีผู้ยื่นข้อเสนอเป็นบุคคลธรรมดาหรือคณะบุคคลที่มิใช่นิติบุคคล ให้ยื่นสำเนาบัตรประจำตัวประชาชนของผู้นั้น สำเนาข้อตกลงที่แสดงถึงการเข้าเป็นหุ้นส่วน (ถ้ามี) สำเนาบัตรประจำตัวประชาชนของผู้เป็นหุ้นส่วน หรือสำเนาหนังสือเดินทางของผู้เป็นหุ้นส่วนที่มิได้ถือสัญชาติไทย

(๓) ในกรณีผู้ยื่นข้อเสนอเป็นผู้ยื่นข้อเสนอร่วมกันในฐานะเป็นผู้ร่วมค้า ให้ยื่นสำเนาสัญญาของการเข้าร่วมค้า และเอกสารตามที่ระบุไว้ใน (๑) หรือ (๒) ของผู้ร่วมค้า แล้วแต่กรณี

(๔) ผู้ยื่นข้อเสนอต้องแสดงหลักฐานเกี่ยวกับมูลค่าสุทธิของกิจการ ดังนี้

๑ กรณีผู้ยื่นข้อเสนอเป็นนิติบุคคลที่จัดตั้งขึ้นตามกฎหมายไทยซึ่งได้จดทะเบียนเกินกว่า ๑ ปี ต้องมีมูลค่าสุทธิของกิจการ จากผลต่างระหว่างสินทรัพย์สุทธิหักด้วยหนี้สินสุทธิที่ปรากฏในงบแสดงฐานะการเงินที่มีการตรวจรับรองแล้ว ซึ่งจะต้องแสดงค่าเป็นบวก ๑ ปีสุดท้ายก่อนวันยื่นข้อเสนอ งบแสดงฐานะการเงิน ๑ ปีสุดท้ายก่อนวันยื่นข้อเสนอ หมายถึง งบแสดงฐานะการเงินย้อนไปก่อนวันที่หน่วยงานของรัฐกำหนดให้เป็นวันยื่นข้อเสนอ ๑ ปีปฏิทิน เว้นแต่กรณีนิติบุคคลที่จัดตั้งขึ้นตามกฎหมายไทย หากวันยื่นข้อเสนอเป็นช่วงระยะเวลาที่กรมพัฒนาธุรกิจการค้ากำหนดให้นิติบุคคลยื่นงบแสดงฐานะการเงินกับกรมพัฒนาธุรกิจการค้า ซึ่งจะอยู่ในช่วงเดือนมกราคม – เดือนพฤษภาคม ของทุกปี โดยนิติบุคคลที่เป็นผู้ยื่นข้อเสนอนั้นยังอยู่ในช่วงของการยื่นงบแสดงฐานะการเงินกับกรมพัฒนาธุรกิจการค้า คือ ช่วงเดือนมกราคม – เดือนพฤษภาคม กรณีนี้ให้สามารถยื่นงบแสดงฐานะการเงินย้อนไปอีก ๑ ปี ได้

๒ กรณีผู้ยื่นข้อเสนอเป็นนิติบุคคลที่จัดตั้งขึ้นตามกฎหมายไทย ซึ่งยังไม่มีการรายงานงบแสดงฐานะการเงินกับกรมพัฒนาธุรกิจการค้า หรือกรณีผู้ยื่นข้อเสนอเป็นนิติบุคคลที่จัดตั้งขึ้นตามกฎหมายต่างประเทศซึ่งยังไม่มีการรายงานงบแสดงฐานะการเงิน ให้พิจารณาการกำหนดมูลค่าของทุนจดทะเบียนโดยผู้ยื่นข้อเสนอจะต้องมีทุนจดทะเบียนที่เรียกชำระมูลค่าหุ้นแล้ว ณ วันที่ยื่นข้อเสนอไม่ต่ำกว่า ๓ ล้านบาท

๓ สำหรับการจัดซื้อจัดจ้างครั้งหนึ่งที่มีวงเงินเกิน ๕๐๐,๐๐๐ บาทขึ้นไปกรณีผู้ยื่นข้อเสนอเป็นบุคคลธรรมดาให้พิจารณาจากหนังสือรับรองบัญชีเงินฝากไม่เกิน ๙๐ วัน ก่อนวันยื่นข้อเสนอโดยต้องมีเงินฝากคงเหลือในบัญชีธนาคารเป็นมูลค่า ๑ ใน ๔ ของมูลค่างบประมาณของโครงการหรือรายการที่ยื่นข้อเสนอในแต่ละครั้ง และหากเป็นผู้ชนะการจัดซื้อจัดจ้างหรือเป็นผู้ได้รับการคัดเลือกจะต้องแสดงหนังสือรับรองบัญชีเงินฝากที่มีมูลค่าดังกล่าวอีกครั้งหนึ่งในวันลงนามในสัญญา

/๔. กรณีที่...

๔ กรณีที่ผู้ยื่นข้อเสนอไม่มีมูลค่าสุทธิของกิจการหรือทุนจดทะเบียนหรือมีแต่ไม่เพียงพอที่จะเข้ายื่นข้อเสนอ สามารถดำเนินการได้ดังนี้

(๑) กรณีผู้ยื่นข้อเสนอเป็นนิติบุคคลที่จัดตั้งตามกฎหมายไทยหรือบุคคลธรรมดาที่ถือสัญชาติไทย ผู้ยื่นข้อเสนอสามารถขอวงเงินสินเชื่อ โดยต้องมีวงเงินสินเชื่อ ๑ ใน ๔ ของมูลค่างบประมาณของโครงการหรือรายการที่ยื่นข้อเสนอในแต่ละครั้ง จะเป็นสินเชื่อที่ธนาคารภายในประเทศ หรือบริษัทเงินทุน หรือบริษัทเงินทุนหลักทรัพย์ที่ได้รับอนุญาตให้ประกอบกิจการเงินทุนเพื่อการพาณิชย์และประกอบธุรกิจค้ำประกันตามประกาศของธนาคารแห่งประเทศไทย ตามรายชื่อบริษัทเงินทุนที่ธนาคารแห่งประเทศไทยแจ้งเวียนให้ทราบ โดยพิจารณาจากยอดเงินรวมของวงเงินสินเชื่อที่สำนักงานใหญ่รับรอง หรือที่สำนักงานสาขารับรอง (กรณีได้รับมอบอำนาจจากสำนักงานใหญ่) ซึ่งออกให้แก่ผู้ยื่นข้อเสนอนับถึงวันที่ยื่นข้อเสนอไม่เกิน ๙๐ วัน)

(๒) กรณีผู้ยื่นข้อเสนอเป็นนิติบุคคลที่จัดตั้งขึ้นตามกฎหมายต่างประเทศ หรือบุคคลธรรมดาที่มิได้ถือสัญชาติไทย ผู้ยื่นข้อเสนอสามารถขอวงเงินสินเชื่อ โดยต้องมีวงเงินสินเชื่อ ๑ ใน ๔ ของมูลค่างบประมาณของโครงการหรือรายการที่ยื่นข้อเสนอในแต่ละครั้ง จะเป็นสินเชื่อที่ธนาคารภายในประเทศหรือบริษัทเงินทุนหรือบริษัทเงินทุนหลักทรัพย์ที่ได้รับอนุญาตให้ประกอบกิจการเงินทุนเพื่อการพาณิชย์ และประกอบธุรกิจค้ำประกันตามประกาศของธนาคารแห่งประเทศไทย ตามรายชื่อบริษัทเงินทุนที่ธนาคารแห่งประเทศไทยแจ้งเวียนให้ทราบ หรือเป็นสินเชื่อที่ธนาคารต่างประเทศหรือบริษัทเงินทุนหลักทรัพย์ที่ได้รับอนุญาตให้ประกอบกิจการเงินทุนเพื่อการพาณิชย์และประกอบธุรกิจค้ำประกันตามประกาศของธนาคารกลางต่างประเทศนั้น ตามรายชื่อบริษัทที่ธนาคารกลางต่างประเทศนั้นแจ้งเวียนให้ทราบ โดยพิจารณากยอดเงินรวมของวงเงินสินเชื่อที่สำนักงานใหญ่รับรอง หรือที่สำนักงานสาขารับรอง (กรณีได้รับมอบอำนาจจากสำนักงานใหญ่) ซึ่งออกให้แก่ผู้ยื่นข้อเสนอ นับถึงวันที่ยื่นข้อเสนอไม่เกิน ๙๐ วัน

๕. กรณีผู้ยื่นข้อเสนอเป็นนิติบุคคลที่จัดตั้งขึ้นตามกฎหมายต่างประเทศ หรือบุคคลธรรมดาที่มิได้ถือสัญชาติไทยตามข้อ ๒ ข้อ ๓ และข้อ ๔ (๒) มูลค่าจะต้องเป็นไปตามอัตราแลกเปลี่ยนเงินตรา ตามประกาศที่ธนาคารแห่งประเทศไทยกำหนด ในช่วงระหว่างวันที่เผยแพร่ประกาศและเอกสารประกวดราคาในระบบจัดซื้อจัดจ้างภาครัฐด้วยอิเล็กทรอนิกส์ (e-GP) จนถึงวันเสนอราคา

ทั้งนี้ ผู้ยื่นข้อเสนอจะต้องยื่นเอกสารที่แสดงให้เห็นถึงข้อมูลเกี่ยวกับมูลค่าสุทธิของกิจการแล้วแต่กรณี ประกอบกับเอกสารดังกล่าวจะต้องผ่านการรับรองตามระเบียบกระทรวงการต่างประเทศว่าด้วยการรับรองเอกสาร พ.ศ.๒๕๓๙ และที่แก้ไขเพิ่มเติม กำหนด โดยจะต้องยื่นเอกสารดังกล่าวในวันยื่นข้อเสนอ หากผู้ยื่นข้อเสนอมิได้มีการยื่นเอกสารดังกล่าวมาพร้อมกับการยื่นข้อเสนอให้ถือว่าผู้ยื่นข้อเสนอรายนั้นยื่นเอกสารไม่ครบถ้วนตามเงื่อนไขที่กำหนดไว้ในเอกสารประกวดราคา

(๕) สำเนาใบทะเบียนพาณิชย์ สำเนาใบทะเบียนภาษีมูลค่าเพิ่ม

(๖) บัญชีเอกสารส่วนที่ ๑ ทั้งหมดที่ได้ยื่นพร้อมกับการเสนอราคาทางระบบจัดซื้อจัดจ้างภาครัฐด้วยอิเล็กทรอนิกส์ ตามแบบในข้อ ๑.๖ (๑) โดยไม่ต้องแนบในรูปแบบ PDF File (Portable Document Format)

/ทั้งนี้...

ทั้งนี้ เมื่อผู้ยื่นข้อเสนอดำเนินการแนบไฟล์เอกสารตามบัญชีเอกสารส่วนที่ ๑ ครบถ้วน ถูกต้อง ระบบจัดซื้อจัดจ้างภาครัฐด้วยอิเล็กทรอนิกส์จะสร้างบัญชีเอกสารส่วนที่ ๑ ตามแบบในข้อ ๑.๖ (๑) ให้โดยผู้ยื่นข้อเสนอไม่ต้องแนบบัญชีเอกสารส่วนที่ ๑ ดังกล่าวในรูปแบบ PDF File (Portable Document Format)

๓.๒ ส่วนที่ ๒ อย่างน้อยต้องมีเอกสารดังต่อไปนี้

(๑) ในการณีที่ผู้ยื่นข้อเสนอมอบอำนาจให้บุคคลอื่นกระทำการแทนให้แนบหนังสือมอบอำนาจซึ่งติดอากรแสตมป์ตามกฎหมาย โดยมีหลักฐานแสดงตัวตนของผู้มอบอำนาจและผู้รับมอบอำนาจ ทั้งนี้ หากผู้รับมอบอำนาจเป็นบุคคลธรรมดาต้องเป็นผู้ที่บรรลุนิติภาวะตามกฎหมายแล้วเท่านั้น

(๒) หลักประกันการเสนอราคา ตามข้อ ๕

(๓) สำเนาหนังสือรับรองผลงานก่อสร้างพร้อมทั้งรับรองสำเนาถูกต้อง

(๔) สำเนาใบขึ้นทะเบียนผู้ประกอบการวิสาหกิจขนาดกลางและขนาดย่อม (SMEs) (ถ้ามี)

(๕) บัญชีรายการก่อสร้าง หรือใบแจ้งปริมาณงานและราคา ซึ่งจะต้องแสดงรายการวัสดุ อุปกรณ์ ค่าแรงงาน ภาษีประเภทต่าง ๆ รวมทั้งกำไรไว้ด้วย

(๖) สำเนาหนังสือรับรองสินค้าที่ผลิตภายในประเทศไทย (Made in Thailand) จากสภาอุตสาหกรรมแห่งประเทศไทย (ถ้ามี)

(๗) สำเนาใบประกอบวิชาชีพ

(๘) บัญชีเอกสารส่วนที่ ๒ ทั้งหมดที่ได้ยื่นพร้อมกับการเสนอราคาทางระบบจัดซื้อจัดจ้างภาครัฐด้วยอิเล็กทรอนิกส์ ตามแบบในข้อ ๑.๗ (๒) โดยไม่ต้องแนบในรูปแบบ PDF File (Portable Document Format)

ทั้งนี้ เมื่อผู้ยื่นข้อเสนอดำเนินการแนบไฟล์เอกสารตามบัญชีเอกสารส่วนที่ ๑ ครบถ้วน ถูกต้อง ระบบจัดซื้อจัดจ้างภาครัฐด้วยอิเล็กทรอนิกส์จะสร้างบัญชีเอกสารส่วนที่ ๑ ตามแบบในข้อ ๑.๖ (๒) ให้โดยผู้ยื่นข้อเสนอไม่ต้องแนบบัญชีเอกสารส่วนที่ ๒ ดังกล่าวในรูปแบบ PDF File (Portable Document Format)

๔. การเสนอราคา

๔.๑ ผู้ยื่นข้อเสนอต้องยื่นข้อเสนอและเสนอราคาทางระบบจัดซื้อจัดจ้างภาครัฐด้วยอิเล็กทรอนิกส์ ตามที่กำหนดไว้ในเอกสารประกวดราคาอิเล็กทรอนิกส์นี้ โดยไม่มีเงื่อนไขใด ๆ ทั้งสิ้น และจะต้องกรอกข้อความให้ถูกต้องครบถ้วน พร้อมทั้งหลักฐานแสดงตัวตนและทำการยืนยันตัวตนของผู้ยื่นข้อเสนอโดยไม่ต้องแนบใบเสนอราคาในรูปแบบ PDF File (Portable Document Format)

๔.๒ ผู้ยื่นข้อเสนอจะต้องกรอกรายละเอียดการเสนอราคาในใบเสนอราคาตามข้อ ๑.๒ ให้ครบถ้วน พร้อมจัดทำใบแจ้งปริมาณงานและราคา ใบบัญชีแสดงรายการก่อสร้างให้ครบถ้วน ในรูปแบบ PDF File (Portable Document Format)

ในการเสนอราคาให้เสนอราคาเป็นเงินบาทและเสนอราคาได้เพียงครั้งเดียวและราคาเดียว โดยเสนอราคารวม หรือราคาต่อหน่วย หรือราคาต่อรายการ ตามเงื่อนไขที่ระบุไว้ท้ายใบเสนอราคาให้ถูกต้อง

/ทั้งนี้...

ทั้งนี้ ราคารวมที่เสนอจะต้องตรงกันทั้งตัวเลขและตัวหนังสือ ถ้าตัวเลขและตัวหนังสือไม่ตรงกัน ให้ถือตัวหนังสือเป็นสำคัญ โดยคิดราคารวมทั้งสิ้นซึ่งรวมค่าภาษีมูลค่าเพิ่ม ภาษีอากรอื่น และค่าใช้จ่ายทั้งปวงไว้แล้ว

ราคาที่เสนอจะต้องเสนอกำหนดยืนราคาไม่น้อยกว่า ๑๘๐ วัน ตั้งแต่วันเสนอราคาโดยภายในกำหนดยืนราคา ผู้ยื่นข้อเสนอต้องรับผิดชอบราคาที่ตนได้เสนอไว้และจะถอนการเสนอราคามิได้

๔.๓ ผู้ยื่นข้อเสนอจะต้องเสนอกำหนดเวลาดำเนินการก่อสร้างแล้วเสร็จไม่เกิน ๓๐๐ วัน นับถัดจากวันลงนามในสัญญาจ้าง หรือจากวันที่ได้รับหนังสือแจ้งจาก กรม ให้เริ่มทำงาน

๔.๔ ก่อนเสนอราคา ผู้ยื่นข้อเสนอควรตรวจดูร่างสัญญา แบบรูปรายการ และขอบเขตของงาน ฯลฯ ให้ถี่ถ้วนและเข้าใจเอกสาร ประกวดราคาอิเล็กทรอนิกส์ทั้งหมดเสียก่อนที่จะตกลงยื่นข้อเสนอตามเงื่อนไขในเอกสารประกวดราคาอิเล็กทรอนิกส์

๔.๕ ผู้ยื่นข้อเสนอจะต้องยื่นเสนอ และเสนอราคาทางระบบจัดซื้อจัดจ้างภาครัฐด้วยอิเล็กทรอนิกส์ในวันที่ .....ระหว่างเวลา.....น. ถึง.....น. และเวลาในการเสนอราคาให้ถือตามเวลาของระบบการจัดซื้อจัดจ้างภาครัฐด้วยอิเล็กทรอนิกส์เป็นเกณฑ์

เมื่อพ้นกำหนดเวลายื่นข้อเสนอและเสนอราคาแล้ว จะไม่รับเอกสารการยื่นข้อเสนอและเสนอราคาใด ๆ โดยเด็ดขาด

๔.๖ ผู้ยื่นข้อเสนอต้องจัดทำเอกสารสำหรับใช้ในการเสนอราคารูปแบบไฟล์เอกสารประเภท PDF File (Portable Document Format) โดยผู้ยื่นข้อเสนอต้องเป็นผู้รับผิดชอบตรวจสอบความครบถ้วนถูกต้อง และชัดเจนของเอกสาร PDF File ก่อนที่จะยืนยันการเสนอราคา แล้วจึงส่งข้อมูล (Upload) เพื่อเป็นการเสนอราคาให้แก่ กรม ผ่านทางระบบจัดซื้อจัดจ้างภาครัฐด้วยอิเล็กทรอนิกส์

๔.๗ คณะกรรมการพิจารณาผลการประกวดราคาอิเล็กทรอนิกส์จะดำเนินการตรวจสอบคุณสมบัติของผู้ยื่นข้อเสนอแต่ละรายว่าเป็นผู้ยื่นข้อเสนอที่มีผลประโยชน์ร่วมกันกับผู้ยื่นข้อเสนอรายอื่น ตามข้อ ๑.๖ (๑) หรือไม่ หากปรากฏว่าผู้ยื่นข้อเสนอรายใดเป็นผู้ยื่นข้อเสนอที่มีผลประโยชน์ร่วมกันกับผู้ยื่นข้อเสนอรายอื่น คณะกรรมการฯ จะตัดรายชื่อผู้ยื่นข้อเสนอที่มีผลประโยชน์ร่วมกันนั้นออกจากการเป็นผู้ยื่นข้อเสนอ

หากปรากฏต่อคณะกรรมการพิจารณาผลการประกวดราคาอิเล็กทรอนิกส์ว่าก่อนหรือในขณะที่มีการพิจารณาข้อเสนอ มีผู้ยื่นข้อเสนอรายใดกระทำการอันเป็นการขัดขวางการแข่งขันอย่างเป็นธรรม ตามข้อ ๑.๖ (๒) และคณะกรรมการพิจารณาผลฯ เชื่อว่ามีการกระทำอันเป็นการขัดขวางการแข่งขันอย่างเป็นธรรม คณะกรรมการฯ จะตัดรายชื่อผู้ยื่นข้อเสนอรายนั้นออกจาการเป็นผู้ยื่นข้อเสนอ และกรม จะพิจารณาลงโทษผู้ยื่นข้อเสนอดังกล่าวเป็นผู้ทิ้งงาน เว้นแต่ กรม จะพิจารณาเห็นว่าผู้ยื่นข้อเสนอรายนั้นมิใช่เป็นผู้ริเริ่มให้มีการกระทำดังกล่าวและได้ให้ความร่วมมือเป็นประโยชน์ต่อการพิจารณาของ กรม

๔.๘ ผู้ยื่นข้อเสนอจะต้องปฏิบัติ ดังนี้

(๑) ปฏิบัติตามเงื่อนไขที่ระบุไว้ในเอกสารประกวดราคาอิเล็กทรอนิกส์

(๒) ราคาที่เสนอจะต้องเป็นราคาที่รวมภาษีมูลค่าเพิ่ม และภาษีอื่น ๆ (ถ้ามี) รวมค่าใช้จ่ายทั้งปวงไว้ด้วยแล้ว

(๓) ผู้ยื่นข้อเสนอจะต้องลงทะเบียนเพื่อเข้าสู่กระบวนการเสนอราคา ตามวัน เวลา ที่กำหนด

(๔) ผู้ยื่นข้อเสนอจะถอนการเสนอราคาที่เสนอแล้วไม่ได้

/(๕) ผู้ยื่นข้อเสนอ...

(๕) ผู้ยื่นข้อเสนอต้องศึกษาและทำความเข้าใจในระบบและวิธีการเสนอราคาด้วยวิธีประกวดราคาอิเล็กทรอนิกส์ของกรมบัญชีกลางที่แสดงไว้ในเว็บไซต์ www.gprocurement.go.th

๔.๙ คู่สัญญาต้องจัดทำแผนการทำงานมาให้ภายใน ๖๐ วัน นับถัดจากวันลงนามในสัญญา เว้นแต่เป็นกรณีสัญญามีอายุไม่เกิน ๙๐ วัน หรือกรณีการจ้างก่อสร้างซึ่งสัญญาหรือบันทึกข้อตกลงเป็นหนังสือที่มีวงเงินไม่เกิน ๕๐๐,๐๐๐ บาท ทั้งนี้ แผนการทำงานดังกล่าวให้ถือเป็นเอกสารส่วนหนึ่งของสัญญา

๕. หลักประกันการเสนอราคา

ผู้ยื่นขอ้เสนอต้องวางหลักประกันการเสนอราคาพร้อมกับการเสนอราคาทางระบบการจัดซื้อจัดจ้างภาครัฐด้วยอิเล็กทรอนิกส์ โดยใช้หลักประกันอย่างหนึ่งอย่างใดดังต่อไปนี้ จำนวน ๖๕๗,๒๒๕.๐๐ บาท (หกแสนห้าหมื่นเจ็ดพันสองร้อยยี่สิบห้าบาทถ้วน)

๕.๑ เงินสด

๕.๒ หนังสือค้ำประกันอิเล็กทรอนิกส์ของธนาคารภายในประเทศตามแบบที่คณะกรรมการนโยบายกำหนด

๕.๓ พันธบัตรรัฐบาลไทย

๕.๔ หนังสือค้ำประกันของบริษัทเงินทุนหรือบริษัทเงินทุนหลักทรัพย์ที่ได้รับอนุญาตให้ประกอบกิจการเงินทุนเพื่อการพาณิชย์และประกอบธุรกิจค้ำประกันตามประกาศของธนาคารแห่งประเทศไทยตามรายชื่อบริษัทเงินทุนที่ธนาคารแห่งประเทศไทยแจ้งเวียนให้ทราบ โดยอนุโลมให้ใช้ตามตัวอย่างหนังสือค้ำประกันของธนาคารที่คณะกรรมการนโยบายกำหนด

กรณีที่ผู้ยื่นข้อเสนอนำพันธบัตรรัฐบาลไทยหรือหนังสือค้ำประกันของบริษัทเงินทุนหรือบริษัทเงินทุนหลักทรัพย์ มาวางเป็นหลักประกันการเสนอราคาจะต้องส่งต้นฉบับเอกสารดังกล่าวมาให้กรมตรวจสอบความถูกต้องในวันที่.....ระหว่างเวลา.....น. ถึง.....น.

กรณีผู้ยื่นข้อเสนอประสงค์จะวางหลักประกันการเสนอราคาเป็นเงินสด ให้ผู้ยื่นข้อเสนอดำเนินการชำระเงินผ่านช่องทางการชำระเงินดังนี้

(๑) ผ่านบริการรับชำระเงิน (Bill Payment) ผ่านระบบ KTB Corporate Online ตามใบแจ้งการชำระเงินที่แนบมาพร้อมกับเอกสารเชิญชวนนี้

(๒) โอนเงินเข้าบัญชีธนาคารกรุงไทย สาขาเพชรเกษม.เลขที่บัญชี ๙๑๑๖๐๔๐๖๔๓ ชื่อบัญชี สำนักงานสรรพากรพื้นที่สงขลา ๒ เพื่อการรับเงินอิเล็กทรอนิกส์ และส่งหลักฐานการชำระเงินกับธนาคารมาให้ กรม ตรวจสอบความถูกต้อง โดยยื่นมาพร้อมกับการยื่นข้อเสนอผ่านระบบ e-GP โดยการชำระเงินและส่งหลักฐานการชำระเงินให้ดำเนินการในวันและเวลาที่หน่วยงานของรัฐกำหนดให้เป็นวันและเวลาเสนอราคาเท่านั้น

กรณีที่ผู้ยื่นข้อเสนอยื่นข้อเสนอในรูปแบบของ “กิจการร่วมค้า” ประสงค์จะใช้หนังสือค้ำประกันอิเล็กทรอนิกส์ของธนาคารในประเทศเป็นหลักประกันการเสนอราคา ให้ระบุชื่อผู้เข้าร่วมค้ารายที่สัญญาร่วมค้ากำหนดให้เป็นผู้เข้ายื่นเสนอกับหน่วยงานของรัฐเป็นผู้ยื่นข้อเสนอ

หลักประกันการเสนอราคาตามข้อนี้กรมจะคืนให้ผู้ยื่นข้อเสนอ หรือผู้ค้ำประกันภายใน ๑๕ วัน นับถัดจากวันที่กรมได้พิจารณาเห็นชอบรายงานผลคัดเลือกผู้ชนะการประกวดราคาเรียบร้อยแล้ว เว้นแต่

/ผู้ยื่นข้อเสนอ

ผู้ยื่นข้อเสนอรายที่คัดเลือกไว้ซึ่งเสนอราคาต่ำสุดหรือได้คะแนนรวมสูงสุดไม่เกิน ๓ ราย ให้คืนได้ต่อเมื่อได้ทำสัญญาหรือข้อตกลง หรือผู้ยื่นข้อเสนอได้พ้นจากข้อผูกพันแล้ว

การคืนหลักประกันการเสนอราคา ไม่ว่าในกรณีใดๆ จะคืนให้โดยไม่มีดอกเบี้ย

๖. หลักเกณฑ์และสิทธิ์ในการพิจารณา

๖.๑ การพิจารณาผลการยื่นข้อเสนอประกวดราคาอิเล็กทรอนิกส์ครั้งนี้ กรม จะพิจารณาตัดสินโดยใช้หลักเกณฑ์ราคา

๖.๒ การพิจารณาผู้ชนะการยื่นข้อเสนอ

กรณีใช้หลักเกณฑ์ราคาในการพิจารณาผู้ชนะการยื่นข้อเสนอ กรม จะพิจารณาจากราคารวม

๖.๓ หากผู้ยื่นข้อเสนอรายใดมีคุณสมบัติไม่ถูกต้องตามข้อ ๒ หรือยื่นหลักฐานการยื่นข้อเสนอ ไม่ถูกต้อง หรือไม่ครบถ้วนตามข้อ ๓ หรือยื่นข้อเสนอไม่ถูกต้องตามข้อ ๔ คณะกรรมการพิจารณาผลการประกวดราคาอิเล็กทรอนิกส์จะไม่รับพิจารณาข้อเสนอของผู้ยื่นข้อเสนอรายนั้น เว้นแต่ ผู้ยื่นข้อเสนอรายใดเสนอเอกสารทางเทคนิค หรือรายละเอียดคุณลักษณะเฉพาะของพัสดุที่จะจ้างไม่ครบถ้วน หรือเสนอรายละเอียดแตกต่างไปจากเงื่อนไขที่กรม กำหนดไว้ในประกาศและเอกสารประกวดราคาอิเล็กทรอนิกส์ ในส่วนที่มิใช่สาระสำคัญและความแตกต่างนั้นไม่มีผลทำให้เกิดการได้เปรียบเสียเปรียบต่อผู้ยื่นข้อเสนอรายอื่น หรือเป็นการผิดพลาดเล็กน้อย คณะกรรมการพิจารณาผลฯ อาจพิจารณาผ่อนปรนการตัดสิทธิ ผู้ยื่นข้อเสนอรายนั้น

๖.๔ กรม สงวนสิทธิ์ไม่พิจารณาข้อเสนอของผู้ยื่น ข้อเสนอโดยไม่มีการผ่อนผันในกรณีดังต่อไปนี้

(๑) ไม่กรอกชื่อผู้ยื่นข้อเสนอในการเสนอราคาทางระบบจัดซื้อจัดจ้างด้วยอิเล็กทรอนิกส์

(๒) เสนอรายละเอียดแตกต่างไปจากเงื่อนไขที่กำหนดในเอกสารประกวดราคาอิเล็กทรอนิกส์ที่เป็นสาระสำคัญ หรือมีผลทำให้เกิดความได้เปรียบเสียเปรียบแก่ผู้ยื่นข้อเสนอรายอื่น

๖.๕ ในการตัดสินการประกวดราคาอิเล็กทรอนิกส์หรือในการทำสัญญา คณะกรรมการพิจารณาผลการประกวดราคาอิเล็กทรอนิกส์หรือ กรม มีสิทธิให้ผู้ยื่นข้อเสนอชี้แจงข้อเท็จจริงเพิ่มเติมได้ กรม มีสิทธิที่จะไม่รับข้อเสนอ ไม่รับราคา หรือไม่ทำสัญญา หากข้อเท็จจริงดังกล่าวไม่เหมาะสมหรือไม่ถูกต้อง

๖.๖ กรม ทรงไว้ซึ่งสิทธิที่จะไม่รับราคาต่ำสุด หรือราคาหนึ่งราคาใด หรือราคาที่เสนอทั้งหมดก็ได้ และอาจพิจารณาเลือกจ้างในจำนวน หรือขนาด หรือเฉพาะรายการหนึ่งรายการใด หรืออาจจะยกเลิกการประกวดราคาอิเล็กทรอนิกส์โดยไม่พิจารณาจัดจ้างเลยก็ได้ สุดแต่จะพิจารณา ทั้งนี้เพื่อประโยชน์ของทางราชการเป็นสำคัญ และให้ถือว่าการตัดสินของกรม เป็นเด็ดขาดผู้ยื่นข้อเสนอจะเรียกร้องค่าใช้จ่าย หรือค่าเสียหายใดๆ มิได้ รวมทั้ง กรม จะพิจารณายกเลิกการประกวดราคาอิเล็กทรอนิกส์และลงโทษผู้ยื่นข้อเสนอเป็นผู้ทิ้งงาน ไม่ว่าจะเป็นผู้ยื่นข้อเสนอที่ได้รับการคัดเลือกหรือไม่ก็ตาม หากมีเหตุที่เชื่อถือได้ว่ายื่นข้อเสนอกระทำการโดยไม่สุจริต เช่น การเสนอเอกสารอันเป็นเท็จ หรือใช้ชื่อบุคคลธรรมดา หรือนิติบุคคลอื่นมาเสนอราคาแทน เป็นต้น

/ในกรณี...

ในกรณีที่ผู้ยื่นข้อเสนอรายที่เสนอราคาต่ำสุด เสนอราคาต่ำจนคาดหมายได้ว่าไม่อาจดำเนินงานตามเอกสารประกวดราคาอิเล็กทรอนิกส์ได้ คณะกรรมการพิจารณาผลการประกวดราคาอิเล็กทรอนิกส์ หรือ กรม จะให้ผู้ยื่นข้อเสนอนั้นชี้แจงและแสดงหลักฐานที่ทำให้เชื่อได้ว่า ผู้ยื่นข้อเสนอสามารถดำเนินงานตามเอกสารประกวดราคาอิเล็กทรอนิกส์ให้เสร็จสมบูรณ์ หากคำชี้แจงไม่เป็นที่รับฟังได้กรม มีสิทธิที่จะไม่รับข้อเสนอหรือไม่รับราคาของผู้ยื่นข้อเสนอรายนั้น ทั้งนี้ผู้ยื่นข้อเสนอดังกล่าวไม่มีสิทธิเรียกร้องค่าใช้จ่ายหรือค่าเสียหายใดๆ จาก กรม

๖.๗ ก่อนลงนามในสัญญา กรม อาจประกาศยกเลิกการประกวดราคาอิเล็กทรอนิกส์ หากปรากฏว่ามีการกระทำที่เข้าลักษณะผู้ยื่นข้อเสนอที่ชนะการประกวดราคาหรือที่ได้รับการคัดเลือกมีผลประโยชน์ร่วมกัน หรือมีส่วนได้เสียกับผู้ยื่นข้อเสนอรายอื่น หรือขัดขวางการแข่งขันอย่างเป็นธรรม หรือสมยอมกันกับผู้ยื่นข้อเสนอรายอื่น หรือเจ้าหน้าที่ในการเสนอราคา หรือส่อว่ากระทำการทุจริตอื่นใดในการเสนอราคา

๖.๘ หากผู้ยื่นข้อเสนอซึ่งเป็นผู้ประกอบการ SMEs เสนอราคาสูงกว่าราคาต่ำสุดของผู้ยื่นข้อเสนอรายอื่นที่ไม่เกินร้อยละ ๑๐ ให้หน่วยงานของรัฐจัดซื้อจัดจ้างจากผู้ประกอบการ SMEs ดังกล่าว โดยจัดเรียงลำดับผู้ยื่นข้อเสนอซึ่งเป็นผู้ประกอบการ SMEs ซึ่งเสนอราคาสูงกว่าราคาต่ำของผู้ยื่นข้อเสนอราคารายอื่นไม่เกินร้อยละ ๑๐ ที่จะเรียกมาทำสัญญาไม่เกิน ๓ ราย

ผู้ยื่นข้อเสนอที่เป็นกิจการร่วมค้าที่จะได้สิทธินี้ ผู้เข้าร่วมค้าทุกรายจะต้องเป็นผู้ประกอบการ SMEs

ทั้งนี้ ผู้ประกอบการ SMEs ที่จะได้แต้มต่อด้านราคาตามวรรคหนึ่ง จะต้องมีวงเงินสัญญาสะสมตามปีปฏิทินรวมกับราคาที่เสนอในครั้งที่แล้ว มีมูลค่ารวมกันไม่เกินมูลค่าของรายได้ตามขนาดที่ขึ้นทะเบียนไว้กับ สสว.

๖.๙ หากผู้ยื่นข้อเสนอซึ่งมิใช่ผู้ประกอบการ SMEs แต่เป็นนิติบุคคล ที่จัดตั้งขึ้นตามกฎหมายไทยเสนอราคาสูงกว่าราคาต่ำสุดของผู้ยื่นข้อเสนอซึ่งเป็นนิติบุคคลที่จัดตั้งขึ้นตามกฎหมายของต่างประเทศ ไม่เกินร้อยละ ๓ ให้หน่วยงานของรัฐจัดซื้อจัดจ้างจากผู้ยื่นข้อเสนอซึ่งเป็นนิติบุคคลที่จัดตั้งขึ้นตามกฎหมายไทยดังกล่าว

ผู้ยื่นข้อเสนอที่เป็นกิจการร่วมค้าที่จะได้สิทธินี้ ผู้เข้าร่วมค้าทุกรายจะต้องเป็นบุคคลธรรมดาที่ถือสัญชาติไทยหรือนิติบุคคลที่จัดตั้งขึ้นตามกฎหมายไทย

๗. การทำสัญญาจ้างก่อสร้าง

ผู้ชนะการประกวดราคาอิเล็กทรอนิกส์ จะต้องทำสัญญาจ้างตามแบบสัญญา ดังระบุในข้อ ๑.๓ หรือทำข้อตกลงเป็นหนังสือกับ กรม ภายใน ๗ วัน นับถัดจากวันที่ได้รับแจ้ง และจะต้องวางหลักประกันสัญญาเป็นจำนวนเงินเท่ากับร้อยละ ๕ ของราคาค่าจ้างที่ประกวดราคาอิเล็กทรอนิกส์ ให้ กรม ยึดถือไว้ในขณะทำสัญญาโดยใช้หลักประกันอย่างหนึ่งอย่างใด ดังต่อไปนี้

๗.๑ เงินสด

๗.๒ เช็คหรือดราฟท์ที่ธนาคารเซ้นสั่งจ่าย ซึ่งเป็นเช็คหรือดราฟท์ลงวันที่ที่ใช้เช็คหรือดราฟท์นั้น ชำระต่อเจ้าหน้าที่ในวันทำสัญญา หรือก่อนวันนั้นไม่เกิน ๓ วันทำการ

/๗.๓ หนังสือ...

๗.๓ หนังสือค้ำประกันของธนาคารภายในประเทศ ตามตัวอย่างที่คณะกรรมการนโยบายกำหนด ดังระบุในข้อ ๑.๔ (๒) หรือจะเป็นหนังสือค้ำประกันอิเล็กทรอนิกส์ตามวิธีการที่กรมบัญชีกลางกำหนด

๗.๓ หนังสือค้ำประกันของบริษัทเงินทุน หรือบริษัทเงินทุนหลักทรัพย์ที่ได้รับอนุญาตให้ประกอบกิจการเงินทุนเพื่อการพาณิชย์และประกอบธุรกิจค้ำประกันตามประกาศของธนาคารแห่งประเทศไทยตามรายชื่อบริษัทเงินทุนที่ธนาคารแห่งประเทศไทยแจ้งเวียนให้ทราบ โดยอนุโลมให้ใช้ตามตัวอย่างหนังสือค้ำประกันของธนาคารที่คณะกรรมการนโยบายกำหนด ดังระบุในข้อ ๑.๔ (๒)

๗.๕ พันธบัตรรัฐบาลไทย

หลักประกันนี้จะคืนให้ โดยไม่มีดอกเบี้ยภายใน ๑๕ วันนับถัดจากวันที่ผู้ชนะการประกวดราคาอิเล็กทรอนิกส์ (ผู้รับจ้าง) พ้นจากข้อผูกพันตามสัญญาจ้างแล้ว

๘. ค่าจ้างและการจ่ายเงิน

กรม จะจ่ายค่าจ้างซึ่งได้รวมภาษีมูลค่าเพิ่มตลอดจนภาษีอากรอื่น ๆ และค่าใช้จ่ายทั้งปวงด้วยแล้วให้แก่ผู้ยื่นข้อเสนอที่ได้รับการคัดเลือกให้เป็นผู้ขาย โดยแบ่งออกเป็น ๑๘ งวด รายละเอียดตามร่างขอบเขตงาน TOR) ดังนี้

๑. อาคารสำนักงาน

งวดที่ ๑ เป็นจำนวนเงินร้อยละ ๘.๐๐ ของค่าจ้าง
เมื่อผู้รับจ้างได้ปฏิบัติงานดังต่อไปนี้
- จัดทำและขออนุมัติแผนงานก่อสร้าง ผู้ควบคุมงาน แล้วเสร็จ
- ปรับเกลี่ยพื้นที่ และถมดินปรับพื้นที่พร้อมบดอัด ทั้งหมดแล้วเสร็จ
- เจาะสำรวจชั้นดิน พร้อมรายงานผล และขออนุมัติใช้เสาเข็ม แล้วเสร็จ
- ตอกเข็มเข็ม พร้อมรายงานผลการตอกเสาเข็ม ทั้งหมดแล้วเสร็จ
- หล่อฐานราก เสาตอม่อ และคานคอดิน ทั้งหมดแล้วเสร็จ

กำหนดเวลาแล้วเสร็จ ๒๐ วัน นับจากวันเริ่มสัญญาจ้าง

งวดที่ ๒ เป็นจำนวนเงินร้อยละ ๖.๐๐ ของค่าจ้าง
เมื่อผู้รับจ้างได้ปฏิบัติงานดังต่อไปนี้
- หล่อเสา คาน ชั้น ๑ ทั้งหมดแล้วเสร็จ
- หล่อพื้นชั้น ๑ ทั้งหมดแล้วเสร็จ
- ติดตั้ง Sleeve ท่อร้อยสายไฟ ท่อน้ำทิ้ง ท่อน้ำดี ท่อน้ำเสีย ห้องน้ำชั้นที่ ๑ ทั้งหมดแล้วเสร็จ

กำหนดเวลาแล้วเสร็จ ๓๕ วัน นับจากวันเริ่มสัญญาจ้าง

งวดที่ ๓ เป็นจำนวนเงินร้อยละ ๖.๐๐ ของค่าจ้าง
เมื่อผู้รับจ้างได้ปฏิบัติงานดังต่อไปนี้

/- หล่อเสา...

- หล่อเสา คาน ชั้น ๒ ทั้งหมดแล้วเสร็จ
- หล่อพื้นชั้น ๒ ทั้งหมดแล้วเสร็จ
- หล่อบันไดขึ้นชั้น ๑ และบันไดขึ้นชั้น ๒ ทั้งหมดแล้วเสร็จ
- ติดตั้ง Sleeve ท่อร้อยสายไฟ ท่อน้ำทิ้ง ท่อน้ำดี ท่อน้ำเสีย ห้องน้ำชั้นที่ ๒ ทั้งหมดแล้วเสร็จ

กำหนดเวลาแล้วเสร็จ ๕๐ วัน นับจากวันเริ่มสัญญาจ้าง

งวดที่ ๔ เป็นจำนวนเงินร้อยละ ๕.๐๐ ของค่าจ้าง

เมื่อผู้รับจ้างได้ปฏิบัติงานดังต่อไปนี้

- หล่อคานรับโครงหลังคา ทั้งหมดแล้วเสร็จ
- ติดตั้งโครงหลังคาเหล็ก ทั้งหมดแล้วเสร็จ
- มุงหลังคา พร้อมติดตั้งเชิงชาย ทั้งหมดแล้วเสร็จ

กำหนดเวลาแล้วเสร็จ ๖๕ วัน นับจากวันเริ่มสัญญาจ้าง

งวดที่ ๕ เป็นจำนวนเงินร้อยละ ๘.๐๐ ของค่าจ้าง

เมื่อผู้รับจ้างได้ปฏิบัติงานดังต่อไปนี้

- ก่ออิฐฉาบผิวผนัง ติดตั้งวงกบประตู หน้าต่าง ทั้งหมดแล้วเสร็จ
- ปูกระเบื้องพื้น บุกระเบื้องผนัง ทั้งหมดแล้วเสร็จ
- ติดตั้งฝ้าเพดาน ทั้งหมดแล้วเสร็จ
- ตกแต่งผิวพื้น ทั้งหมดแล้วเสร็จ
- งานบันได - ราวกันตก ทั้งหมดแล้วเสร็จ

กำหนดเวลาแล้วเสร็จ ๘๐ วัน นับจากวันเริ่มสัญญาจ้าง

งวดที่ ๖ เป็นจำนวนเงินร้อยละ ๖.๐๐ ของค่าจ้าง

เมื่อผู้รับจ้างได้ปฏิบัติงานดังต่อไปนี้

- ติดตั้งสุขภัณฑ์ห้องน้ำ พร้อมอุปกรณ์ ทั้งหมดแล้วเสร็จ
- ติดตั้งประตู - หน้าต่าง, เหล็กดัด, มุ้งลวด ทั้งหมดแล้วเสร็จ

กำหนดเวลาแล้วเสร็จ ๑๐๐ วัน นับจากวันเริ่มสัญญาจ้าง

งวดที่ ๗ เป็นจำนวนเงินร้อยละ ๑๐.๐ ของค่าจ้าง

เมื่อผู้รับจ้างได้ปฏิบัติงานดังต่อไปนี้

- ติดตั้งระบบสุขาภิบาลภายในอาคาร ได้แล้วเสร็จ
- งานระบบไฟฟ้าและแสงสว่าง ทั้งหมด แล้วเสร็จ
- งานทาสีภายใน - ภายนอก ทั้งหมดแล้วเสร็จ
- งานอื่นๆ ของอาคารสำนักงาน แล้วเสร็จตามรูปแบบและรายการทั้งหมด พร้อมทั้งทำความสะอาดให้เรียบร้อย

กำหนดเวลาแล้วเสร็จ ๑๒๐ วัน นับจากวันเริ่มสัญญาจ้าง

/๒. ที่จอดรถ...

๒. ที่จอดรถยนต์

งวดที่ ๘ เป็นจำนวนเงินร้อยละ ๒.๐๐ ของค่าจ้าง
เมื่อผู้รับจ้างได้ปฏิบัติงานดังต่อไปนี้
- งานที่จอดรถยนต์ ไม่น้อยกว่าร้อยละ ๙๐ แล้วเสร็จ
กำหนดเวลาแล้วเสร็จ ๑๓๕ วัน นับจากวันเริ่มสัญญาจ้าง

๓. งานก่อสร้างป้อมยาม

งวดที่ ๙ เป็นจำนวนเงินร้อยละ ๒.๐๐ ของค่าจ้าง
เมื่อผู้รับจ้างได้ปฏิบัติงาน
- งานก่อสร้างป้อมยาม ไม่น้อยกว่าร้อยละ ๙๐ แล้วเสร็จ
กำหนดเวลาแล้วเสร็จ ๑๕๐ วัน นับจากวันเริ่มสัญญาจ้าง

๔. งานก่อสร้างเสาธง

งวดที่ ๑๐ เป็นจำนวนเงินร้อยละ ๒.๕๐ ของค่าจ้าง
เมื่อผู้รับจ้างได้ปฏิบัติงานดังต่อไปนี้
- งานก่อสร้างเสาธง ไม่น้อยกว่าร้อยละ ๙๐ แล้วเสร็จ
กำหนดเวลาแล้วเสร็จ ๑๖๕ วัน นับจากวันเริ่มสัญญาจ้าง

๕. งานก่อสร้างรั้วสำนักงาน

งวดที่ ๑๑ เป็นจำนวนเงินร้อยละ ๔.๐๐ ของค่าจ้าง
เมื่อผู้รับจ้างได้ปฏิบัติงาน
- งานก่อสร้างรั้วสำนักงาน ไม่น้อยกว่าร้อยละ ๕๐ แล้วเสร็จ
กำหนดเวลาแล้วเสร็จ ๑๘๐ วัน นับจากวันเริ่มสัญญาจ้าง

งวดที่ ๑๒ เป็นจำนวนเงินร้อยละ ๓.๐๐ ของค่าจ้าง
เมื่อผู้รับจ้างได้ปฏิบัติงานดังต่อไปนี้
- งานก่อสร้างรั้วสำนักงาน ส่วนที่เหลือทั้งหมด แล้วเสร็จ
กำหนดเวลาแล้วเสร็จ ๑๙๕ วัน นับจากวันเริ่มสัญญาจ้าง

๖. งานก่อสร้างประตูเข้า-ออก สำนักงาน

งวดที่ ๑๓ เป็นจำนวนเงินร้อยละ ๒.๕๐ ของค่าจ้าง
เมื่อผู้รับจ้างได้ปฏิบัติงาน
- งานก่อสร้างรั้วสำนักงาน ไม่น้อยกว่าร้อยละ ๙๐ แล้วเสร็จ
กำหนดเวลาแล้วเสร็จ ๒๑๐ วัน นับจากวันเริ่มสัญญาจ้าง

๗. งานระบบสุขาภิบาลและระบบระบายน้ำ

งวดที่ ๑๔ เป็นจำนวนเงินร้อยละ ๕.๐๐ ของค่าจ้าง
เมื่อผู้รับจ้างได้ปฏิบัติงานดังต่อไปนี้
- งานระบบสุขาภิบาลและระบบระบายน้ำ ไม่น้อยกว่าร้อยละ ๙๐ แล้วเสร็จ
กำหนดเวลาแล้วเสร็จ ๒๒๕ วัน นับจากวันเริ่มสัญญาจ้าง

/๘. งานระบบ....

๘. งานระบบไฟฟ้ากำลังและระบบไฟฟ้าแสงสว่างภายนอก

งวดที่ ๑๕ เป็นจำนวนเงินร้อยละ ๖.๕๐ ของค่าจ้าง

เมื่อผู้รับจ้างได้ปฏิบัติงานดังต่อไปนี้

- งานระบบไฟฟ้ากำลัง งานติดตั้งหม้อแปลงไฟฟ้า และระบบไฟฟ้าแสงสว่าง ภายนอก ไม่น้อยกว่าร้อยละ ๙๐ แล้วเสร็จ

กำหนดเวลาแล้วเสร็จ ๒๔๐ วัน นับจากวันเริ่มสัญญาจ้าง

๙. งานลานคอนกรีตเสริมเหล็ก หนา ๐.๑๕ เมตร

งวดที่ ๑๖ เป็นจำนวนเงินร้อยละ ๕.๐๐ ของค่าจ้าง

เมื่อผู้รับจ้างได้ปฏิบัติงาน

- งานลานคอนกรีตเสริมเหล็ก หนา ๐.๑๕ เมตรไม่น้อยกว่าร้อยละ ๙๐ แล้วเสร็จ

กำหนดเวลาแล้วเสร็จ ๒๕๕ วัน นับจากวันเริ่มสัญญาจ้าง

๑๐. งานทางเท้าคอนกรีตเสริมเหล็ก และงานปูกระเบื้อง

งวดที่ ๑๗เป็นจำนวนเงินร้อยละ ๓.๐๐ ของค่าจ้าง

เมื่อผู้รับจ้างได้ปฏิบัติงานดังต่อไปนี้

- งานทางเท้าคอนกรีตเสริมเหล็ก และงานปูกระเบื้อง ไม่น้อยกว่าร้อยละ ๙๐ แล้วเสร็จ

กำหนดเวลาแล้วเสร็จ ๒๗๐ วัน นับจากวันเริ่มสัญญาจ้าง

๑๑. งานป้ายสำนักงาน และงานอื่นๆ

งวดที่ ๑๘ (งวดสุดท้าย) เป็นจำนวนเงินร้อยละ ๑๕.๕๐ ของค่าจ้าง

เมื่อผู้รับจ้างได้ปฏิบัติงานดังต่อไปนี้

- งานป้ายสำนักงาน ทั้งหมดแล้วเสร็จ
- ทดสอบระบบต่างๆให้ใช้การได้เรียบร้อย สมบูรณ์ ทั้งหมด แล้วเสร็จ
- งานติดตั้งครุภัณฑ์ ทั้งหมดแล้วเสร็จ
- งานอื่นๆ ของโครงการ แล้วเสร็จตามรูปแบบและรายการทั้งหมด พร้อมทำความสะอาดให้เรียบร้อย

กำหนดเวลาแล้วเสร็จ ๓๐๐ วัน นับจากวันเริ่มสัญญาจ้าง

หมายเหตุ ผู้รับจ้างสามารถส่งมอบงานงวดใดงวดหนึ่ง ก่อนหรือหลัง หรือจะส่งพร้อมกันทีละหลายงวดก็ได้ เมื่อผู้รับจ้างได้ทำงานก่อสร้างงานนั้น แล้วเสร็จ เรียบร้อย ครบถ้วน ตามรายละเอียดที่ระบุไว้ ในแต่ละงวด (ส่งข้ามงวดได้) ยกเว้นงานงวดสุดท้าย

๙. อัตราค่าปรับ

ค่าปรับตามสัญญาจ้างแนบท้ายเอกสารประกวดราคาอิเล็กทรอนิกส์นี้ หรือข้อตกลงจ้างเป็นหนังสือจะกำหนด ดังนี้

/๑. กรณีที่...

๑ กรณีที่ผู้รับจ้างนำงานที่รับจ้างไปจ้างช่วงให้ผู้อื่นทำอีกทอดหนึ่งโดยไม่ได้รับอนุญาตจาก กรม จะกำหนดค่าปรับสำหรับการฝ่าฝืนดังกล่าวเป็นจำนวน ร้อยละ ๑๐ ของวงเงินของงานจ้างช่วงนั้น

๒ กรณีที่ผู้รับจ้างปฏิบัติผิดสัญญาจ้างก่อสร้าง นอกเหนือจากข้อ ๙.๑ จะกำหนดค่าปรับเป็นรายวันเป็นจำนวนเงินตายตัวในอัตราร้อยละ ๐.๑๐ ของราคางานจ้าง แต่ต้องไม่ต่ำกว่าวันละ ๑๐๐ บาท

๑๐. การรับประกันความชำรุดบกพร่อง

ผู้ชนะการประกวดราคาอิเล็กทรอนิกส์ ซึ่งได้ทำสัญญาจ้าง ตามแบบ ดังระบุในข้อ ๑.๓ หรือข้อตกลงจ้างเป็นหนังสือ แล้วแต่กรณี จะต้องรับประกันความชำรุดบกพร่องของงานจ้างที่เกิดขึ้นภายในระยะเวลาไม่น้อยกว่า ๒ ปี นับถัด จากวันที่ กรม ได้รับมอบงาน โดยต้องรีบจัดการซ่อมแซมแก้ไขให้ใช้การได้ดีดังเดิมภายใน ๑๕ วัน นับถัดจากวันที่ได้รับแจ้งความชำรุดบกพร่อง

๑๑. ข้อสงวนสิทธิในการยื่นข้อเสนอและอื่นๆ

๑. เงินค่าจ้างสำหรับงานจ้างครั้งนี้ ได้มาจากงบประมาณรายจ่ายประจำปี พ.ศ.๒๕๖๙ ด้วยงบประมาณวงเงิน ๑๓,๑๔๔,๕๐๐ บาท (สิบสามล้านหนึ่งแสนสี่หมื่นสี่พันห้าร้อยบาทถ้วน) การลงนามในสัญญาจะกระทำได้ต่อเมื่อ กรม ได้รับอนุมัติเงินค่าก่อสร้างจากกรมสรรพากรแล้วเท่านั้น

๒. เมื่อ กรม ได้คัดเลือกผู้ยื่นข้อเสนอรายใดให้เป็นผู้รับจ้าง และได้ตกลงจ้างตามการประกวดราคาอิเล็กทรอนิกส์แล้ว ถ้าผู้รับจ้างจะต้องสั่งหรือนำสิ่งของมาเพื่องานจ้างดังกล่าวเข้ามาจากต่างประเทศ และของนั้นต้องนำเข้ามาโดยทางเรือในเส้นทางที่มีเรือไทยเดินอยู่ และสามารถให้บริการรับขนได้ตามที่รัฐมนตรีว่าการกระทรวงคมนาคมประกาศกำหนด ผู้ยื่นข้อเสนอซึ่งเป็นผู้รับจ้างจะต้องปฏิบัติตามกฎหมายว่าด้วยการส่งเสริมการพาณิชย์นาวี ดังนี้

(๑) แจ้งการสั่งหรือนำสิ่งของดังกล่าวเข้ามาจากต่างประเทศต่อกรมเจ้าท่า ภายใน ๗ วัน นับตั้งแต่วันที่ผู้รับจ้างสั่งหรือซื้อของจากต่างประเทศ เว้นแต่เป็นของที่รัฐมนตรีว่าการกระทรวงคมนาคมประกาศยกเว้นให้บรรทุกโดยเรืออื่นได้

(๒) จัดการให้สิ่งของดังกล่าวบรรทุกโดยเรือไทย หรือเรือที่มีสิทธิเช่นเดียวกับเรือไทยจากต่างประเทศมายังประเทศไทย เว้นแต่จะได้รับอนุญาตจากกรมเจ้าท่า ให้บรรทุกสิ่งของนั้น โดยเรืออื่นที่มิใช่เรือไทย ซึ่งจะต้องได้รับอนุญาตเช่นนั้นก่อนบรรทุกของลงเรืออื่น หรือเป็นของที่รัฐมนตรีว่าการกระทรวงคมนาคมประกาศยกเว้นให้บรรทุกโดยเรืออื่น

(๓) ในกรณีที่ไม่ปฏิบัติตาม (๑) หรือ (๒) ผู้รับจ้างจะต้องรับผิดตามกฎหมายว่าด้วยการส่งเสริมการพาณิชย์นาวี

๓. ผู้ยื่นข้อเสนอซึ่ง กรม ได้คัดเลือกแล้ว ไม่ไปทำสัญญาหรือข้อตกลงจ้างเป็นหนังสือภายในเวลาที่กำหนดดังระบุไว้ในข้อ ๗ กรม จะริบหลักประกันการยื่นข้อเสนอ หรือเรียกร้องจากผู้ออกหนังสือค้ำประกันการยื่นข้อเสนอทันที และอาจพิจารณาเรียกร้องให้ชดใช้ความเสียหายอื่น (ถ้ามี) รวมทั้งจะพิจารณาให้เป็นผู้ทิ้งงานตามระเบียบกระทรวงการคลังว่าด้วยการจัดซื้อจัดจ้างและการบริหารพัสดุภาครัฐ

๔. กรม สงวนสิทธิ์ที่จะแก้ไขเพิ่มเติมเงื่อนไข หรือข้อกำหนดในแบบสัญญาหรือข้อตกลงจ้างเป็นหนังสือให้เป็นไปตามความเห็นของสำนักงานอัยการสูงสุด (ถ้ามี)

/๕. ในกรณี...

๕. ในกรณีที่เอกสารแนบท้ายเอกสารประกวดราคาอิเล็กทรอนิกส์นี้ มีความขัดหรือแย้งกัน ผู้ยื่นข้อเสนอจะต้องปฏิบัติตามคำวินิจฉัยของ กรม คำวินิจฉัยดังกล่าวให้ถือเป็นที่สุด และผู้ยื่นข้อเสนอไม่มีสิทธิเรียกร้องค่าใช้จ่ายใดๆ เพิ่มเติม

๖. กรม อาจประกาศยกเลิกการจัดจ้างในกรณีต่อไปนี้ได้ โดยที่ผู้ยื่นข้อเสนอจะเรียกร้องค่าเสียหายใดๆ จาก กรม ไม่ได้

(๑) กรม ไม่ได้รับการจัดสรรเงินที่จะใช้ในการจัดจ้างหรือได้รับจัดสรรแต่ไม่เพียงพอที่จะทำการจัดจ้างครั้งนี้ต่อไป

(๒) มีการกระทำที่เข้าลักษณะผู้ยื่นข้อเสนอที่ชนะการจัดจ้างหรือที่ได้รับการคัดเลือกมีผลประโยชน์ร่วมกัน หรือมีส่วนได้เสียกับผู้ยื่นข้อเสนอรายอื่น หรือขัดขวางการแข่งขันอย่างเป็นธรรมหรือสมยอมกันกับผู้ยื่นข้อเสนอรายอื่น หรือเจ้าหน้าที่ในการเสนอราคา หรือส่อว่ากระทำการทุจริตอื่นใดในการเสนอราคา

(๓) การทำการจัดจ้างครั้งนี้ต่อไปอาจก่อให้เกิดความเสียหายแก่ กรม หรือกระทบต่อประโยชน์สาธารณะ

(๔) กรณีอื่นในทำนองเดียวกับ (๑) (๒) หรือ (๓) ตามที่กำหนดในกฎกระทรวงซึ่งออกตามความในกฎหมายว่าด้วยการจัดซื้อจัดจ้างและการบริหารพัสดุภาครัฐ

๑๒. การปรับราคาค่างานก่อสร้าง

การปรับราคาค่างานก่อสร้างตามสูตรการปรับราคาดังระบุในข้อ ๑.๕ จะนำมาใช้ในกรณีที่ค่างานก่อสร้างลดลงหรือเพิ่มขึ้น โดยวิธีการต่อไปนี้

๑๒.๑ ตามเงื่อนไข หลักเกณฑ์ สูตรและวิธีคำนวณที่ใช้กับสัญญาแบบปรับราคาได้ตามมติคณะรัฐมนตรีเมื่อวันที่ ๒๒ สิงหาคม ๒๕๓๒ เรื่อง การพิจารณาช่วยเหลือผู้ประกอบอาชีพงานก่อสร้าง ตามหนังสือสำนักเลขาธิการคณะรัฐมนตรี ที่ นร ๐๒๐๓/ว ๑๐๙ ลงวันที่ ๒๔ สิงหาคม ๒๕๓๒

๑๒.๒ สูตรการปรับราคา (สูตรค่า K) จะต้องคงที่ที่ระดับที่กำหนดไว้ในวันแล้วเสร็จตามที่กำหนดไว้ในสัญญา หรือภายในระยะเวลาที่ กรม ได้ขยายออกไป โดยจะใช้สูตรของทางราชการที่ได้ระบุในข้อ ๑.๕

๑๓. มาตรฐานฝีมือช่าง

ผู้ยื่นข้อเสนอจะต้องจัดหาช่างที่มีความชำนาญในการเข้าทำงานการจ้างก่อสร้างอาคารสำนักงานสรรพากรพื้นที่สาขาหาดใหญ่ ๑ พร้อมสิ่งปลูกสร้างประกอบ โดยมีช่างดังนี้

๑๓.๑ วิศวกรโยธา

๑๓.๒ วิศวกรไฟฟ้า

๑๓.๓ สถาปนิก หรือมัณฑนากร

๑๓.๔ เจ้าหน้าที่ความปลอดภัย

๑๓.๕ ช่างก่อสร้าง และช่างไฟฟ้า

๑๔. วงเงินในการจัดหา

โครงการก่อสร้างอาคารสำนักงานสรรพากรพื้นที่สาขาหาดใหญ่ ๑ พร้อมสิ่งปลูกสร้างประกอบ วงเงิน ๑๓,๑๔๔,๕๐๐ บาท (สิบสามล้านหนึ่งแสนสี่หมื่นสี่พันห้าร้อยบาทถ้วน) ตามงบประมาณที่ได้รับจัดสรร

/๑๕. การปฏิบัติ...

๑๕. การปฏิบัติตามกฎหมายและระเบียบ

๑๕.๑ ในระหว่างระยะเวลาการก่อสร้าง ผู้ยื่นข้อเสนอที่ได้รับการคัดเลือกให้เป็นผู้รับจ้างต้องปฏิบัติตามหลักเกณฑ์ที่กฎหมายและระเบียบ แนวปฏิบัติของผู้ว่าจ้างได้กำหนดไว้โดยเคร่งครัด

๑๕.๒ ในระหว่างดำเนินการก่อสร้างอาคารสำนักงานสรรพากรพื้นที่สาขาหาดใหญ่ ๑ พร้อมสิ่งปลูกสร้างประกอบ เมื่อผู้รับจ้างส่งมอบงวดงานเพื่อเบิกเงินค่าจ้างซึ่งดำเนินการแล้วเสร็จแต่ละชั้นเรียบร้อยแล้ว ผู้รับจ้างต้องอนุญาตให้เจ้าหน้าที่ของผู้ว่าจ้างเข้าใช้พื้นที่เพื่อปฏิบัติราชการหรือปฏิบัติงานอื่น ๆ ที่เกี่ยวเนื่องกับราชการได้ หากเกิดความเสียหายชำรุดบกพร่องประการหนึ่งประการใด ให้คู่สัญญาปฏิบัติตามข้อตกลงในหนังสือสัญญาจ้างที่เป็นลายลักษณ์อักษร

๑๕.๓ ผู้ที่เป็นผู้ชนะการเสนอราคาขณะที่มีการก่อสร้าง จะต้องกั้นเขตพื้นที่และมีป้ายบอกให้ชัดเจน ติดตั้งไว้ ณ สถานที่ก่อสร้าง (ป้ายขนาดไม่น้อยกว่า ๒ x ๒.๔๐ เมตร) โดยมีรายละเอียดให้ครบถ้วนตามกฎหมายกำหนด และต้องมีมาตรฐานรักษาความสะอาด ป้องกันกลิ่น ฝุ่นละออง และเสียงที่เกิดจากการก่อสร้างให้เรียบร้อย

๑๖. ประกันก่อสร้าง (CAR)

ผู้รับจ้างจะต้องทำประกันภัยคุ้มครองความเสียหายที่อาจจะเกิดขึ้นในระหว่างการทำงานกับบริษัทประกันภัยแล้วส่งสำเนาการประกันภัยให้ กรม ก่อนเริ่มเข้าปฏิบัติงาน

๑๗. การประเมินผลการปฏิบัติงานของผู้ประกอบการ

กรม สามารถนำผลการปฏิบัติงานแล้วเสร็จตามสัญญาของผู้ยื่นข้อเสนอที่ได้รับการคัดเลือกให้เป็นผู้รับจ้างเพื่อนำมาประเมินผลการปฏิบัติงานของผู้ประกอบการ

ทั้งนี้ หากผู้ยื่นข้อเสนอที่ได้รับการคัดเลือกไม่ผ่านเกณฑ์ที่กำหนดจะถูกระงับการยื่นข้อเสนอหรือทำสัญญากับ กรม ไว้ชั่วคราว

ประกาศประกวดราคาจ้างก่อสร้าง และเอกสารประกวดราคาจ้างก่อสร้างด้วยวิธีประกวดราคาอิเล็กทรอนิกส์ (e-bidding) ฉบับนี้ ถือเป็นส่วนหนึ่งของสัญญาจ้างก่อสร้าง

กรมสรรพากร

สิงหาคม ๒๕๖๙

สรุปราคากลางงานก่อสร้าง

โครงการก่อสร้างอาคารสำนักงาน พร้อมสิ่งก่อสร้างประกอบ
สำนักงานสรรพากรพื้นที่สาขาหาดใหญ่ 1

คำนวณราคากลางโดย

คณะกรรมการกำหนดราคากลาง คำสั่งกรมสรรพากร ที่ (สท.สงขลา 2) 58/2568

สั่ง ณ วันที่ 8 สิงหาคม 2568

แบบ ปร.4

แบบสรุปราคากลางงานก่อสร้าง

ชื่อโครงการ ก่อสร้างอาคารสำนักงานพร้อมสิ่งก่อสร้างประกอบ สำนักงานสรรพากรพื้นที่สาขาหาดใหญ่ 1

สถานที่ก่อสร้าง สำนักงานสรรพากรพื้นที่สาขาหาดใหญ่ 1 อำเภอหาดใหญ่ จังหวัดสงขลา

หน่วยงานเจ้าของโครงการ สำนักงานสรรพากรพื้นที่สาขาหาดใหญ่ 1 **เลขที่แบบ** ยผจ.สข.099/2569

แบบ ปร.1(ก), ปร.2(ก)และ ปร.3 ที่แนบ มีจำนวน 3 ชุด แผ่น

คำนวณราคากลางโดย คณะกรรมการกำหนดราคากลาง คำสั่งกรมสรรพกร ที่ (สท.สงขลา 2) 58/2568

สั่ง ณ วันที่ 8 สิงหาคม 2568 **เมื่อวันที่** 31 กรกฎาคม 2569

หน่วย : บาท

ลำดับที่	รายการ	ค่าก่อสร้าง	หมายเหตุ
	<u>สรุปผลดังนี้</u> : โครงการ ก่อสร้างอาคารสำนักงานพร้อมสิ่งก่อสร้างประกอบ สำนักงานสรรพากรพื้นที่สาขาหาดใหญ่ 1		
1	ค่างานต้นทุน งานอาคาร		
	- งานอาคารสิ่งปลูกสร้าง,งานผังบริเวณและปรับภูมิทัศน์	11,832,089.44	
2	ค่างานงานครุภัณฑ์จัดซื้อ		
	- งานครุภัณฑ์	1,064,786.24	
3	ค่าใช่จ่ายพิเศษตามข้อกำหนด		
	- ทดสอบวัสดุ	30,800.00	
สรุป	**รวมราคาค่าก่อสร้างเป็นเงินทั้งสิ้น**	12,927,675.68	
	(สิบสองล้านเก้าแสนสองหมื่นเจ็ดพันหกร้อยเจ็ดสิบห้าบาทหกสิบแปดสตางค์)		

คณะกรรมการกำหนดราคากลาง คำสั่งกรมสรรพากร ที่ (สท.สงขลา 2) 58/2568 สั่ง ณ วันที่ 8 สิงหาคม 2568

ลงชื่อ.....ประธานกรรมการ
(นายธนเดช สุวรรณ)
นิติกรชำนาญการพิเศษ

ลงชื่อ.....กรรมการ
(นายพรรพัฒน์ พลายด้วง)
วิศวกรโยธาชำนาญการพิเศษ

ลงชื่อ.....กรรมการ
(นางสาวดุษณี พฤกษ์ภักดี)
นักตรวจสอบภาษีชำนาญการ

ลงชื่อ.....กรรมการ
(นางอุษา สุวรรณชาตรี)
เจ้าพนักงานสรรพากรชำนาญงาน

ลงชื่อ.....กรรมการ
(นายคณิต ชูช่วยคำ)
พนักงานวิศวกรโยธา

แบบ ปร.1 (ก)

แบบสรุปราคากลางงานก่อสร้าง

กลุ่มงาน/งาน อาคาร

ชื่อโครงการ ก่อสร้างอาคารสำนักงาน พร้อมสิ่งก่อสร้างประกอบ สำนักงานสรรพากรพื้นที่สาขาหาดใหญ่ 1

สถานที่ก่อสร้าง สำนักงานสรรพากรพื้นที่สาขาหาดใหญ่ 1 อำเภอหาดใหญ่ จังหวัดสงขลา

หน่วยงานเจ้าของโครงการ สำนักงานสรรพากรพื้นที่สาขาหาดใหญ่ 1 **เลขที่แบบ** ยผจ.สข.099/2569

แบบ ปร.1 ที่แนบ มีจำนวน 49 แผ่น

คำนวณราคากลางโดย คณะกรรมการกำหนดราคากลาง คำสั่งกรมสรรพกร ที่ (สท.สงขลา 2) 58/2568

สั่ง ณ วันที่ 8 สิงหาคม 2568 **เมื่อวันที่** 31 กรกฎาคม 2569

หน่วย : บาท

ลำดับที่	รายการ	ค่างานต้นทุน	Factor F	ค่าก่อสร้าง	หมายเหตุ
1	กลุ่มงานอาคาร				
	- งานผังบริเวณและภูมิทัศน์	3,763,764.05	1.2952	4,874,827.19	
	- งานอาคารก่อสร้าง	5,371,573.69	1.2952	6,957,262.24	
	เงื่อนไขการใช้ตาราง Factor F				
	- เงินล่วงหน้าจ่าย.....0 %				
	- เงินประกันผลงานหัก.....0 %				
	- ดอกเบี้ยเงินกู้.....6 %				
	- ภาษีมูลค่าเพิ่ม (vat).....7 %				
สรุป			รวมราคาค่าก่อสร้างเป็นเงินทั้งสิ้น	11,832,089.44	
			(สิบเอ็ดล้านแปดแสนสามหมื่นสองพันแปดสิบเก้าบาทสี่สิบสี่สตางค์)		

คณะกรรมการกำหนดราคากลาง คำสั่งกรมสรรพากร ที่ (สท.สงขลา 2) 58/2568 สั่ง ณ วันที่ 8 สิงหาคม 2568

ลงชื่อ.....ประธานกรรมการ
(นายธนเดช สุวรรณ)
นิติกรชำนาญการพิเศษ

ลงชื่อ.....กรรมการ
(นายพรรพัฒน์ พลายด้วง)
วิศวกรโยธาชำนาญการพิเศษ

ลงชื่อ.....กรรมการ
(นางสาวดุษณี พฤกษ์ภักดี)
นักตรวจสอบภาษีชำนาญการ

ลงชื่อ.....กรรมการ
(นางอุษา สุวรรณชาตรี)
เจ้าพนักงานสรรพากรชำนาญงาน

ลงชื่อ.....กรรมการ
(นายคณิต ชูช่วยคำ)
พนักงานวิศวกรโยธา

แบบแสดงรายการ ปริมาณงาน และราคา

กลุ่มงาน/งาน อาคาร

ชื่อโครงการ ก่อสร้างอาคารสำนักงานพร้อมสิ่งก่อสร้างประกอบ สำนักงานสรรพากรพื้นที่สาขาหาดใหญ่ 1 **เลขที่แบบ** ยผจ.สข.099/2569

สถานที่ก่อสร้าง สำนักงานสรรพากรพื้นที่สาขาหาดใหญ่ 1 อำเภอหาดใหญ่ จังหวัดสงขลา

หน่วยงานเจ้าของโครงการ สำนักงานสรรพากรพื้นที่สาขาหาดใหญ่ 1

คำนวณราคากลางโดย คณะกรรมการกำหนดราคากลาง คำสั่งกรมสรรพกร ที่ (สท.สงขลา 2) 58/2568 สั่ง ณ วันที่ 8 สิงหาคม 2568 **เมื่อวันที่** 31 กรกฎาคม 2569

หน่วย : บาท

ลำดับที่	รายการ	จำนวน	หน่วย	ราคาวัสดุสิ่งของ		ค่าแรงงาน		ค่าวัสดุและแรงงาน	หมายเหตุ
				ราคาต่อหน่วย	จำนวนเงิน	ราคาต่อหน่วย	จำนวนเงิน		
	สรุปค่างานก่อสร้างอาคารสำนักงาน พร้อมสิ่งก่อสร้างประกอบ								
1	**งานผังบริเวณและงานปรับภูมิทัศน์**								
	1.1 งานประตูรั้วสำนักงาน จำนวน 2 ชุด		รวม					277,000.00	
	1.2 งานรั้วด้านหน้าและรอบพื้นที่ก่อสร้างสำนักงาน		รวม					748,717.12	
	1.3 งานป้ายชื่อสำนักงาน		รวม					226,435.67	
	1.4 งานก่อสร้างเสาธง สูง 15.00 ม.		รวม					270,874.48	
	1.5 งานถมดินปรับเกลี่ย		รวม					354,481.50	
	1.6 งานลานคอนกรีตเสริมเหล็ก หนา 0.15 ม.		รวม					521,443.05	
	1.7 งานบล๊อคทางเท้า		รวม					383,044.43	
	1.8 งานระบบสุขาภิบาล ระบบระบายน้ำ		รวม					367,195.80	
	1.9 งานระบบไฟฟ้ากำลังและระบบไฟฟ้าแสงสว่าง ภายนอก		รวม					614,572.00	
	รวมงานผังบริเวณและงานปรับภูมิทัศน์							**3,763,764.05**	
	งานอาคารและสิ่งปลูกสร้าง								
	1.10 งานที่จอดรถยนต์ จำนวน 6 คัน		รวม					248,485.11	
	1.11 งานก่อสร้างป้อมยาม		รวม					225,519.80	
	1.12 งานก่อสร้างอาคารสำนักงาน		รวม					4,897,568.78	
	รวมงานอาคารสิ่งปูกสร้าง							**5,371,573.69**	
	รวมค่าวัสดุและค่าแรงงานทั้งสิ้น							**9,135,337.74**	

แบบแสดงรายการ ปริมาณงาน และราคา

กลุ่มงาน/งาน งานผังบริเวณและงานปรับภูมิทัศน์

ชื่อโครงการ ก่อสร้างอาคารสำนักงานพร้อมสิ่งก่อสร้างประกอบ สำนักงานสรรพากรพื้นที่สาขาหาดใหญ่ 1 **เลขที่แบบ** ยผจ.สข.099/2569

สถานที่ก่อสร้าง สำนักงานสรรพากรพื้นที่สาขาหาดใหญ่ 1 อำเภอหาดใหญ่ จังหวัดสงขลา

หน่วยงานเจ้าของโครงการ สำนักงานสรรพากรพื้นที่สาขาหาดใหญ่ 1

คำนวณราคากลางโดย คณะกรรมการกำหนดราคากลาง คำสั่งกรมสรรพกร ที่ (สท.สงขลา 2) 58/2568 สั่ง ณ วันที่ 8 สิงหาคม 2568 **เมื่อวันที่** 31 กรกฎาคม 2569

หน่วย : บาท

ลำดับที่	รายการ	จำนวน	หน่วย	ราคาวัสดุสิ่งของ		ค่าแรงงาน		ค่าวัสดุและแรงงาน	หมายเหตุ
				ราคาต่อหน่วย	จำนวนเงิน	ราคาต่อหน่วย	จำนวนเงิน		
1.1	**งานประตูรั้วสำนักงาน จำนวน 2 ชุด**								
	1.1.1 งานรื้อประตูรั้วของเดิม								
	- งานรื้อถอนประตูเหล็กของเดิมออก ขนาด 2.00x3.20 ม.	2.00	ชุด	-	-	1,000.00	2,000.00	2,000.00	
	1.1.2 งานก่อสร้างประตูรั้ว เข้า-ออก ใหม่								
	- ตราสัญลักษณ์ กรมสรรพากร งานสแตนเลส Dai 0.70 ม.	2.00	L/S	17,500.00	35,000.00	-	-	35,000.00	
	(ให้นำเสนอก่อนดำเนินการ)								
	- งานประตูรั้วเหล็กอัลลอยด์พร้อมอุปกรณ์ประกอบ	2.00	ชุด	120,000.00	240,000.00	-	-	240,000.00	
	(รายละเอียดตามแบบให้นำเสนอก่อนฯ)								
	รวมค่างานประตูรั้วสำนักงาน จำนวน 2 ชุด							277,000.00	

แบบแสดงรายการ ปริมาณงาน และราคา

กลุ่มงาน/งาน งานผังบริเวณและงานปรับภูมิทัศน์

ชื่อโครงการ ก่อสร้างอาคารสำนักงานพร้อมสิ่งก่อสร้างประกอบ สำนักงานสรรพากรพื้นที่สาขาหาดใหญ่ 1 **เลขที่แบบ** ยผจ.สข.033/2566

สถานที่ก่อสร้าง สำนักงานสรรพากรพื้นที่สาขาหาดใหญ่ 1 อำเภอหาดใหญ่ จังหวัดสงขลา

หน่วยงานเจ้าของโครงการ สำนักงานสรรพากรพื้นที่สาขาหาดใหญ่ 1

คำนวณราคากลางโดย คณะกรรมการกำหนดราคากลาง คำสั่งกรมสรรพกร ที่ (สท.สงขลา 2) 58/2568 สั่ง ณ วันที่ 8 สิงหาคม 2568 **เมื่อวันที่** 31 กรกฎาคม 2569

หน่วย : บาท

ลำดับที่	รายการ	จำนวน	หน่วย	ราคาวัสดุสิ่งของ		ค่าแรงงาน		ค่าวัสดุและแรงงาน	หมายเหตุ
				ราคาต่อหน่วย	จำนวนเงิน	ราคาต่อหน่วย	จำนวนเงิน		
1.2	**งานรั้วด้านหน้าและรอบพื้นที่ก่อสร้างสำนักงาน**								
	1.2.1 งานรื้อถอน								
	- งานรื้อโครงสร้าง ค.ส.ล.เดิม ฐานราก,ตอม้อ,คานคอดินและเสาเดิมออก	17.88	ลบ.ม	-	-	615.00	10,996.20	10,996.20	รื้อขนทิ้ง
	- งานรื้อผนังกำแพงก่ออิฐบล๊อคเดิมออก	72.00	ตร.ม	-	-	45.00	3,240.00	3,240.00	รื้อขนทิ้ง
	รวมงานรื้อถอน							**14,236.20**	
	1.2.2 งานรั้วด้านหน้า (รั้วแบบรูปที่ 1 รั้วเหล็กอัลลอยตามแบบ)								
	งานคิดปริมาณงานเสา รั้ว 1 ต้น								
	- งานเสาเข็ม คอร.สี่เหลี่ยมตัน0.18x0.18x 4.00 ม	1.00	ต้น	1,010.00	1,010.00	192.00	192.00	1,202.00	
	พร้อม Dowel 4-DB 12 มม.@ 2.00 ม.								
	- ค่าตัดหัวเสาเข็ม	1.00	ต้น	-	-	185.00	185.00	185.00	
	- งานขุดดินฐานราก+ถมคืน	0.21	ลบ.ม.	-	-	292.00	61.32	61.32	ดินลูกรัง
	- ทรายหยาบรองฐานราก	0.01	ลบ.ม.	672.00	6.72	121.00	1.21	7.93	
	- คอนกรีตหยาบ 1:3:5	0.01	ลบ.ม.	2,400.00	19.20	427.00	3.41	22.61	
	- คอนกรีตโครงสร้าง strength 240 Ksc. ลูกบาศก์	0.13	ลบ.ม.	2,597.00	335.01	421.00	54.30	389.31	
	- งานเหล็กเสริมคอนกรีต								
	เหล็กเสริม SR24 RB 6	2.23	ก.ก.	26.04	58.06	4.90	10.92	68.98	
	เหล็กเสริม SR24 RB 9	1.71	ก.ก.	22.61	38.66	4.90	8.37	47.03	
	เหล็กเสริม SD40 DB 12	18.96	ก.ก.	20.21	383.18	3.90	73.94	457.12	
	- ลวดผูกเหล็ก	0.69	ตร.ม.	39.72	27.28	-	-	27.28	

แบบแสดงรายการ ปริมาณงาน และราคา

กลุ่มงาน/งาน งานผังบริเวณและงานปรับภูมิทัศน์

ชื่อโครงการ ก่อสร้างอาคารสำนักงานพร้อมสิ่งก่อสร้างประกอบ สำนักงานสรรพากรพื้นที่สาขาหาดใหญ่ 1 **เลขที่แบบ** ยผจ.สข.033/2566

สถานที่ก่อสร้าง สำนักงานสรรพากรพื้นที่สาขาหาดใหญ่ 1 อำเภอหาดใหญ่ จังหวัดสงขลา

หน่วยงานเจ้าของโครงการ สำนักงานสรรพากรพื้นที่สาขาหาดใหญ่ 1

คำนวณราคากลางโดย คณะกรรมการกำหนดราคากลาง คำสั่งกรมสรรพกร ที่ (สท.สงขลา 2) 58/2568 สั่ง ณ วันที่ 8 สิงหาคม 2568 **เมื่อวันที่** 31 กรกฎาคม 2569

หน่วย : บาท

ลำดับที่	รายการ	จำนวน	หน่วย	ราคาวัสดุสิ่งของ		ค่าแรงงาน		ค่าวัสดุและแรงงาน	หมายเหตุ
				ราคาต่อหน่วย	จำนวนเงิน	ราคาต่อหน่วย	จำนวนเงิน		
	- ค่าแรงไม้แบบ	2.38	ตร.ม.	-	-	163.00	387.94	387.94	
	- ไม้แบบคิด 80%	1.90	ตร.ม.	400.00	761.60	-	-	761.60	
	- ไม้คร่าวรัดแบบ	0.57	ลบ.ฟ.	400.00	228.48	-	-	228.48	
	- ตะปู	0.48	กก	51.40	24.46	-	-	24.46	
	- งานก่ออิฐพอกเสา	2.07	ตร.ม	280.00	579.60	129.00	267.03	846.63	
	- งานจับเหลี่ยมฉาบปูนเสา	4.35	ตร.ม	84.00	365.40	110.00	478.50	843.90	
	- บัวปูนปั้นหัวเสารั้ว	2.20	ม.	220.00	484.00	75.00	165.00	649.00	
	- บัวปูนปั้นสำเร็จรูป ขนาด 3" พร้อมทาสี	3.60	ม.	220.00	792.00	75.00	270.00	1,062.00	
	งานเสากรุกระเบื้องเซรามิค ขนาด 300x70x13 มม. (เลือกภายหลัง)	0.54	ตร.ม.	850.00	459.00	184.00	99.36	558.36	
	- งานทาสีเสา	4.73	ตร.ม	35.00	165.55	35.00	165.55	331.10	
	ที่เสียบธงเหล็กท่อกลม 2"ยาว 0.25 ม.พร้อมยึดติดเสา	1.00	ต้น	300.00	300.00	-	-	300.00	
	รวมงานเสารั้ว 1 ต้น							8,462.05	
	รวมงานเสารั้ว 12 ต้น	**12.00**	**ต้น**					**101,544.60**	

แบบแสดงรายการ ปริมาณงาน และราคา

กลุ่มงาน/งาน งานผังบริเวณและงานปรับภูมิทัศน์

ชื่อโครงการ ก่อสร้างอาคารสำนักงานพร้อมสิ่งก่อสร้างประกอบ สำนักงานสรรพากรพื้นที่สาขาหาดใหญ่ 1 **เลขที่แบบ** ยผจ.สข.033/2566

สถานที่ก่อสร้าง สำนักงานสรรพากรพื้นที่สาขาหาดใหญ่ 1 อำเภอหาดใหญ่ จังหวัดสงขลา

หน่วยงานเจ้าของโครงการ สำนักงานสรรพากรพื้นที่สาขาหาดใหญ่ 1

คำนวณราคากลางโดย คณะกรรมการกำหนดราคากลาง คำสั่งกรมสรรพกร ที่ (สท.สงขลา 2) 58/2568 สั่ง ณ วันที่ 8 สิงหาคม 2568 **เมื่อวันที่** 31 กรกฎาคม 2569

หน่วย : บาท

ลำดับที่	รายการ	จำนวน	หน่วย	ราคาวัสดุสิ่งของ		ค่าแรงงาน		ค่าวัสดุและแรงงาน	หมายเหตุ
				ราคาต่อหน่วย	จำนวนเงิน	ราคาต่อหน่วย	จำนวนเงิน		
	งานคิดปริมาณงานรั้ว 1 ช่วงๆละ 3.00 ม.								
	- คอนกรีตโครงสร้าง strength 240 Ksc. ลูกบาศก์	0.24	ลบ.ม.	2,597.00	623.28	421.00	101.04	724.32	
	- งานเหล็กเสริมคอนกรีต								
	เหล็กเสริม SR24 RB 6	4.47	ก.ก.	26.04	116.39	4.90	21.90	138.29	
	เหล็กเสริม SD40 DB 12	11.61	ก.ก.	20.21	234.63	3.90	45.27	279.90	
	- ลวดผูกเหล็ก	0.48	ตร.ม.	39.72	19.16	-	-	19.16	
	- ค่าแรงไม้แบบ	2.40	ตร.ม.	-	-	163.00	391.20	391.20	
	- ไม้แบบคิด 80%	1.20	ตร.ม.	400.00	480.00	-	-	480.00	
	- ไม้คร่าวรัดแบบ	0.36	ลบ.ฟ.	400.00	144.00	-	-	144.00	
	- ตะปู	0.30	กก	51.40	15.42	-	-	15.42	
	- ผนังก่ออิฐ (อิฐบล็อค)	2.10	ตร.ม.	213.00	447.30	85.00	178.50	625.80	
	- ทับหลังผนัง กว้าง 0.20x0.10 ม.	3.00	ม.	140.00	420.00	92.00	276.00	696.00	
	- งานจับเหลี่ยมพร้อมฉาบปูนผนัง	4.20	ตร.ม.	85.00	357.00	96.00	403.20	760.20	
	- งานแผงรั้วเหล็กอัลลอยด์ (เหมาจ่าย)	1.00	L/S	17,500.00	17,500.00	650.00	650.00	18,150.00	สืบราคา
	- ตราสัญญลักษณ์กรมสรรพากร งานสแตนเลส ขนาด Dia 0.40 ซม.(ติดรั้ว 1 ต่อช่วง)	1.00	L/S	8,500.00	8,500.00	500.00	500.00	9,000.00	สืบราคา
	- งานทาสีผนัง	5.40	ตร.ม.	35.00	189.00	35.00	189.00	378.00	
	รวมงานผนังรั้ว 1 ช่วงๆละ 3.00 ม.							**31,802.29**	
	เฉลี่ยต่อเมตร							10,600.76	
	ผนังรั้วด้านหน้ายาวทั้งหมด	**19.00**	**ม.**					**201,414.50**	
	รวมงานก่อสร้างรั้วตามแบบรูปที่ 1 ทั้งหมดเป็นเงิน							**302,959.10**	

แบบแสดงรายการ ปริมาณงาน และราคา

กลุ่มงาน/งาน งานผังบริเวณและงานปรับภูมิทัศน์

ชื่อโครงการ ก่อสร้างอาคารสำนักงานพร้อมสิ่งก่อสร้างประกอบ สำนักงานสรรพากรพื้นที่สาขาหาดใหญ่ 1 **เลขที่แบบ** ยผจ.สข.033/2566

สถานที่ก่อสร้าง สำนักงานสรรพากรพื้นที่สาขาหาดใหญ่ 1 อำเภอหาดใหญ่ จังหวัดสงขลา

หน่วยงานเจ้าของโครงการ สำนักงานสรรพากรพื้นที่สาขาหาดใหญ่ 1

คำนวณราคากลางโดย คณะกรรมการกำหนดราคากลาง คำสั่งกรมสรรพกร ที่ (สท.สงขลา 2) 58/2568 สั่ง ณ วันที่ 8 สิงหาคม 2568 **เมื่อวันที่** 31 กรกฎาคม 2569

หน่วย : บาท

ลำดับที่	รายการ	จำนวน	หน่วย	ราคาวัสดุสิ่งของ		ค่าแรงงาน		ค่าวัสดุและแรงงาน	หมายเหตุ
				ราคาต่อหน่วย	จำนวนเงิน	ราคาต่อหน่วย	จำนวนเงิน		
	1.2.3 งานรั้วสำนักงาน ด้านข้างขวา (รั้วแบบที่ 2 รั้วก่ออิฐบล็อคทึบ) ความยาว 106 ม.								
	งานคิดปริมาณงาน เสา 1 ต้น								
	- งานเสาเข็ม คอร.สี่เหลี่ยมตัน0.18x0.18x 4.00 ม.	1.00	ต้น	1,010.00	1,010.00	192.00	192.00	1,202.00	
	พร้อม Dowel 4-DB 12 มม.@ 2.00 ม.								
	- ค่าตัดหัวเสาเข็ม	1.00	ต้น	-	-	185.00	185.00	185.00	
	- งานขุดดินฐานราก+ถมคืน	0.21	ลบ.ม.	-	-	292.00	61.32	61.32	ดินลูกรัง
	- ทรายหยาบรองฐานราก	0.01	ลบ.ม.	672.00	6.72	121.00	1.21	7.93	
	- คอนกรีตหยาบ 1:3:5	0.01	ลบ.ม.	2,400.00	19.20	427.00	3.41	22.61	
	- คอนกรีตโครงสร้าง strength 240 Ksc. ลูกบาศก์	0.13	ลบ.ม.	2,597.00	335.01	421.00	54.30	389.31	
	- งานเหล็กเสริมคอนกรีต				-		-	-	
	- เหล็ก SR24 RB Ø 6 mm.	2.23	ก.ก.	26.04	58.06	4.90	10.92	68.98	
	- เหล็ก SR24 RB Ø 9 mm.	1.71	ก.ก.	22.61	38.66	4.90	8.37	47.03	
	- เหล็ก SD40 DB Ø 12 mm.	18.96	ก.ก.	20.21	383.18	3.90	73.94	457.12	
	- ลวดผูกเหล็ก	0.69	ตร.ม.	39.72	27.28	-	-	27.28	
	- ค่าแรงไม้แบบ	2.38	ตร.ม.	-	-	163.00	387.94	387.94	
	- ไม้แบบคิด 80%	1.90	ตร.ม.	400.00	761.60	-	-	761.60	
	- ไม้คร่าวรัดแบบ (คิด 30% ของไม้แบบ)	0.57	ลบ.ฟ.	400.00	228.48	-	-	228.48	
	- ตะปู	0.48	กก	51.40	24.46	-	-	24.46	
	- งานจับเหลี่ยมและฉาบปูนเรียบโครงสร้างเสา	1.26	ตร.ม.	84.00	105.84	110.00	138.60	244.44	

แบบแสดงรายการ ปริมาณงาน และราคา

กลุ่มงาน/งาน งานผังบริเวณและงานปรับภูมิทัศน์

ชื่อโครงการ ก่อสร้างอาคารสำนักงานพร้อมสิ่งก่อสร้างประกอบ สำนักงานสรรพากรพื้นที่สาขาหาดใหญ่ 1 **เลขที่แบบ** ยผจ.สข.033/2566

สถานที่ก่อสร้าง สำนักงานสรรพากรพื้นที่สาขาหาดใหญ่ 1 อำเภอหาดใหญ่ จังหวัดสงขลา

หน่วยงานเจ้าของโครงการ สำนักงานสรรพากรพื้นที่สาขาหาดใหญ่ 1

คำนวณราคากลางโดย คณะกรรมการกำหนดราคากลาง คำสั่งกรมสรรพกร ที่ (สท.สงขลา 2) 58/2568 สั่ง ณ วันที่ 8 สิงหาคม 2568 **เมื่อวันที่** 31 กรกฎาคม 2569

หน่วย : บาท

ลำดับที่	รายการ	จำนวน	หน่วย	ราคาวัสดุสิ่งของ		ค่าแรงงาน		ค่าวัสดุและแรงงาน	หมายเหตุ
				ราคาต่อหน่วย	จำนวนเงิน	ราคาต่อหน่วย	จำนวนเงิน		
	- งานทาสีเสา	1.26	ตร.ม.	35.00	44.10	35.00	44.10	88.20	
	รวมงานเสารั้ว 1 ต้น							4,203.70	
	รวมงานเสารั้ว 12 ต้น	37.00	ต้น					155,536.90	
	งานผนังรั้วก่ออิฐบล็อค คิด 1 ช่วงๆละ 3 ม.								
	- คอนกรีตโครงสร้าง strength 240 Ksc. ลูกบาศก์	0.24	ลบ.ม.	2,597.00	623.28	421.00	101.04	724.32	
	- งานเหล็กเสริมคอนกรีต				-		-	-	
	- เหล็ก SR24 RB Ø 6 mm.	4.47	ก.ก.	26.04	116.39	4.90	21.90	138.29	
	- เหล็ก SD40 DB Ø 12 mm.	11.61	ก.ก.	20.21	234.63	3.90	45.27	279.90	
	- ลวดผูกเหล็ก	0.48	ตร.ม.	39.72	19.16	-	-	19.16	
	- ค่าแรงไม้แบบ	2.40	ตร.ม.	-	-	163.00	391.20	391.20	
	- ไม้แบบคิด 80%	1.20	ตร.ม.	400.00	480.00	-	-	480.00	
	- ไม้คร่าวรัดแบบ	0.36	ลบ.ฟ.	400.00	144.00	-	-	144.00	
	- ตะปู	0.30	กก	51.40	15.42	-	-	15.42	
	- ผนังก่ออิฐบล็อค	6.30	ตร.ม.	213.00	1,341.90	95.00	598.50	1,940.40	
	- ทับหลังผนัง กว้าง 0.10 ม.	3.00	ม.	110.00	330.00	75.00	225.00	555.00	
	- งานจับเหลี่ยมพร้อมฉาบปูนผนัง (ก่อเซาะร่อง)	12.60	ตร.ม.	84.00	1,058.40	127.00	1,600.20	2,658.60	
	- งานทาสีผนัง	5.40	ตร.ม.	35.00	189.00	35.00	189.00	378.00	
	รวมงานผนังรั้ว 1 ช่วงๆละ 3.00 ม.							**7,724.29**	
	เฉลี่ยต่อเมตร							2,574.76	
	ผนังรั้วด้านหน้ายาวทั้งหมด	106.00	ม.					**272,924.91**	

แบบแสดงรายการ ปริมาณงาน และราคา

กลุ่มงาน/งาน งานผังบริเวณและงานปรับภูมิทัศน์

ชื่อโครงการ ก่อสร้างอาคารสำนักงานพร้อมสิ่งก่อสร้างประกอบ สำนักงานสรรพากรพื้นที่สาขาหาดใหญ่ 1 **เลขที่แบบ** ยผจ.สข.033/2566

สถานที่ก่อสร้าง สำนักงานสรรพากรพื้นที่สาขาหาดใหญ่ 1 อำเภอหาดใหญ่ จังหวัดสงขลา

หน่วยงานเจ้าของโครงการ สำนักงานสรรพากรพื้นที่สาขาหาดใหญ่ 1

คำนวณราคากลางโดย คณะกรรมการกำหนดราคากลาง คำสั่งกรมสรรพกร ที่ (สท.สงขลา 2) 58/2568 สั่ง ณ วันที่ 8 สิงหาคม 2568 **เมื่อวันที่** 31 กรกฎาคม 2569

หน่วย : บาท

ลำดับที่	รายการ	จำนวน	หน่วย	ราคาวัสดุสิ่งของ		ค่าแรงงาน		ค่าวัสดุและแรงงาน	หมายเหตุ
				ราคาต่อหน่วย	จำนวนเงิน	ราคาต่อหน่วย	จำนวนเงิน		
	รวมงานก่อสร้างรั้วตามแบบรูปที่ 2 รั้วทึบ ทั้งหมดเป็นเงิน							**428,461.81**	
	ค่างานทดสอบวัสดุ								
	- งานทดสอบกำลังอัดของคอนกรีตชิ้นส่วนงานโครงสร้าง	9.00	ต.ย	100.00	900.00	-	-	900.00	
	- งานทดสอบกำลังรับแรงดึงของเหล็กเสริม คสล.								
	ทดสอบเหล็ก SR24 RB Ø 6 mm.	3.00	ต.ย	240.00	720.00		-	720.00	
	ทดสอบเหล็ก SR24 RB Ø 9 mm.	3.00	ต.ย	240.00	720.00		-	720.00	
	ทดสอบเหล็ก SD40 DB Ø 12 mm.	3.00	ต.ย	240.00	720.00		-	720.00	
	รวมค่างานทดสอบวัสดุ							**3,060.00**	
	หมายเหตุ ค่าทดสอบอ้างอิงราคาจากศูนย์ทดสอบวัสดุสำนักงานโยธาธิการและผังเมืองจังหวัดสงขลา								
	รวมค่างานรั้วด้านหน้าและรอบพื้นที่ก่อสร้างสำนักงาน		งาน					**748,717.12**	

แบบแสดงรายการ ปริมาณงาน และราคา

กลุ่มงาน/งาน งานผังบริเวณและงานปรับภูมิทัศน์

ชื่อโครงการ ก่อสร้างอาคารสำนักงานพร้อมสิ่งก่อสร้างประกอบ สำนักงานสรรพากรพื้นที่สาขาหาดใหญ่ 1 **เลขที่แบบ** ยผจ.สข.099/2569

สถานที่ก่อสร้าง สำนักงานสรรพากรพื้นที่สาขาหาดใหญ่ 1 อำเภอหาดใหญ่ จังหวัดสงขลา

หน่วยงานเจ้าของโครงการ สำนักงานสรรพากรพื้นที่สาขาหาดใหญ่ 1

คำนวณราคากลางโดย คณะกรรมการกำหนดราคากลาง คำสั่งกรมสรรพกร ที่ (สท.สงขลา 2) 58/2568 สั่ง ณ วันที่ 8 สิงหาคม 2568 **เมื่อวันที่** 31 กรกฎาคม 2569

หน่วย : บาท

ลำดับที่	รายการ	จำนวน	หน่วย	ราคาวัสดุสิ่งของ		ค่าแรงงาน		ค่าวัสดุและแรงงาน	หมายเหตุ
				ราคาต่อหน่วย	จำนวนเงิน	ราคาต่อหน่วย	จำนวนเงิน		
1.3	**งานป้ายชื่อสำนักงาน**								
	1.3.1 งานฐานรากและโครงสร้าง คสล.								
	- งานเสาเข็ม คอร.สี่เหลี่ยมตัน0.18x0.18x 4.00 ม.	3.00	ต้น	1,010.00	3,030.00	192.00	576.00	3,606.00	
	พร้อม Dowel 4-DB 12 มม.@ 2.00 ม.								
	- งานขุดดินฐานราก+ถมคืน	1.00	ลบ.ม.	-	-	292.00	292.00	292.00	ดินลูกรัง
	- ทรายหยาบรองฐานราก	0.30	ลบ.ม.	672.00	201.60	121.00	36.30	237.90	
	- คอนกรีตหยาบ 1:3:5	0.30	ลบ.ม.	2,400.00	720.00	426.00	127.80	847.80	
	- คอนกรีตโครงสร้าง strength 240 Ksc. ลูกบาศก์	3.40	ลบ.ม.	2,597.00	8,829.80	421.00	1,431.40	10,261.20	
	- งานเหล็กเสริมคอนกรีต								
	- เหล็ก SR24 RB Ø 6 mm.	51.00	ก.ก.	26.04	1,328.04	4.90	249.90	1,577.94	
	- เหล็ก SR24 RB Ø 9 mm.	80.00	ก.ก.	22.61	1,808.80	4.90	392.00	2,200.80	
	- เหล็ก SD40 DB Ø 12 mm.	229.00	ก.ก.	20.21	4,628.09	3.90	893.10	5,521.19	
	- ลวดผูกเหล็ก	11.00	ก.ก.	39.72	436.92	-	-	436.92	
	- ค่าแรงไม้แบบ	30.00	ตร.ม.	-	-	163.00	4,890.00	4,890.00	
	- ไม้แบบคิด 60%	18.00	ตร.ม.	400.00	7,200.00	-	-	7,200.00	
	- ไม้คร่าวรัดแบบ (30%ของไม้แบบ)	5.40	ลบ.ฟ.	400.00	2,160.00	-	-	2,160.00	
	- ตะปู	7.50	ก.ก.	51.40	385.50	-	-	385.50	
	ค่างานทดสอบวัสดุ								
	- งานทดสอบกำลังอัดของคอนกรีตชิ้นส่วนงานโครงสร้าง	6.00	ต.ย	100.00	600.00	-	-	600.00	

กลุ่มงาน/งาน งานผังบริเวณและงานปรับภูมิทัศน์

ชื่อโครงการ ก่อสร้างอาคารสำนักงานพร้อมสิ่งก่อสร้างประกอบ สำนักงานสรรพากรพื้นที่สาขาหาดใหญ่ 1 **เลขที่แบบ** ยผจ.สข.099/2569

สถานที่ก่อสร้าง สำนักงานสรรพากรพื้นที่สาขาหาดใหญ่ 1 อำเภอหาดใหญ่ จังหวัดสงขลา

หน่วยงานเจ้าของโครงการ สำนักงานสรรพากรพื้นที่สาขาหาดใหญ่ 1

คำนวณราคากลางโดย คณะกรรมการกำหนดราคากลาง คำสั่งกรมสรรพกร ที่ (สท.สงขลา 2) 58/2568 สั่ง ณ วันที่ 8 สิงหาคม 2568 **เมื่อวันที่** 31 กรกฎาคม 2569

หน่วย : บาท

ลำดับที่	รายการ	จำนวน	หน่วย	ราคาวัสดุสิ่งของ		ค่าแรงงาน		ค่าวัสดุและแรงงาน	หมายเหตุ
				ราคาต่อหน่วย	จำนวนเงิน	ราคาต่อหน่วย	จำนวนเงิน		
	- งานทดสอบกำลังรับแรงดึง SR24 RB Ø 6 mm.	3.00	ต.ย	240.00	720.00		-	720.00	
	- งานทดสอบกำลังรับแรงดึง SR24 RB Ø 9 mm.	3.00	ต.ย	240.00	720.00		-	720.00	
	- งานทดสอบกำลังรับแรงดึงSD40 DB Ø 12 mm.	3.00	ต.ย	240.00	720.00		-	720.00	
	รวมงานโครงสร้าง							**42,377.25**	
	1.3.2 งานสถาปัตยกรรมและแต่งผิว								
	- ผนังก่ออิฐสี่รูเต็มแผ่น	13.62	ตร.ม.	584.00	7,954.08	195.00	2,655.90	10,609.98	
	- งานหล่อเอ็นทับหลังป้าย	16.50	ม.	110.00	1,815.00	74.00	1,221.00	3,036.00	
	- งานจับเหลี่ยมและฉาบขัดมันเรียบ (หลังป้าย)	13.62	ตร.ม.	85.00	1,157.70	96.00	1,307.52	2,465.22	
	- งานจับเหลี่ยมและฉาบปูนเรียบ	13.62	ตร.ม.	85.00	1,157.70	96.00	1,307.52	2,465.22	
	- ป้ายบุหินแกรนิตสีดำ 60x L	22.00	ม.	3,200.00	70,400.00	450.00	9,900.00	80,300.00	
	- บัวขอบป้ายกว้าง 0.15 ม.หินแกรนิต	16.55	ม.	1,500.00	24,825.00	140.00	2,317.00	27,142.00	
	- ไฟส่องป้าย LED 80 w. พร้อมอุปกรณ์ติดตั้ง	3.00	ชุด	5,500.00	16,500.00	200.00	600.00	17,100.00	
	- ตราสัญญลักษณ์กรมสรรพากร แผ่นเหล็กสแตนเลส Dai 0.80 ม.	1.00	ชุด	17,000.00	17,000.00	-	-	17,000.00	สืบราคา
	กัดกรดลงสี ยกขอบ 1 นิ้ว (เหมาจ่าย)								
	- ตัวอักษรป้ายชื่อสแตนเลสยกขอบ 1 นิ้ว	1.00	ชุด	12,920.00	12,920.00	-	-	12,920.00	สืบราคา
	สำนักงานสรรพากรพื้นที่สาขาหาดใหญ่ 1 (ภาษาไทย)								
	- ตัวอักษรป้ายชื่อสแตนเลสยกขอบ 1 นิ้ว	1.00	ชุด	11,020.00	11,020.00	-	-	11,020.00	
	HATVAI AREA REVENUE BRANCH OFFICE 1 (ภาษาอังกฤษ)								
	รวมงานสถาปัตยกรรม							**184,058.42**	

แบบแสดงรายการ ปริมาณงาน และราคา

กลุ่มงาน/งาน งานผังบริเวณและงานปรับภูมิทัศน์

ชื่อโครงการ ก่อสร้างอาคารสำนักงานพร้อมสิ่งก่อสร้างประกอบ สำนักงานสรรพากรพื้นที่สาขาหาดใหญ่ 1 **เลขที่แบบ** ยผจ.สข.099/2569

สถานที่ก่อสร้าง สำนักงานสรรพากรพื้นที่สาขาหาดใหญ่ 1 อำเภอหาดใหญ่ จังหวัดสงขลา

หน่วยงานเจ้าของโครงการ สำนักงานสรรพากรพื้นที่สาขาหาดใหญ่ 1

คำนวณราคากลางโดย คณะกรรมการกำหนดราคากลาง คำสั่งกรมสรรพกร ที่ (สท.สงขลา 2) 58/2568 สั่ง ณ วันที่ 8 สิงหาคม 2568 **เมื่อวันที่** 31 กรกฎาคม 2569

หน่วย : บาท

ลำดับที่	รายการ	จำนวน	หน่วย	ราคาวัสดุสิ่งของ		ค่าแรงงาน		ค่าวัสดุและแรงงาน	หมายเหตุ
				ราคาต่อหน่วย	จำนวนเงิน	ราคาต่อหน่วย	จำนวนเงิน		
	รวมค่างานป้ายชื่อสำนักงาน							226,435.67	

แบบแสดงรายการ ปริมาณงาน และราคา

กลุ่มงาน/งาน งานผังบริเวณและงานปรับภูมิทัศน์

ชื่อโครงการ ก่อสร้างอาคารสำนักงานพร้อมสิ่งก่อสร้างประกอบ สำนักงานสรรพากรพื้นที่สาขาหาดใหญ่ 1 **เลขที่แบบ** ยผจ.สข.099/2569

สถานที่ก่อสร้าง สำนักงานสรรพากรพื้นที่สาขาหาดใหญ่ 1 อำเภอหาดใหญ่ จังหวัดสงขลา

หน่วยงานเจ้าของโครงการ สำนักงานสรรพากรพื้นที่สาขาหาดใหญ่ 1

คำนวณราคากลางโดย คณะกรรมการกำหนดราคากลาง คำสั่งกรมสรรพกร ที่ (สท.สงขลา 2) 58/2568 สั่ง ณ วันที่ 8 สิงหาคม 2568 **เมื่อวันที่** 31 กรกฎาคม 2569

หน่วย : บาท

ลำดับที่	รายการ	จำนวน	หน่วย	ราคาวัสดุสิ่งของ		ค่าแรงงาน		ค่าวัสดุและแรงงาน	หมายเหตุ
				ราคาต่อหน่วย	จำนวนเงิน	ราคาต่อหน่วย	จำนวนเงิน		
4	**งานก่อสร้างเสาธง สูง 15.00 ม.**								
	- งานเสาเข็ม คอร.สี่เหลี่ยมตัน ขนาด0.18x0.18x 5.00 ม.	8.00	ต้น	1,262.50	10,100.00	240.00	1,920.00	12,020.00	
	พร้อมเหล็ก DOWEN 4-DB12 ยาว 2.00 ม./ต้น								
	- สกัดหัวเสาเข็ม คอร. สี่เหลี่ยมตัน 0.18x0.18 ม	8.00	ต้น	-	-	185.00	1,480.00	1,480.00	
	- งานเสาเข็ม คอร.สี่เหลี่ยมตัน ขนาด 0.20x0.20x 12.00 ม.	4.00	ต้น	3,457.94	13,831.76	660.00	2,640.00	16,471.76	
	พร้อมเหล็ก DOWEN 4-DB12 ยาว 2.50 ม./ต้น								
	- สกัดหัวเสาเข็ม คอร. สี่เหลี่ยมตัน 0.20x0.20 ม	4.00	ต้น	-	-	205.00	820.00	820.00	
	- งานขุดดินฐานรากและถมคืน	3.00	ลบ.ม.	-	-	292.00	876.00	876.00	ดินลูกรัง
	- งานคอนกรีตรองก้นฐานราก 1 : 3 : 5	0.20	ลบ.ม.	2,400.00	480.00	427.00	85.40	565.40	
	- คอนกรีตโครงสร้าง strength 240 Ksc.	6.00	ลบ.ม.	2,597.00	15,582.00	421.00	2,526.00	18,108.00	
	- งานเหล็กเสริมคอนกรีต								
	- เหล็ก SR24 RB Ø 6 mm.	50.50	ก.ก.	26.04	1,315.02	4.90	247.45	1,562.47	
	- เหล็ก SR24 RB Ø 9 mm.	205.50	ก.ก.	22.61	4,646.35	4.90	1,006.95	5,653.30	
	- เหล็ก SD40 DB Ø 12 mm.	147.00	ก.ก.	20.21	2,970.87	3.90	573.30	3,544.17	
	- เหล็ก SD40 DB Ø 16 mm.	104.50	ก.ก.	19.71	2,059.69	3.90	407.55	2,467.24	
	- เหล็ก SD40 DB Ø 20 mm.	73.50	ก.ก.	19.84	1,458.24	3.50	257.25	1,715.49	
	- ลวดผูกเหล็ก	17.43	ก.ก.	39.72	692.31	-	-	692.31	
	- ค่าแรงไม้แบบ	10.00	ตร.ม.	-	-	163.00	1,630.00	1,630.00	
	- ไม้แบบคิด 80%	8.00	ตร.ม.	400.00	3,200.00	-	-	3,200.00	
	- ไม้คร่าวรัดแบบ	2.40	ลบ.ฟ.	400.00	960.00	-	-	960.00	

แบบแสดงรายการ ปริมาณงาน และราคา

กลุ่มงาน/งาน งานผังบริเวณและงานปรับภูมิทัศน์

ชื่อโครงการ ก่อสร้างอาคารสำนักงานพร้อมสิ่งก่อสร้างประกอบ สำนักงานสรรพากรพื้นที่สาขาหาดใหญ่ 1 **เลขที่แบบ** ยผจ.สข.099/2569

สถานที่ก่อสร้าง สำนักงานสรรพากรพื้นที่สาขาหาดใหญ่ 1 อำเภอหาดใหญ่ จังหวัดสงขลา

หน่วยงานเจ้าของโครงการ สำนักงานสรรพากรพื้นที่สาขาหาดใหญ่ 1

คำนวณราคากลางโดย คณะกรรมการกำหนดราคากลาง คำสั่งกรมสรรพกร ที่ (สท.สงขลา 2) 58/2568 สั่ง ณ วันที่ 8 สิงหาคม 2568 **เมื่อวันที่** 31 กรกฎาคม 2569

หน่วย : บาท

ลำดับที่	รายการ	จำนวน	หน่วย	ราคาวัสดุสิ่งของ		ค่าแรงงาน		ค่าวัสดุและแรงงาน	หมายเหตุ
				ราคาต่อหน่วย	จำนวนเงิน	ราคาต่อหน่วย	จำนวนเงิน		
	- ตะปู	2.50	ก.ก.	51.40	128.50	-	-	128.50	
	ค่างานทดสอบวัสดุ								
	- งานทดสอบกำลังอัดของคอนกรีตชิ้นส่วนงานโครงสร้าง	9.00	ต.ย	100.00	900.00	-	-	900.00	
	- งานทดสอบกำลังรับแรงดึงเหล็ก SR24 RB Ø 6 mm.	3.00	ต.ย	240.00	720.00		-	720.00	
	- งานทดสอบกำลังรับแรงดึงเหล็ก SR24 RB Ø 9 mm.	3.00	ต.ย	240.00	720.00		-	720.00	
	- งานทดสอบกำลังรับแรงดึงเหล็ก SD40 DB Ø 12 mm.	3.00	ต.ย	240.00	720.00		-	720.00	
	- งานทดสอบกำลังรับแรงดึงเหล็ก SD40 DB Ø 16 mm.	3.00	ต.ย	274.00	822.00		-	822.00	
	- งานทดสอบกำลังรับแรงดึงเหล็ก SD40 DB Ø 20 mm.	3.00	ต.ย	274.00	822.00		-	822.00	
	- บันได+พื้นผิวทรายล้าง แนวเซาะร่อง PVC	31.36	ตร.ม.	320.00	10,035.20	199.00	6,240.64	16,275.84	
	- ฐานเสาธงผิวทรายล้าง	1.00	งาน	11,000.00	11,000.00	-	-	11,000.00	เหมาจ่าย
	- เสาธงเหล็กชุบสังกะสีแบบร้อนสูง 15 เมตร ชนิด	1.00	ชุด	155,000.00	155,000.00	-	-	155,000.00	เหมาจ่าย
	มอเตอร์ ศก.ฐานเสา 0.32 ม. สอบปลายยอดหัวเสา								
	ศก. 0.11 ม. พร้อมธงชาติและอุปกรณ์ติดตั้งทั้งหมด								
	- ตู้ควบคุมระบบ,สายไฟและอุปกรณ์ประกอบ	1.00	ชุด	10,500.00	10,500.00	1,500.00	1,500.00	12,000.00	
	การติดตั้งทั้งหมด (เหมาจ่าย)								
	รวมค่างานก่อสร้างเสาธง สูง 15.00 ม.							**270,874.48**	

แบบแสดงรายการ ปริมาณงาน และราคา

กลุ่มงาน/งาน **งานผังบริเวณและงานปรับภูมิทัศน์**

ชื่อโครงการ ก่อสร้างอาคารสำนักงานพร้อมสิ่งก่อสร้างประกอบ สำนักงานสรรพากรพื้นที่สาขาหาดใหญ่ 1 **เลขที่แบบ** ยผจ.สข.099/2569

สถานที่ก่อสร้าง สำนักงานสรรพากรพื้นที่สาขาหาดใหญ่ 1 อำเภอหาดใหญ่ จังหวัดสงขลา

หน่วยงานเจ้าของโครงการ สำนักงานสรรพากรพื้นที่สาขาหาดใหญ่ 1

คำนวณราคากลางโดย คณะกรรมการกำหนดราคากลาง คำสั่งกรมสรรพกร ที่ (สท.สงขลา 2) 58/2568 สั่ง ณ วันที่ 8 สิงหาคม 2568 **เมื่อวันที่** 31 กรกฎาคม 2569

หน่วย : บาท

ลำดับที่	รายการ	จำนวน	หน่วย	ราคาวัสดุสิ่งของ		ค่าแรงงาน		ค่าวัสดุและแรงงาน	หมายเหตุ
				ราคาต่อหน่วย	จำนวนเงิน	ราคาต่อหน่วย	จำนวนเงิน		
1.5	**งานถมดินปรับเกลี่ย**								
	- งานปรับเกลี่ยพื้นที่ก่อนถม (เครื่องจักรขนาด เบา)	1,450.00	ตร.ม	-	-	3.87	5,611.50	5,611.50	
	- ถมดินลูกรังพร้อมบดอัดทั่วไป ถมหนา เฉลี่ย 0.60 ม. ครอบคลุมพื้นที่	870.00	ลบ.ม	280.00	243,600.00	121.00	105,270.00	348,870.00	(คิวแน่น)
	ของหน่วยงาน								
	รวมค่างาน 1.5 งานถมดินปรับเกลี่ย							**354,481.50**	
1.6	**งานลานคอนกรีตเสริมเหล็ก หนา 0.15 ม. (พื้นที่ลานคอนกรีต 890 ตร.ม)**								
	- ทรายหยาบอัดแน่น	55.90	ลบ.ม.	672.90	37,615.11	121.00	6,763.90	44,379.01	
	- คอนกรีตโครงสร้าง strength 280 Ksc.(Cube)	133.50	ลบ.ม.	2,660.00	355,110.00	329.00	43,921.50	399,031.50	
	- ตะแกรง Wire mesh ขนาด 4.3 มม. @ 0.15x0.30 ม.	890.00	ตร.ม.	45.00	40,050.00	5.00	4,450.00	44,500.00	
	- เหล็ก Dowel Bar (RB 15 มม.)	423.79	กก.	23.44	9,933.63	3.90	1,652.78	11,586.41	
	- ลวดผูกเหล็ก	127.14	ก.ก.	39.72	5,049.88	-	-	5,049.88	
	- ค่าแรงไม้แบบ	25.00	ตร.ม.	-	-	163.00	4,075.00	4,075.00	
	- ไม้แบบคิด 80%	20.00	ตร.ม.	400.00	8,000.00	-	-	8,000.00	
	- ไม้เคร่ารัดแบบ 30 %	6.00	ลบ.ฟ.	400.00	2,400.00	-	-	2,400.00	
	- ตะปู	6.25	ก.ก.	51.40	321.25	-	-	321.25	
	- งานทดสอบกำลังอัดของคอนกรีตชิ้นส่วนงานโครงสร้าง	9.00	ต.ย	100.00	900.00	-		900.00	
	- งานทดสอบกำลังรับแรงดึงเหล็ก ตะแกรง Wire mesh ขนาด 4.3 มม	3.00	ต.ย	400.00	1,200.00	-		1,200.00	
	รวมค่างาน 1.6 งานลานคอนกรีตเสริมเหล็ก							**521,443.05**	

แบบแสดงรายการ ปริมาณงาน และราคา

กลุ่มงาน/งาน งานผังบริเวณและงานปรับภูมิทัศน์

ชื่อโครงการ ก่อสร้างอาคารสำนักงานพร้อมสิ่งก่อสร้างประกอบ สำนักงานสรรพากรพื้นที่สาขาหาดใหญ่ 1 **เลขที่แบบ** ยผจ.สข.099/2569

สถานที่ก่อสร้าง สำนักงานสรรพากรพื้นที่สาขาหาดใหญ่ 1 อำเภอหาดใหญ่ จังหวัดสงขลา

หน่วยงานเจ้าของโครงการ สำนักงานสรรพากรพื้นที่สาขาหาดใหญ่ 1

คำนวณราคากลางโดย คณะกรรมการกำหนดราคากลาง คำสั่งกรมสรรพกร ที่ (สท.สงขลา 2) 58/2568 สั่ง ณ วันที่ 8 สิงหาคม 2568 **เมื่อวันที่** 31 กรกฎาคม 2569

หน่วย : บาท

ลำดับที่	รายการ	จำนวน	หน่วย	ราคาวัสดุสิ่งของ		ค่าแรงงาน		ค่าวัสดุและแรงงาน	หมายเหตุ
				ราคาต่อหน่วย	จำนวนเงิน	ราคาต่อหน่วย	จำนวนเงิน		
1.7	**งานปูบล๊อค ทางเท้า ค.ส.ล.**								
	- ขอบคันหิน คสล.พร้อมรางตื้น	146.00	ม.	1,400.00	204,400.00	350.00	51,100.00	255,500.00	
	- ดินถมอัดแน่น	23.30	ลบ.ม.	370.00	8,621.00	121.00	2,819.30	11,440.30	
	- ทรายหยาบอัดแน่น	4.06	ลบ.ม	672.00	2,728.32	121.00	491.26	3,219.58	
	- คอนกรีตหยาบ 1:3:5	11.65	ลบ.ม.	2,400.00	27,960.00	427.00	4,974.55	32,934.55	
	- บล๊อคทางเท้า GRANITE COATING STONE	65.00	ตร.ม.	980.00	63,700.00	250.00	16,250.00	79,950.00	รวมค่าขนส่ง
	รวมค่างาน 1.7 งานทางเท้า ค.ส.ล. ปูกระเบื้อง							**383,044.43**	

แบบแสดงรายการ ปริมาณงาน และราคา

กลุ่มงาน/งาน งานผังบริเวณและงานปรับภูมิทัศน์

ชื่อโครงการ ก่อสร้างอาคารสำนักงานพร้อมสิ่งก่อสร้างประกอบ สำนักงานสรรพากรพื้นที่สาขาหาดใหญ่ 1 **เลขที่แบบ** ยผจ.สข.099/2569

สถานที่ก่อสร้าง สำนักงานสรรพากรพื้นที่สาขาหาดใหญ่ 1 อำเภอหาดใหญ่ จังหวัดสงขลา

หน่วยงานเจ้าของโครงการ สำนักงานสรรพากรพื้นที่สาขาหาดใหญ่ 1

คำนวณราคากลางโดย คณะกรรมการกำหนดราคากลาง คำสั่งกรมสรรพกร ที่ (สท.สงขลา 2) 58/2568 สั่ง ณ วันที่ 8 สิงหาคม 2568 **เมื่อวันที่** 31 กรกฎาคม 2569

หน่วย : บาท

ลำดับที่	รายการ	จำนวน	หน่วย	ราคาวัสดุสิ่งของ		ค่าแรงงาน		ค่าวัสดุและแรงงาน	หมายเหตุ
				ราคาต่อหน่วย	จำนวนเงิน	ราคาต่อหน่วย	จำนวนเงิน		
1.8	งานระบบสุขาภิบาล ระบบระบายน้ำ								
	1.8.1 บ่อพักน้ำ								
	– ดินขุดแนวท่อระบายน้ำ	92.60	ลบ.ม.		-	292.00	27,039.20	27,039.20	
	– ทรายหยาบอัดแน่น	4.01	ลบ.ม.	672.90	2,698.32	121.00	485.21	3,183.53	
	- ทรายถมหลังท่อ อัดแน่น	16.50	ลบ.ม.	672.90	11,102.85	121.00	1,996.50	13,099.35	
	- คอนกรีตหยาบ 1:3:5	12.04	ลบ.ม.	2,400.00	28,896.00	427.00	5,141.08	34,037.08	
	- คอนกรีตโครงสร้าง strength 240 Ksc.(Cube)	16.39	ลบ.ม.	2,597.00	42,564.83	329.00	5,392.31	47,957.14	
	- เหล็ก SR24 RB Ø 9 mm.	1,006.00	ก.ก.	25.88	26,035.28	4.90	4,929.40	30,964.68	
	- ลวดผูกเหล็ก	30.18	ก.ก.	39.72	1,198.74	-	-	1,198.74	
	- งานทดสอบกำลังอัดของคอนกรีตชิ้นส่วนงานโครงสร้าง	3.00	ต.ย	100.00	300.00	-		300.00	
	- งานทดสอบกำลังรับแรงดึงเหล็ก SR24 RB Ø 9 mm.	3.00	ต.ย	240.00	720.00	-		720.00	
	- ไม้เคร่ารัดแบบ 30 %	68.16	ลบ.ฟ.	400.00	27,264.00	-	-	27,264.00	
	- ตะปู	71.00	ก.ก.	51.40	3,649.40	-	-	3,649.40	
	- ไม้ค้ำยัน ขนาด Ø 3 นิ้ว ยาว 3.00-3.50 ม.	112.00	ท่อน	60.00	6,720.00	-	-	6,720.00	
	- เหล็กฉาก ขนาด 0.60x0.60x0.05 ม.	108.00	ม.	100.00	10,800.00	35.00	3,780.00	14,580.00	
	- ปูนเก๋ารอยต่อ	4.50	ลบ.ม.	400.00	1,800.00	15.00	67.50	1,867.50	
	- ท่อ ค.ส.ล. Ø 0.60 x 1.00 ม.	50.00	ท่อ	870.00	43,500.00	-	-	43,500.00	
	รวมค่าวัสดุและค่าแรงงานบ่อพักน้ำขนาด 1.20x1.20x1.15x0.13 ม.							256,080.62	

แบบแสดงรายการ ปริมาณงาน และราคา

กลุ่มงาน/งาน งานผังบริเวณและงานปรับภูมิทัศน์

ชื่อโครงการ ก่อสร้างอาคารสำนักงานพร้อมสิ่งก่อสร้างประกอบ สำนักงานสรรพากรพื้นที่สาขาหาดใหญ่ 1 **เลขที่แบบ** ยผจ.สข.099/2569

สถานที่ก่อสร้าง สำนักงานสรรพากรพื้นที่สาขาหาดใหญ่ 1 อำเภอหาดใหญ่ จังหวัดสงขลา

หน่วยงานเจ้าของโครงการ สำนักงานสรรพากรพื้นที่สาขาหาดใหญ่ 1

คำนวณราคากลางโดย คณะกรรมการกำหนดราคากลาง คำสั่งกรมสรรพกร ที่ (สท.สงขลา 2) 58/2568 สั่ง ณ วันที่ 8 สิงหาคม 2568 **เมื่อวันที่** 31 กรกฎาคม 2569

หน่วย : บาท

ลำดับที่	รายการ	จำนวน	หน่วย	ราคาวัสดุสิ่งของ		ค่าแรงงาน		ค่าวัสดุและแรงงาน	หมายเหตุ
				ราคาต่อหน่วย	จำนวนเงิน	ราคาต่อหน่วย	จำนวนเงิน		
	1.8.2 คูระบายน้ำ ค.ส.ล.								
	- เหล็ก SR24 RB Ø 9 mm.	194.61	ก.ก.	22.61	4,400.13	4.90	953.58	5,353.71	
	- คอนกรีตโครงสร้าง strength 240 Ksc.(Cube)	7.10	ลบ.ม.	2,597.00	18,438.70	329.00	2,335.90	20,774.60	
	- ลวดผูกเหล็ก	5.84	ก.ก.	39.72	231.89	-	-	231.89	
	- งานทดสอบกำลังอัดของคอนกรีตชิ้นส่วนงานโครงสร้าง	3.00	ต.ย	100.00	300.00	-		300.00	
	- งานทดสอบกำลังรับแรงดึงเหล็ก SR24 RB Ø 9 mm.	3.00	ต.ย	240.00	720.00	-		720.00	
	- ไม้เคร่ารัดแบบ 30 %	26.28	ลบ.ฟ.	400.00	10,512.00	-	-	10,512.00	
	- ตะปู	27.38	ก.ก.	51.40	1,407.07	-	-	1,407.07	
	- ไม้ค้ำยัน ขนาด Ø 3 นิ้ว ยาว 1.00 - 2.00 ม.	50.00	ท่อน	35.00	1,750.00	-	-	1,750.00	
	รวมค่าวัสดุและค่าแรงงานคูระบายน้ำ ค.ส.ล.							41,049.27	
	1.8.3 ฝาบ่อระบายน้ำ ค.ส.ล.								
	- คอนกรีตโครงสร้าง strength 240 Ksc.(Cube)	15.30	ลบ.ม.	2,597.00	39,734.10	329.00	5,033.70	44,767.80	
	- เหล็ก SR24 RB Ø 9 mm.	8.78	ก.ก.	23.84	209.31	4.90	43.02	252.33	
	- ลวดผูกเหล็ก	2.63	ก.ก.	39.72	104.62	-	-	104.62	
	- งานทดสอบกำลังอัดของคอนกรีตชิ้นส่วนงานโครงสร้าง	3.00	ต.ย	100.00	300.00	-		300.00	
	- งานทดสอบกำลังอัดของคอนกรีตชิ้นส่วนงานโครงสร้าง	3.00	ต.ย	240.00	720.00	-		720.00	
	- ไม้เคร่ารัดแบบ 30 %	12.01	ลบ.ฟ.	400.00	4,804.80	-	-	4,804.80	
	- ตะปู	12.51	ก.ก.	51.40	643.14	-	-	643.14	
	- ไม้ค้ำยัน ขนาด Ø 3 นิ้ว ยาว 1.00 - 2.00 ม.	30.00	ท่อน	35.00	1,050.00	-	-	1,050.00	

แบบแสดงรายการ ปริมาณงาน และราคา

กลุ่มงาน/งาน งานผังบริเวณและงานปรับภูมิทัศน์

ชื่อโครงการ ก่อสร้างอาคารสำนักงานพร้อมสิ่งก่อสร้างประกอบ สำนักงานสรรพากรพื้นที่สาขาหาดใหญ่ 1 **เลขที่แบบ** ยผจ.สข.099/2569

สถานที่ก่อสร้าง สำนักงานสรรพากรพื้นที่สาขาหาดใหญ่ 1 อำเภอหาดใหญ่ จังหวัดสงขลา

หน่วยงานเจ้าของโครงการ สำนักงานสรรพากรพื้นที่สาขาหาดใหญ่ 1

คำนวณราคากลางโดย คณะกรรมการกำหนดราคากลาง คำสั่งกรมสรรพกร ที่ (สท.สงขลา 2) 58/2568 สั่ง ณ วันที่ 8 สิงหาคม 2568 **เมื่อวันที่** 31 กรกฎาคม 2569

หน่วย : บาท

ลำดับที่	รายการ	จำนวน	หน่วย	ราคาวัสดุสิ่งของ		ค่าแรงงาน		ค่าวัสดุและแรงงาน	หมายเหตุ
				ราคาต่อหน่วย	จำนวนเงิน	ราคาต่อหน่วย	จำนวนเงิน		
	รวมค่าวัสดุและค่าแรงงานบ่อพักน้ำขนาด 1.20x1.20x1.15x0.13 ม.							52,642.69	
	10.4 ฝาบ่อระบายน้ำ ค.ส.ล.ตะแกรงเหล็ก								
	- เหล็ก Plat กว้าง 3" หนา 10 มม.@0.05 ม.	79.50	ม.	199.16	15,833.22	20.00	1,590.00	17,423.22	
	รวมค่างานระบบสุขาภิบาล ระบบระบายน้ำ							**367,195.80**	

แบบแสดงรายการ ปริมาณงาน และราคา

กลุ่มงาน/งาน งานผังบริเวณและงานปรับภูมิทัศน์

ชื่อโครงการ ก่อสร้างอาคารสำนักงานพร้อมสิ่งก่อสร้างประกอบ สำนักงานสรรพากรพื้นที่สาขาหาดใหญ่ 1 **เลขที่แบบ** ยผจ.สข.099/2569

สถานที่ก่อสร้าง สำนักงานสรรพากรพื้นที่สาขาหาดใหญ่ 1 อำเภอหาดใหญ่ จังหวัดสงขลา

หน่วยงานเจ้าของโครงการ สำนักงานสรรพากรพื้นที่สาขาหาดใหญ่ 1

คำนวณราคากลางโดย คณะกรรมการกำหนดราคากลาง คำสั่งกรมสรรพกร ที่ (สท.สงขลา 2) 58/2568 สั่ง ณ วันที่ 8 สิงหาคม 2568 **เมื่อวันที่** 31 กรกฎาคม 2569

หน่วย : บาท

ลำดับที่	รายการ	จำนวน	หน่วย	ราคาวัสดุสิ่งของ		ค่าแรงงาน		ค่าวัสดุและแรงงาน	หมายเหตุ
				ราคาต่อหน่วย	จำนวนเงิน	ราคาต่อหน่วย	จำนวนเงิน		
11	**งานระบบไฟฟ้ากำลังและระบบไฟฟ้าแสงสว่าง ภายนอก**								
	- สาย NYY. - G3C x 10 SQ MM.	360.00	ม.	250.20	90,072.00	78.00	28,080.00	118,152.00	
	- สาย NYY. - G3C x 4 SQ MM.	600.00	ม.	260.20	156,120.00	78.00	46,800.00	202,920.00	
	- ตู้ควบคุมวงจรไฟฟ้าชนิดกันน้ำพร้อมฝาปิด	3.00	ชุด	13,830.00	41,490.00	490.00	1,470.00	42,960.00	
	- ฐานเสาไฟฟ้าสำเร็จรูป ขนาด 0.40*0.70*0.80 ม.	8.00	ชุด	4,000.00	32,000.00	1,200.00	9,600.00	41,600.00	
	- โคมไฟส่องสว่างหลอด LED ขนาด 120 วัตต์ แบบกิ่งคู่ พร้อมเสาสูง 6.00 ม.	8.00	ชุด	15,100.00	120,800.00	1,000.00	8,000.00	128,800.00	
	- แท่งกราวน์	8.00	ชุด	680.00	5,440.00	50.00	400.00	5,840.00	
	- ท่อ HDPE Dia 1 1/4 นิ้ว	600.00	ม.	78.00	46,800.00	40.00	24,000.00	70,800.00	
	- อุปกรณ์ประกอบอื่น ๆ	1.00	รวม	3,500.00	3,500.00	-	-	3,500.00	
	รวมค่างานระบบไฟฟ้ากำลังและระบบไฟฟ้าแสงสว่าง ภายนอก							**614,572.00**	

แบบแสดงรายการ ปริมาณงาน และราคา

กลุ่มงาน/งาน อาคาร

ชื่อโครงการ ก่อสร้างอาคารสำนักงานพร้อมสิ่งก่อสร้างประกอบ สำนักงานสรรพากรพื้นที่สาขาหาดใหญ่ 1 **เลขที่แบบ** ยผจ.สข.099/2569

สถานที่ก่อสร้าง สำนักงานสรรพากรพื้นที่สาขาหาดใหญ่ 1 อำเภอหาดใหญ่ จังหวัดสงขลา

หน่วยงานเจ้าของโครงการ สำนักงานสรรพากรพื้นที่สาขาหาดใหญ่ 1

คำนวณราคากลางโดย คณะกรรมการกำหนดราคากลาง คำสั่งกรมสรรพกร ที่ (สท.สงขลา 2) 58/2568 สั่ง ณ วันที่ 8 สิงหาคม 2568 **เมื่อวันที่** 31 กรกฎาคม 2569

หน่วย : บาท

ลำดับที่	รายการ	จำนวน	หน่วย	ราคาวัสดุสิ่งของ		ค่าแรงงาน		ค่าวัสดุและแรงงาน	หมายเหตุ
				ราคาต่อหน่วย	จำนวนเงิน	ราคาต่อหน่วย	จำนวนเงิน		
1.10	**งานที่จอดรถยนต์ จำนวน 6 คัน**								
	1.10.1 งานโครงสร้าง ค.ส.ล.								
	- เสาเข็ม คอร. ขนาด 0.18x0.18 ม. ยาว 6 ม. DOWEL BAR (4-DB12, L=2.50 m.)	15.00	ต้น	1,515.00	22,725.00	420.00	6,300.00	29,025.00	
	- ขุดดิน+ถมคืน	11.85	ลบ.ม.	-	-	295.00	3,495.75	3,495.75	ดินลูกรัง
	- คอนกรีตหยาบ 1 : 3 : 5	0.18	ลบ.ม.	2,400.00	432.00	427.00	76.86	508.86	
	- คอนกรีต strength 240 ksc. (ลูกบากค์)	4.50	ลบ.ม.	2,597.00	11,686.50	421.00	1,894.50	13,581.00	
	- ทรายหยาบรองพื้น	0.22	ลบ.ม.	672.90	148.03	121.00	26.62	174.65	
	- เหล็กเสริม SR.24 RB 6 mm.	30.00	กก.	26.04	781.20	4.90	147.00	928.20	
	- เหล็กเสริม SR.24 RB 9 mm.	27.50	กก.	22.61	621.77	4.90	134.75	756.52	
	- เหล็กเสริม SD 40 DB 12 mm.	137.75	กก.	20.21	2,783.92	3.90	537.22	3,321.14	
	- ลวดผูกเหล็ก	5.85	กก.	39.72	232.36	-	-	232.36	
	- ค่าแรงไม้แบบ	10.05	ตร.ม.	-	-	163.00	1,638.15	1,638.15	
	- ไม้แบบคิด 80 %	8.04	ตร.ม.	400.00	3,216.00	-	-	3,216.00	
	- ไม้เคร่ารัดแบบ	2.41	ตร.ม.	400.00	964.00	-	-	964.00	
	- ตะปู	2.51	กก.	51.40	129.01	-	-	129.01	
	- งานทดสอบกำลังอัดของคอนกรีตชิ้นส่วนงานโครงสร้าง	6.00	ต.ย	100.00	600.00	-	-	600.00	
	- งานทดสอบกำลังรับแรงดึงของเหล็กเสริม คสล.								
	- งานทดสอบกำลังรับแรงดึง SR24 RB Ø 6 mm.	3.00	ต.ย	240.00	720.00		-	720.00	
	- งานทดสอบกำลังรับแรงดึงSR24 RB Ø 9 mm.	3.00	ต.ย	240.00	720.00		-	720.00	
	- งานทดสอบกำลังรับแรงดึง SD40 DB Ø 12 mm.	3.00	ต.ย	240.00	720.00		-	720.00	
	รวมงานโครงสร้าง ค.ส.ล.							**60,730.64**	

แบบแสดงรายการ ปริมาณงาน และราคา

กลุ่มงาน/งาน อาคาร

ชื่อโครงการ ก่อสร้างอาคารสำนักงานพร้อมสิ่งก่อสร้างประกอบ สำนักงานสรรพากรพื้นที่สาขาหาดใหญ่ 1 **เลขที่แบบ** ยผจ.สข.099/2569

สถานที่ก่อสร้าง สำนักงานสรรพากรพื้นที่สาขาหาดใหญ่ 1 อำเภอหาดใหญ่ จังหวัดสงขลา

หน่วยงานเจ้าของโครงการ สำนักงานสรรพากรพื้นที่สาขาหาดใหญ่ 1

คำนวณราคากลางโดย คณะกรรมการกำหนดราคากลาง คำสั่งกรมสรรพกร ที่ (สท.สงขลา 2) 58/2568 สั่ง ณ วันที่ 8 สิงหาคม 2568 **เมื่อวันที่** 31 กรกฎาคม 2569

หน่วย : บาท

ลำดับที่	รายการ	จำนวน	หน่วย	ราคาวัสดุสิ่งของ		ค่าแรงงาน		ค่าวัสดุและแรงงาน	หมายเหตุ
				ราคาต่อหน่วย	จำนวนเงิน	ราคาต่อหน่วย	จำนวนเงิน		
	1.10.2 งานหลังคาและโครงเหล็กรูปพรรณ								
	- เหล็ก Ø 4"x3.2 mm.x8.77 kg/m. (12 ท่อน)	317.70	กก.	37.50	11,913.75	12.00	3,812.40	15,726.15	
	- เหล็ก Ø 3"x2.3 mm.x4.92 kg/m. (17 ท่อน)	250.90	กก.	36.00	9,032.40	12.00	3,010.80	12,043.20	
	- เหล็ก Ø 2 1/2"x2.3 mm.x4.28 kg/m.(16 ท่อน)	205.05	กก.	35.00	7,176.75	12.00	2,460.60	9,637.35	
	- เหล็ก Ø 2"x2.3 mm.x3.32 kg/m. (6 ท่อน)	59.75	กก.	34.90	2,085.27	12.00	717.00	2,802.27	
	- แปเหล็กตัวซี 150x50x20x3.2 มม.6.76 kg/m.(32 ท่อน)	684.95	กก.	36.50	25,000.67	12.00	8,219.40	33,220.07	
	- งานทาสีกันสนิม	186.00	ตร.ม	24.00	4,464.00	30.00	5,580.00	10,044.00	
	- งานทาสีน้ำมัน	186.00	ตร.ม	20.00	3,720.00	30.00	5,580.00	9,300.00	
	- แผ่นเหล็กยึดแป หนา 9 มม.	8.66	กก.	37.45	324.31	24.00	207.84	532.15	
	- SAG ROD RB15 (4 เส้น)	27.80	กก.	23.44	651.63	3.90	108.42	760.05	
	- แผ่นเหล็กหนา 9 มม. เชื่อมยึดเสากับแผ่นเหล็ก	6.30	กก.	37.45	235.93	24.00	151.20	387.13	
	- สลักเกลียว Ø 20 มม.	24.00	ชุด	165.00	3,960.00	12.00	288.00	4,248.00	
	- แผ่นเหล็กขนาด 0.25 x 0.25 ม. หนา 15 มม. 2 แผ่น	6.00	ชุด	545.00	3,270.00	70.00	420.00	3,690.00	
	- หลังคาเหล็กรีดลอนสี ZINC ความหนา 0.47 พร้อม PU กันเสียงกันร้อน	112.50	ตร.ม	420.00	47,250.00	80.00	9,000.00	56,250.00	
	- FLASHING พับรูปตัวดัดตามแบบ	29.00	เมตร	195.00	5,655.00	60.00	1,740.00	7,395.00	ร่วมค่าแรง
	- ทดสอบเหล็กรูปพรรณ	15.00	ต.ย	300.00	4,500.00		-	4,500.00	
	รวมงานหลังคาและโครงเหล็กรูปพรรณ							**166,035.37**	
	1.10.3 งานอื่นๆ								
	- ขอบคันหินคสล. สำเร็จรูป 0.11x0.20x0.50 ม.	24.00	เมตร	185.00	4,440.00	35.00	840.00	5,280.00	
	- ตีเส้นเทอร์โมพลาสติกสีขาว toa jotun หรือ smarttraffic	6.70	ตร.ม.	290.00	1,943.00	35.00	234.50	2,177.50	
	รวมค่าวัสดุและค่าแรง งานสถาปัตยกรรม							**7,457.50**	

แบบแสดงรายการ ปริมาณงาน และราคา

กลุ่มงาน/งาน อาคาร

ชื่อโครงการ ก่อสร้างอาคารสำนักงานพร้อมสิ่งก่อสร้างประกอบ สำนักงานสรรพากรพื้นที่สาขาหาดใหญ่ 1 **เลขที่แบบ** ยผจ.สข.099/2569

สถานที่ก่อสร้าง สำนักงานสรรพากรพื้นที่สาขาหาดใหญ่ 1 อำเภอหาดใหญ่ จังหวัดสงขลา

หน่วยงานเจ้าของโครงการ สำนักงานสรรพากรพื้นที่สาขาหาดใหญ่ 1

คำนวณราคากลางโดย คณะกรรมการกำหนดราคากลาง คำสั่งกรมสรรพกร ที่ (สท.สงขลา 2) 58/2568 สั่ง ณ วันที่ 8 สิงหาคม 2568 **เมื่อวันที่** 31 กรกฎาคม 2569

หน่วย : บาท

ลำดับที่	รายการ	จำนวน	หน่วย	ราคาวัสดุสิ่งของ		ค่าแรงงาน		ค่าวัสดุและแรงงาน	หมายเหตุ
				ราคาต่อหน่วย	จำนวนเงิน	ราคาต่อหน่วย	จำนวนเงิน		
	1.10.4 งานระบบไฟฟ้าแสงสว่าง								
	- สวิทซ์เปิด - ปิดโคมไฟฟ้า	1.00	ชุด	120.00	120.00	85.00	85.00	205.00	
	- สายไฟฟ้าร้อยในท่อ พี.วี.ซี	31.00	เมตร	32.00	992.00	16.00	496.00	1,488.00	
	- หลักสายดิน	2.00	ชุด	540.00	1,080.00	35.00	70.00	1,150.00	
	- โคมไฟชนิดมีฝาครอบกันน้ำสำเร็จรูป หลอด LED. 18W.	3.00	ชุด	890.00	2,670.00	150.00	450.00	3,120.00	
	- ตู้ควบคุมย่อยพร้อมเซอร์กิตเบรกเบอร์	1.00	ชุด	3,500.00	3,500.00	900.00	900.00	4,400.00	
	- ปลั๊กไฟฟ้าแบบเต้ารับ 3 ขา	1.00	ชุด	120.00	120.00	85.00	85.00	205.00	
	- เบ็ดเตล็ด,อุปกรณ์ประกอบการติดตั้ง	1.00	เหมา	693.60	693.60	-	-	693.60	
	- งานเชื่อมต่อไฟฟ้าจากอาคารเดิม	1.00	เหมา	3,000.00	3,000.00	-	-	3,000.00	
	รวมค่าวัสดุและค่าแรง งานระบบไฟฟ้าแสงสว่าง							**14,261.60**	
	รวมค่างานที่จอดรถยนต์ จำนวน 6 คัน	1.00	หลัง					**248,485.11**	

แบบแสดงรายการ ปริมาณงาน และราคา

กลุ่มงาน/งาน อาคาร

ชื่อโครงการ ก่อสร้างอาคารสำนักงานพร้อมสิ่งก่อสร้างประกอบ สำนักงานสรรพากรพื้นที่สาขาหาดใหญ่ 1 **เลขที่แบบ** ยผจ.สข.099/2569

สถานที่ก่อสร้าง สำนักงานสรรพากรพื้นที่สาขาหาดใหญ่ 1 อำเภอหาดใหญ่ จังหวัดสงขลา

หน่วยงานเจ้าของโครงการ สำนักงานสรรพากรพื้นที่สาขาหาดใหญ่ 1

คำนวณราคากลางโดย คณะกรรมการกำหนดราคากลาง คำสั่งกรมสรรพกร ที่ (สท.สงขลา 2) 58/2568 สั่ง ณ วันที่ 8 สิงหาคม 2568 **เมื่อวันที่** 31 กรกฎาคม 2569

หน่วย : บาท

ลำดับที่	รายการ	จำนวน	หน่วย	ราคาวัสดุสิ่งของ		ค่าแรงงาน		ค่าวัสดุและแรงงาน	หมายเหตุ
				ราคาต่อหน่วย	จำนวนเงิน	ราคาต่อหน่วย	จำนวนเงิน		
1.11	งานก่อสร้างป้อมยาม								
	1.11.1 หมวดงานวิศวกรรมโครงสร้าง								
	- งานขุดดิน-ถมคืน	8.00	ลบ.ม	-	-	292.00	2,336.00	2,336.00	ดินลูกรัง
	- ทรายหยาบบดอัดแน่น	3.50	ลบ.ม	672.00	2,352.00	121.00	423.50	2,775.50	
	- คอนกรีตหยาบ 1:3:5	0.29	ลบ.ม	2,400.00	691.20	427.00	122.97	814.17	
	- คอนกรีต (Fc'=240 ksc.ทรงลูกบาศก์)	4.60	ลบ.ม	2,597.00	11,946.20	421.00	1,936.60	13,882.80	
	- เหล็ก SR24 RB Ø 6 mm.	74.50	กก.	26.04	1,939.98	4.90	365.05	2,305.03	
	- เหล็ก SR24 RB Ø 9 mm.	52.00	กก.	22.61	1,175.72	4.90	254.80	1,430.52	
	- เหล็ก SR24 RB Ø 12 mm.	111.00	กก.	26.84	2,979.24	3.90	432.90	3,412.14	
	- เหล็ก SD40 DB Ø 12 mm.	74.60	กก.	20.21	1,507.66	3.90	290.94	1,798.60	
	- ลวดผูกเหล็ก	9.67	กก.	39.72	384.09	-	-	384.09	
	- งานทดสอบกำลังอัดของคอนกรีตชิ้นส่วนงานโครงสร้าง	9.00	ต.ย	100.00	900.00	-	-	900.00	
	- งานทดสอบกำลังรับแรงดึง SR24 RB Ø 6 mm.	3.00	ต.ย	240.00	720.00		-	720.00	
	- งานทดสอบกำลังรับแรงดึง SR24 RB Ø 9 mm.	3.00	ต.ย	240.00	720.00		-	720.00	
	- งานทดสอบกำลังรับแรงดึงSR24 RB Ø 12 mm.	3.00	ต.ย	240.00	720.00		-	720.00	
	- งานทดสอบกำลังรับแรงดึงSD40 DB Ø 12 mm.	3.00	ต.ย	240.00	720.00		-	720.00	
	-ค่าแรงไม้แบบ	24.50	ตร.ม	-	-	163.00	3,993.50	3,993.50	
	- ไม้แบบ (คิดใช้ 80%)	19.60	ลบ.ฟ	400.00	7,840.00	-	-	7,840.00	
	- ตะปู	6.12	กก.	51.40	314.56	-	-	314.56	

แบบแสดงรายการ ปริมาณงาน และราคา

กลุ่มงาน/งาน อาคาร

ชื่อโครงการ ก่อสร้างอาคารสำนักงานพร้อมสิ่งก่อสร้างประกอบ สำนักงานสรรพากรพื้นที่สาขาหาดใหญ่ 1 **เลขที่แบบ** ยผจ.สข.099/2569

สถานที่ก่อสร้าง สำนักงานสรรพากรพื้นที่สาขาหาดใหญ่ 1 อำเภอหาดใหญ่ จังหวัดสงขลา

หน่วยงานเจ้าของโครงการ สำนักงานสรรพากรพื้นที่สาขาหาดใหญ่ 1

คำนวณราคากลางโดย คณะกรรมการกำหนดราคากลาง คำสั่งกรมสรรพกร ที่ (สท.สงขลา 2) 58/2568 สั่ง ณ วันที่ 8 สิงหาคม 2568 **เมื่อวันที่** 31 กรกฎาคม 2569

หน่วย : บาท

ลำดับที่	รายการ	จำนวน	หน่วย	ราคาวัสดุสิ่งของ		ค่าแรงงาน		ค่าวัสดุและแรงงาน	หมายเหตุ
				ราคาต่อหน่วย	จำนวนเงิน	ราคาต่อหน่วย	จำนวนเงิน		
	งานโครงหลังคาเหล็กรูปพรรณ				-		-	-	
	- เหล็ก C 100 x 50 x 20 x 2.3 mm.	298.81	กก.	26.55	7,933.40	-	-	7,933.40	
	- แปเหล็กกัลวาไนสำเร็จรูป	28.00	ท่อน	255.00	7,140.00	25.00	700.00	7,840.00	
	- งานทดสอบเหล็กรูปพรรณ	3.00	ต.ย	300.00	900.00		-	900.00	
	- ค่าแรงติดตั้งโครงเหล็กหลังคา	29.51	ตร.ม	-	-	91.00	2,685.41	2,685.41	
	รวมงานวิศวกรรมโครงสร้าง							64,425.72	

แบบแสดงรายการ ปริมาณงาน และราคา

กลุ่มงาน/งาน อาคาร

ชื่อโครงการ ก่อสร้างอาคารสำนักงานพร้อมสิ่งก่อสร้างประกอบ สำนักงานสรรพากรพื้นที่สาขาหาดใหญ่ 1 **เลขที่แบบ** ยผจ.สข.099/2569

สถานที่ก่อสร้าง สำนักงานสรรพากรพื้นที่สาขาหาดใหญ่ 1 อำเภอหาดใหญ่ จังหวัดสงขลา

หน่วยงานเจ้าของโครงการ สำนักงานสรรพากรพื้นที่สาขาหาดใหญ่ 1

คำนวณราคากลางโดย คณะกรรมการกำหนดราคากลาง คำสั่งกรมสรรพกร ที่ (สท.สงขลา 2) 58/2568 สั่ง ณ วันที่ 8 สิงหาคม 2568 **เมื่อวันที่** 31 กรกฎาคม 2569

หน่วย : บาท

ลำดับที่	รายการ	จำนวน	หน่วย	ราคาวัสดุสิ่งของ		ค่าแรงงาน		ค่าวัสดุและแรงงาน	หมายเหตุ
				ราคาต่อหน่วย	จำนวนเงิน	ราคาต่อหน่วย	จำนวนเงิน		
	1.11.2 หมวดงานสถาปัตยกรรม								
	2.2.1 งานหลังคา								
	- กระเบื้องคอนกรีตชนิดแผ่น (เพรสทีจ)	355.00	แผ่น	48.00	17,040.00	-	-	17,040.00	
	- ครอบสันกระเบื้อง (เพรสทีจ)	40.00	แผ่น	76.00	3,040.00	30.00	1,200.00	4,240.00	
	- ครอบปิดปลายกระเบื้อง (เพรสทีจ)	4.00	แผ่น	76.00	304.00	30.00	120.00	424.00	
	- ครอบ 4 ทาง กระเบื้อง (เพรสทีจ)	1.00	แผ่น	76.00	76.00	30.00	30.00	106.00	
	- ชุดครอบสันหลังคาติดตั้งระบบแห้ง	20.00	ม.	185.00	3,700.00	-	-	3,700.00	
	- ค่าแรงมุงหลังคา	31.00	ตร.ม	-	-	82.00	2,542.00	2,542.00	
	- กันนก+เชิงชาย แผ่นไม้ประดิษฐ์	20.00	ม.	196.00	3,920.00	74.00	1,480.00	5,400.00	
	2.2.2 งานฝ้าเพดาน				-		-	-	
	- ฝ้าเพดาน ภายใน (ยิบซั่มบอร์ด 9 mm.โครงเคร่าว	9.00	ตร.ม	295.00	2,655.00	77.00	693.00	3,348.00	
	เหล็กชุบสังกะสี @ 0.60 ม. (TG)								
	- ฝ้าเพดานภายนอก แผ่นไฟเบอร์ซีเมนต์ ขนาด 3" โครงเคร่าเหล็กชุบสังกะสี	16.00	ตร.ม	335.00	5,360.00	113.00	1,808.00	7,168.00	
	พร้อมกรุตาข่ายกันแมลง								
	2.2.3 งานผนัง								
	- ผนังก่ออิฐแดงท้องถิ่นก่อ 1/2 แผ่น	28.13	ตร.ม	268.00	7,538.84	91.00	2,559.83	10,098.67	
	- เสาเอ็น ,ทับหลัง	21.00	ม.	110.00	2,310.00	74.00	1,554.00	3,864.00	
	- ฉาบปูนโครงสร้าง	6.00	ตร.ม	95.00	570.00	109.00	654.00	1,224.00	
	- ผนังฉาบปูน	56.27	ตร.ม	84.00	4,726.68	96.00	5,401.92	10,128.60	

แบบแสดงรายการ ปริมาณงาน และราคา

กลุ่มงาน/งาน อาคาร

ชื่อโครงการ ก่อสร้างอาคารสำนักงานพร้อมสิ่งก่อสร้างประกอบ สำนักงานสรรพากรพื้นที่สาขาหาดใหญ่ 1 **เลขที่แบบ** ยผจ.สข.099/2569

สถานที่ก่อสร้าง สำนักงานสรรพากรพื้นที่สาขาหาดใหญ่ 1 อำเภอหาดใหญ่ จังหวัดสงขลา

หน่วยงานเจ้าของโครงการ สำนักงานสรรพากรพื้นที่สาขาหาดใหญ่ 1

คำนวณราคากลางโดย คณะกรรมการกำหนดราคากลาง คำสั่งกรมสรรพกร ที่ (สท.สงขลา 2) 58/2568 สั่ง ณ วันที่ 8 สิงหาคม 2568 **เมื่อวันที่** 31 กรกฎาคม 2569

หน่วย : บาท

ลำดับที่	รายการ	จำนวน	หน่วย	ราคาวัสดุสิ่งของ		ค่าแรงงาน		ค่าวัสดุและแรงงาน	หมายเหตุ
				ราคาต่อหน่วย	จำนวนเงิน	ราคาต่อหน่วย	จำนวนเงิน		
	- ก่ออิฐช่องแสง	8.00	ก้อน	12.00	96.00	35.00	280.00	376.00	
	- ผนังกรุกระเบื้องเซรามิค ขนาด 12" x 12"	8.61	ตร.ม	420.00	3,616.20	184.00	1,584.24	5,200.44	
	- งานเคาร์เตอร์ คสล.ผิวกรุกระเบื้อง	2.25	ตร.ม	2,500.00	5,625.00	500.00	1,125.00	6,750.00	
	2.2.4 งานพื้นและแต่งผิวพื้น				-		-	-	
	- พื้นผิวปูกระเบื้องเซรามิค ขนาด 12" x 12"	1.65	ตร.ม	480.00	792.00	161.00	265.65	1,057.65	
	- พื้นกระเบื้องแกรนิตโต้ ขนาด 0.30x0.30 ม.	7.35	ตร.ม	550.00	4,042.50	188.00	1,381.80	5,424.30	
	- พื้นทางเท้ากระเบื้องแกรนิตโต้ ขนาด 0.30x0.30 ม.	16.00	ตร.ม	550.00	8,800.00	188.00	3,008.00	11,808.00	
	- บัวเชิงผนังกระเบื้อง กว้าง 0.10 เมตร	12.00	ม.	180.00	2,160.00	75.00	900.00	3,060.00	
	2.2.5 งานประตู - หน้าต่าง พร้อมอุปกรณ์								
	- D 1	1.00	ชุด	4,200.00	4,200.00	300.00	300.00	4,500.00	
	- D 2	1.00	ชุด	2,980.00	2,980.00	300.00	300.00	3,280.00	
	- W 1	3.00	ชุด	3,500.00	10,500.00	250.00	750.00	11,250.00	
	2.2.6 งานสุขภัณฑ์และอุปกรณ์				-		-	-	
	- โถส้วมนั่งราบ พร้อมอุปกรณ์	1.00	ชุด	4,500.00	4,500.00	450.00	450.00	4,950.00	
	- สายชำระ	1.00	ชุด	680.00	680.00	70.00	70.00	750.00	
	- อ่างล้างหน้าชนิดแขวนพร้อมอุปกรณ์ชุดท่อน้ำทิ้ง	1.00	ชุด	2,540.00	2,540.00	450.00	450.00	2,990.00	ติดหลังป้อม
	- ก๊อกน้ำอ่างล้างหน้า ชนิดปัด	1.00	ชุด	680.00	680.00	120.00	120.00	800.00	
	- FD ตะแกรงน้ำทิ้ง	1.00	ชุด	340.00	340.00	70.00	70.00	410.00	
	- ก๊อกน้ำตี้ย	1.00	ชุด	158.00	158.00	30.00	30.00	188.00	

แบบแสดงรายการ ปริมาณงาน และราคา

กลุ่มงาน/งาน อาคาร

ชื่อโครงการ ก่อสร้างอาคารสำนักงานพร้อมสิ่งก่อสร้างประกอบ สำนักงานสรรพากรพื้นที่สาขาหาดใหญ่ 1 **เลขที่แบบ** ยผจ.สข.099/2569

สถานที่ก่อสร้าง สำนักงานสรรพากรพื้นที่สาขาหาดใหญ่ 1 อำเภอหาดใหญ่ จังหวัดสงขลา

หน่วยงานเจ้าของโครงการ สำนักงานสรรพากรพื้นที่สาขาหาดใหญ่ 1

คำนวณราคากลางโดย คณะกรรมการกำหนดราคากลาง คำสั่งกรมสรรพกร ที่ (สท.สงขลา 2) 58/2568 สั่ง ณ วันที่ 8 สิงหาคม 2568 **เมื่อวันที่** 31 กรกฎาคม 2569

หน่วย : บาท

ลำดับที่	รายการ	จำนวน	หน่วย	ราคาวัสดุสิ่งของ		ค่าแรงงาน		ค่าวัสดุและแรงงาน	หมายเหตุ
				ราคาต่อหน่วย	จำนวนเงิน	ราคาต่อหน่วย	จำนวนเงิน		
	2.2.7 งานทาสี				-		-	-	
	- ทาสีน้ำมันเหล็ก	10.00	ตร.ม	57.00	570.00	35.00	350.00	920.00	
	- ทาสีฝ้าเพดาน สีอะคลีลิค แท้ 100 %	9.00	ตร.ม	45.00	405.00	35.00	315.00	720.00	
	- ทาสีผนัง สีอะคลีลิค แท้ 100 %	55.00	ตร.ม	45.00	2,475.00	35.00	1,925.00	4,400.00	
	รวมงานสถาปัตยกรรม							138,117.66	
	1.11.3 หมวดงานระบบประปาสุขาภิบาลและท่อระบายน้ำ								
	- ท่อน้ำประป Ø 3/4" (PVC 13.5)	16.00	เมตร	86.90	1,390.40	30.00	480.00	1,870.40	
	- ท่อน้ำทิ้ง Ø 2" (PVC 13.5)	8.00	เมตร	39.60	316.80	30.00	240.00	556.80	
	- ท่อน้ำเสีย PVC Ø 4" (PVC 13.5)	8.00	เมตร	140.00	1,120.00	30.00	240.00	1,360.00	
	- ข้อต่อตรง Ø 3/4"	2.00	ตัว	8.50	17.00	-	-	17.00	
	- ข้อต่องอ 90o Ø 3/4"	4.00	ตัว	8.50	34.00	-	-	34.00	
	- ข้อต่อสามทาง Ø 3/4"	1.00	ตัว	27.00	27.00	-	-	27.00	
	- ข้อต่อตรง Ø 2"	1.00	ตัว	35.00	35.00	-	-	35.00	
	- ข้อต่องอ 90o Ø 2"	2.00	ตัว	27.11	54.22	-	-	54.22	
	- ข้อต่อตรง Ø 4"	1.00	ตัว	150.00	150.00	-	-	150.00	
	- ข้อต่องอ 90o Ø 4"	2.00	ตัว	150.00	300.00	-	-	300.00	
	- อุปกรณ์ ยึดท่อ กาวเทป (คิด 10%)ของวัสดุ	1.00	งาน	350.00	350.00	-	-	350.00	
	- ถังบำบัดน้ำเสีย ขนาด 800 ลิตร	1.00	ถัง	5,000.00	5,000.00	1,500.00	1,500.00	6,500.00	
	รวมงานระบบประปาสุขาภิบาลและท่อระบายน้ำ							11,254.42	

แบบแสดงรายการ ปริมาณงาน และราคา

กลุ่มงาน/งาน อาคาร

ชื่อโครงการ ก่อสร้างอาคารสำนักงานพร้อมสิ่งก่อสร้างประกอบ สำนักงานสรรพากรพื้นที่สาขาหาดใหญ่ 1 **เลขที่แบบ** ยผจ.สข.099/2569

สถานที่ก่อสร้าง สำนักงานสรรพากรพื้นที่สาขาหาดใหญ่ 1 อำเภอหาดใหญ่ จังหวัดสงขลา

หน่วยงานเจ้าของโครงการ สำนักงานสรรพากรพื้นที่สาขาหาดใหญ่ 1

คำนวณราคากลางโดย คณะกรรมการกำหนดราคากลาง คำสั่งกรมสรรพกร ที่ (สท.สงขลา 2) 58/2568 สั่ง ณ วันที่ 8 สิงหาคม 2568 **เมื่อวันที่** 31 กรกฎาคม 2569

หน่วย : บาท

ลำดับที่	รายการ	จำนวน	หน่วย	ราคาวัสดุสิ่งของ		ค่าแรงงาน		ค่าวัสดุและแรงงาน	หมายเหตุ
				ราคาต่อหน่วย	จำนวนเงิน	ราคาต่อหน่วย	จำนวนเงิน		
	1.11.4 หมวดงานระบบไฟฟ้าและแสงสว่าง								
	- ดวงโคมเหล็กรีดขึ้นรูปขนาด 1 x 18 W. ชนิดติดฝ้าเพดาน พร้อมอุปกรณ์	1.00	ชุด	520.00	520.00	120.00	120.00	640.00	
	- ดวงโคมเหล็กรีดขึ้นรูปขนาด 1 x 36 W.ชนิดติดฝ้าเพดานปูน พร้อมอุปกรณ์	2.00	ชุด	680.00	1,360.00	120.00	240.00	1,600.00	
	- เต้ารับไฟฟ้าชนิดคู่ ชนิดฝังผนัง	3.00	ชุด	165.00	495.00	75.00	225.00	720.00	
	- สวิทซ์ทางเดียว ชนิดฝังผนัง	3.00	ชุด	165.00	495.00	75.00	225.00	720.00	
	- สายไฟฟ้า WF 2 x 2.5 SQ.MM. แรงดัน 750 V	20.00	เมตร	29.80	596.00	5.00	100.00	696.00	
	- สายไฟฟ้า WF 2 x 1.5 SQ.MM. แรงดัน 750 V	20.00	เมตร	12.30	246.00	5.00	100.00	346.00	
	- แผงควบคุมระบบไฟฟ้าพร้อมอุปกรณ์	1.00	ตู้	5,500.00	5,500.00	1,500.00	1,500.00	7,000.00	
	รวมงานระบบไฟฟ้าและแสงสว่าง							11,722.00	
	รวมค่างาน 2.1 งานก่อสร้างป้อมยาม							**225,519.80**	

ปร.N. จุฬา สุวรรณชาตรี

แบบแสดงรายการ ปริมาณงาน และราคา

กลุ่มงาน/งาน อาคาร

ชื่อโครงการ ก่อสร้างอาคารสำนักงานพร้อมสิ่งก่อสร้างประกอบ สำนักงานสรรพากรพื้นที่สาขาหาดใหญ่ 1 **เลขที่แบบ** ยผจ.สข.099/2569

สถานที่ก่อสร้าง สำนักงานสรรพากรพื้นที่สาขาหาดใหญ่ 1 อำเภอหาดใหญ่ จังหวัดสงขลา

หน่วยงานเจ้าของโครงการ สำนักงานสรรพากรพื้นที่สาขาหาดใหญ่ 1

คำนวณราคากลางโดย คณะกรรมการกำหนดราคากลาง คำสั่งกรมสรรพกร ที่ (สท.สงขลา 2) 58/2568 สั่ง ณ วันที่ 8 สิงหาคม 2568 **เมื่อวันที่** 31 กรกฎาคม 2569

หน่วย : บาท

ลำดับที่	รายการ	จำนวน	หน่วย	ราคาวัสดุสิ่งของ		ค่าแรงงาน		ค่าวัสดุและแรงงาน	หมายเหตุ
				ราคาต่อหน่วย	จำนวนเงิน	ราคาต่อหน่วย	จำนวนเงิน		
1.12	งานก่อสร้างอาคารสำนักงาน								
1.12.1	หมวดงานโครงสร้าง								
	12.1.1 งานโครงสร้างฐานราก								
	- เสาเข็มสี่เหลี่ยม ขนาด 0.26 x 0.26 ม. ยาว 21.00 ม.	28.00	ต้น	11,897.66	333,134.48	1,470.00	41,160.00	374,294.48	
	- ค่าสกัดหัวเสาเข็ม ขนาด 0.26 x 0.26 ม.	28.00	ต้น	-	-	256.00	7,168.00	7,168.00	
	- ขุดดินและถมคืน	20.00	ลบ.ม.	-	-	292.00	5,840.00	5,840.00	ดินลูกรัง
	- ทรายหยาบรองพื้น	1.20	ลบ.ม.	672.00	806.40	121.00	145.20	951.60	
	- คอนกรีตหยาบ 1:3:5	1.20	ลบ.ม.	2,400.00	2,880.00	427.00	512.40	3,392.40	
	- ไม้แบบหล่อคอนกรีต (คิด 80%)	40.00	ลบ.ฟ.	400.00	16,000.00	-	-	16,000.00	
	- ค่าแรงประกอบแบบ	50.00	ตร.ม.	-	-	163.00	8,150.00	8,150.00	
	- ไม้เคร่ายึดแบบ (คิด 30% ของไม้แบบ)	12.00	ลบ.ฟ.	400.00	4,800.00	-	-	4,800.00	
	- ตะปู	12.50	กก.	51.40	642.50	-	-	642.50	
	- เหล็กเสริมคอนกรีต SR Dia 9 มม.	35.77	กก.	22.31	797.99	4.90	175.26	973.25	
	- เหล็กเสริมคอนกรีต SD 30 Dia 12 มม.	318.26	กก.	20.21	6,432.01	3.90	1,241.21	7,673.22	
	- ลวดผูกเหล็ก เบอร์ 18	10.62	กก.	46.70	495.95	-	-	495.95	
	- คอนกรีตโครงสร้าง ค.2 (fc' = 240 ksc. , cube)	6.27	ลบ.ม.	2,597.00	16,288.38	421.00	2,640.51	18,928.89	
	12.1.2 งานโครงสร้างอาคาร								
	- ไม้แบบหล่อคอนกรีต (คิด 80%)	669.82	ลบ.ฟ.	400.00	267,926.40	-	-	267,926.40	
	- ค่าแรงประกอบแบบ	837.27	ตร.ม.	-	-	163.00	136,475.01	136,475.01	
	- ไม้เคร่ายึดไม้แบบ (คิด 30% ของไม้แบบ)	200.94	ลบ.ฟ.	400.00	80,377.92	-	-	80,377.92	

แบบแสดงรายการ ปริมาณงาน และราคา

กลุ่มงาน/งาน อาคาร

ชื่อโครงการ ก่อสร้างอาคารสำนักงานพร้อมสิ่งก่อสร้างประกอบ สำนักงานสรรพากรพื้นที่สาขาหาดใหญ่ 1 **เลขที่แบบ** ยผจ.สข.099/2569

สถานที่ก่อสร้าง สำนักงานสรรพากรพื้นที่สาขาหาดใหญ่ 1 อำเภอหาดใหญ่ จังหวัดสงขลา

หน่วยงานเจ้าของโครงการ สำนักงานสรรพากรพื้นที่สาขาหาดใหญ่ 1

คำนวณราคากลางโดย คณะกรรมการกำหนดราคากลาง คำสั่งกรมสรรพกร ที่ (สท.สงขลา 2) 58/2568 สั่ง ณ วันที่ 8 สิงหาคม 2568 **เมื่อวันที่** 31 กรกฎาคม 2569

หน่วย : บาท

ลำดับที่	รายการ	จำนวน	หน่วย	ราคาวัสดุสิ่งของ		ค่าแรงงาน		ค่าวัสดุและแรงงาน	หมายเหตุ
				ราคาต่อหน่วย	จำนวนเงิน	ราคาต่อหน่วย	จำนวนเงิน		
	- ไม้ค้ำยัน Dia 3"x 3.00 ม.	110.00	ต้น	60.00	6,600.00	-	-	6,600.00	
	- ตะปูยึดไม้แบบ	209.32	กก.	51.40	10,758.91	-	-	10,758.91	
	- เหล็ก SR24 RB Ø 6 mm.	3,491.67	กก.	26.04	90,923.06	4.90	17,109.17	108,032.23	
	- เหล็ก SR24 RB Ø 9 mm.	160.00	กก.	22.61	3,617.60	4.90	784.00	4,401.60	
	- เหล็ก SD40 DB Ø 12 mm.	3,432.00	กก.	20.21	69,360.72	3.90	13,384.80	82,745.52	
	- ลวดผูกเหล็ก เบอร์ 18	212.49	กก.	39.72	8,440.10	-	-	8,440.10	
	- น้ำยากันซึมผสมคอนกรีต	9.63	ลิตร	50.00	481.42	-	-	481.42	
	- แผ่นพื้นสำเร็จรูปรับ นน.ปลอดภัยไม่น้อยกว่า 300 kg / ตร.ม (หนา 5 ซม.)	208.25	ตร.ม.	374.50	77,989.62	25.00	5,206.25	83,195.87	
	- เหล็ก wire mesh ขนาด Dia 4 มม. @ 0.20 x 0.20 ม.#	208.25	ตร.ม.	32.00	6,664.00	5.00	1,041.25	7,705.25	
	- คอนกรีตโครงสร้าง ค.2 (fc' = 240 ksc. , cube)	60.51	ลบ.ม.	2,597.00	157,131.48	421.00	25,472.60	182,604.08	
	- แปเหล็ก C 75x45x15x2.3 มม.(นน. 3.25 Kg/m)	35.00	ท่อน	414.00	14,490.00	210.00	7,350.00	21,840.00	
	- จันทันเหล็ก C 100x50x20x3.2 มม.(นน. 5.50 Kg/m)	21.00	ท่อน	730.00	15,330.00	340.00	7,140.00	22,470.00	
	- อะเส/อกไก่เหล็ก 2C 125x50x20x3.2 มม.(นน. 6.13 Kg/m)	24.00	ท่อน	872.00	20,928.00	368.00	8,832.00	29,760.00	
	- ดั้งเหล็ก 2C -100x50x20x2.3 มม. (นน. 4.06 Kg/m)	12.00	ท่อน	540.00	6,480.00	244.00	2,928.00	9,408.00	
	- คานเหล็กกล่อง 4 นิ้ว x 4 นิ้ว หนา 3.2 มม.	25.00	ท่อน	1,436.00	35,900.00	538.00	13,450.00	49,350.00	
	- ทาสีกันสนิมและทาสีน้ำมัน เหล็กโครงหลังคา	978.00	ตร.ม.	50.00	48,900.00	35.00	34,230.00	83,130.00	
	- งานทดสอบกำลังอัดของคอนกรีตชิ้นส่วนงานโครงสร้าง	9.00	ต.ย	100.00	900.00	-	-	900.00	
	- งานทดสอบกำลังรับแรงดึง SR24 RB Ø 6 mm.	3.00	ต.ย	240.00	720.00		-	720.00	
	- งานทดสอบกำลังรับแรงดึง SR24 RB Ø 9 mm.	3.00	ต.ย	240.00	720.00		-	720.00	
	- งานทดสอบกำลังรับแรงดึงSR24 RB Ø 12 mm.	3.00	ต.ย	240.00	720.00		-	720.00	

แบบแสดงรายการ ปริมาณงาน และราคา

กลุ่มงาน/งาน อาคาร

ชื่อโครงการ ก่อสร้างอาคารสำนักงานพร้อมสิ่งก่อสร้างประกอบ สำนักงานสรรพากรพื้นที่สาขาหาดใหญ่ 1 **เลขที่แบบ** ยผจ.สข.099/2569

สถานที่ก่อสร้าง สำนักงานสรรพากรพื้นที่สาขาหาดใหญ่ 1 อำเภอหาดใหญ่ จังหวัดสงขลา

หน่วยงานเจ้าของโครงการ สำนักงานสรรพากรพื้นที่สาขาหาดใหญ่ 1

คำนวณราคากลางโดย คณะกรรมการกำหนดราคากลาง คำสั่งกรมสรรพกร ที่ (สท.สงขลา 2) 58/2568 สั่ง ณ วันที่ 8 สิงหาคม 2568 **เมื่อวันที่** 31 กรกฎาคม 2569

หน่วย : บาท

ลำดับที่	รายการ	จำนวน	หน่วย	ราคาวัสดุสิ่งของ		ค่าแรงงาน		ค่าวัสดุและแรงงาน	หมายเหตุ
				ราคาต่อหน่วย	จำนวนเงิน	ราคาต่อหน่วย	จำนวนเงิน		
	- งานทดสอบกำลังรับแรงดึงSD40 DB Ø 12 mm.	3.00	ต.ย	240.00	720.00		-	720.00	
	- งานทดสอบเหล็กรูปพรรณ	4.00	รวม	1,800.00	7,200.00		-	7,200.00	
	รวมหมวดงานโครงสร้าง							1,655,992.60	
1.12.2	**หมวดงานสถาปัตยกรรม**								
	12.2.1 งานหลังคา								
	- ค่าแรงดัดโค้งเหล็กหลังคา	280.00	ตร.ม.	-	-	30.00	8,400.00	8,400.00	
	- หลังคาเมทัลชีทดัดโค้ง ความหนา ไม่น้อยกว่า 0.47 มม.พร้อมติดแผ่น PU Foam หนา 1"	280.00	ตร.ม.	420.00	117,600.00	82.00	22,960.00	140,560.00	
	กันร้อนกันเสียง								
	- ครอบข้างเมทัลชีท	36.00	ม.	180.00	6,480.00	51.00	1,836.00	8,316.00	
	- สกรูยึดกระเบื้องหลังคา	8.00	กล่อง	500.00	4,000.00	-	-	4,000.00	
	- รางน้ำสังกะสี	14.00	ม.	850.00	11,900.00	200.00	2,800.00	14,700.00	
	- เชิงชายไม้เทียม ขนาด 1"x 8"	68.00	ม.	232.00	15,776.00	35.00	2,380.00	18,156.00	
	- ทับเชิงชายไม้เทียม ขนาด 1" x 6"	68.00	ม.	190.00	12,920.00	35.00	2,380.00	15,300.00	
	- แผ่นปิดกันนกสำเร็จรูป PVC	68.00	ม.	15.00	1,020.00	5.00	340.00	1,360.00	
	12.2.2 งานฝ้าเพดาน								
	- ฝ้าเพดานยิบซั่มบอร์ด หนา 9 มม. ฉาบเรียบ	208.25	ตร.ม.	290.00	60,392.50	77.00	16,035.25	76,427.75	
	โครงเคร่าเหล็กชุบสังกะสี @ 0.60x1.20 ม.#								
	- ฝ้าเพดานยิบซั่มบอร์ด หนา 9 มม. ฉาบเรียบ	31.50	ตร.ม.	295.00	9,292.50	77.00	2,425.50	11,718.00	
	โครงเคร่าเหล็กชุบสังกะสี @ 0.60x1.20 ม.#(ชนิดกันความชื้น)								
	- ฝ้าเพดานแผ่นไฟเบอร์ซิเมนต์ หนา 4 มม. โครงเคร่าเหล็กชุบสังกะสี	70.00	ตร.ม.	335.00	23,450.00	113.00	7,910.00	31,360.00	

แบบแสดงรายการ ปริมาณงาน และราคา

กลุ่มงาน/งาน อาคาร

ชื่อโครงการ ก่อสร้างอาคารสำนักงานพร้อมสิ่งก่อสร้างประกอบ สำนักงานสรรพากรพื้นที่สาขาหาดใหญ่ 1 **เลขที่แบบ** ยผจ.สข.099/2569

สถานที่ก่อสร้าง สำนักงานสรรพากรพื้นที่สาขาหาดใหญ่ 1 อำเภอหาดใหญ่ จังหวัดสงขลา

หน่วยงานเจ้าของโครงการ สำนักงานสรรพากรพื้นที่สาขาหาดใหญ่ 1

คำนวณราคากลางโดย คณะกรรมการกำหนดราคากลาง คำสั่งกรมสรรพกร ที่ (สท.สงขลา 2) 58/2568 สั่ง ณ วันที่ 8 สิงหาคม 2568 **เมื่อวันที่** 31 กรกฎาคม 2569

หน่วย : บาท

ลำดับที่	รายการ	จำนวน	หน่วย	ราคาวัสดุสิ่งของ		ค่าแรงงาน		ค่าวัสดุและแรงงาน	หมายเหตุ
				ราคาต่อหน่วย	จำนวนเงิน	ราคาต่อหน่วย	จำนวนเงิน		
	@ 0.60 x 120 ม.#								
	- ฝ้าเพดานใต้ท้องพื้น ค.ส.ล. ฉาบปูนผิวเรียบ	192.50	ตร.ม.	120.00	23,100.00	109.00	20,982.50	44,082.50	
	- บัวเชิงฝ้าเพดาน ไม้สังเคราะห์สำเร็จรูป ขนาด 2"	90.00	ม.	84.00	7,560.00	46.00	4,140.00	11,700.00	
	12.2.3 งานผนังและตกแต่งผิวผนัง								
	- ผนังก่ออิฐแดงพื้นเมือง 4 รู หนาครึ่งแผ่น	318.00	ตร.ม.	283.00	89,994.00	96.00	30,528.00	120,522.00	
	- ผนังก่ออิฐแดงพื้นเมือง 4 รู หนาเต็มแผ่น	28.16	ตร.ม.	566.00	15,938.56	197.00	5,547.52	21,486.08	
	- ผนังก่ออิฐบล๊อคแก้ว	0.50	ตร.ม.	1,125.00	562.50	130.00	65.00	627.50	
	- เสาเอ็นและเอ็นทับหลัง ค.ส.ล. 0.10 x 0.10 ม.	172.20	ม.	100.00	17,220.00	74.00	12,742.80	29,962.80	
	- เสาเอ็นและเอ็นทับหลัง ค.ส.ล. 0.10 x 0.20 ม.	8.80	ม.	150.00	1,320.00	75.00	660.00	1,980.00	
	- ฉาบปูนผิวเรียบผนังก่ออิฐ	636.00	ตร.ม.	85.00	54,060.00	82.00	52,152.00	106,212.00	
	- ฉาบปูนผิวเรียบผนังโครงสร้าง	159.00	ตร.ม.	90.00	14,310.00	100.00	15,900.00	30,210.00	
	- ผนังผิวบุกระเบื้องเคลือบเซรามิค 8"x8"	28.16	ตร.ม.	480.00	13,516.80	161.00	4,533.76	18,050.56	
	12.2.4 งานพื้นและตกแต่งผิวพื้น								
	- พื้นผิวปูกระเบื้องแกรนิตโต้ ขนาด 0.60x0.60 ม.	208.25	ตร.ม.	650.00	135,362.50	188.00	39,151.00	174,513.50	
	- พื้นผิวปูกระเบื้องเคลือบเซรามิค ขนาด 0.30x0.30 ม.	28.16	ตร.ม.	480.00	13,516.80	161.00	4,533.76	18,050.56	
	- พื้นผิวกรุหินแกรนิต	12.00	ตร.ม.	2,200.00	26,400.00	181.00	2,172.00	28,572.00	
	- พื้นผิวปูกระเบื้องยางลายไม้	43.00	ตร.ม.	320.00	13,760.00	92.00	3,956.00	17,716.00	
	- บัวเชิงผนังสำเร็จรูป สูง 4"	90.00	ม.	230.00	20,700.00	75.00	6,750.00	27,450.00	
	12.2.5 งานประตู-หน้าต่างและเหล็กดัด,บานมุ้งลวด								
	งานประตู (อลูมิเนียมสีชาหรือสีเคลือบขาว/ลูกฟักกระจกสีเขียวตัดแสง)								

แบบแสดงรายการ ปริมาณงาน และราคา

กลุ่มงาน/งาน อาคาร

ชื่อโครงการ ก่อสร้างอาคารสำนักงานพร้อมสิ่งก่อสร้างประกอบ สำนักงานสรรพากรพื้นที่สาขาหาดใหญ่ 1 **เลขที่แบบ** ยผจ.สข.099/2569

สถานที่ก่อสร้าง สำนักงานสรรพากรพื้นที่สาขาหาดใหญ่ 1 อำเภอหาดใหญ่ จังหวัดสงขลา

หน่วยงานเจ้าของโครงการ สำนักงานสรรพากรพื้นที่สาขาหาดใหญ่ 1

คำนวณราคากลางโดย คณะกรรมการกำหนดราคากลาง คำสั่งกรมสรรพกร ที่ (สท.สงขลา 2) 58/2568 สั่ง ณ วันที่ 8 สิงหาคม 2568 **เมื่อวันที่** 31 กรกฎาคม 2569

หน่วย : บาท

ลำดับที่	รายการ	จำนวน	หน่วย	ราคาวัสดุสิ่งของ		ค่าแรงงาน		ค่าวัสดุและแรงงาน	หมายเหตุ
				ราคาต่อหน่วย	จำนวนเงิน	ราคาต่อหน่วย	จำนวนเงิน		
	- ป3 ประตูบานเปิดสวิงเดี่ยว	2.00	ชุด	13,000.00	26,000.00	-	-	26,000.00	
	- ป4 ประตูบานเปิดสวิงเดี่ยว บานไม้อัดยาง	2.00	ชุด	35,000.00	70,000.00	-	-	70,000.00	
	- ป5 ประตูบานเปิดเดี่ยว บานเกล็ดระบายอากาศเต็มบาน	2.00	ชุด	3,200.00	6,400.00	-	-	6,400.00	
	- ป6 ประตูบานเปิดเดี่ยว บานไม้อัดยาง	7.00	ชุด	2,800.00	19,600.00	-	-	19,600.00	
	- ป7 ประตู PVC บานเปิดเดี่ยว บานเกล็ดระบายอากาศเต็มบาน	2.00	ชุด	4,000.00	8,000.00	-	-	8,000.00	
	- ป8 ประตูบานเปิดคู่ ลามิเนต	3.00	ชุด	15,000.00	45,000.00		-	45,000.00	
	งานหน้าต่าง (อลูมิเนียมสีชาหรือสีเคลือบขาว/ลูกฟักกระจกสีเขียวตัดแสง)								
	- น1 หน้าต่างบานเปิดเลื่อนคู่ และช่องแสงกระจก	8.00	ชุด	17,000.00	136,000.00	-	-	136,000.00	
	- น2 หน้าต่างบานเปิดกระทุ้งเดี่ยว จำนวน 9 ช่อง และช่องแสงกระจก	2.00	ชุด	37,000.00	74,000.00	-	-	74,000.00	
	- น3 หน้าต่างบานเปิดกระทุ้งเดียว จำนวน 1 ช่อง	6.00	ชุด	3,500.00	21,000.00	-	-	21,000.00	
	- น4 หน้าต่างบานเปิดกระทุ้งเดียว จำนวน 2 ช่อง	4.00	ชุด	4,200.00	16,800.00	-	-	16,800.00	
	- น5 หน้าต่างบานเปิดเลื่อนสลับ	3.00	ชุด	7,500.00	22,500.00	-	-	22,500.00	
	- น6 หน้าต่างบานเปิดเลื่อนเดียว จำนวน 2 ช่องและช่องแสงกระจก	12.00	ชุด	12,500.00	150,000.00	-	-	150,000.00	
	งานบานมุ้งลวดประตู-หน้าต่าง								
	- มุ้งลวดช่องบานหน้าต่าง น1,น6	17.00	ชุด	2,100.00	35,700.00	-	-	35,700.00	
	- มุ้งลวดบานประตู ป2,ป6	6.00	ชุด	3,000.00	18,000.00	-	-	18,000.00	
	งานเหล็กดัดช่องประตู-หน้าต่าง								
	- เหล็กดัดบานช่องหน้าต่าง น1,น2,น3,น.4,น6,น7,น8	32.00	ชุด	9,500.00	304,000.00	-	-	304,000.00	
	12.2.6 งานเครื่องสุขภัณฑ์ห้องน้ำ-ส้วม								
	- โถส้วมชักโครก นั่งราบ ชนิดชักโครก สีขาว แบบฟลัชวาล์วก้านโยก พร้อมอุปกรณ์ครบชุด	7.00	ชุด	6,500.00	45,500.00	450.00	3,150.00	48,650.00	

กลุ่มงาน/งาน อาคาร

ชื่อโครงการ ก่อสร้างอาคารสำนักงานพร้อมสิ่งก่อสร้างประกอบ สำนักงานสรรพากรพื้นที่สาขาหาดใหญ่ 1 **เลขที่แบบ** ยผจ.สข.099/2569

สถานที่ก่อสร้าง สำนักงานสรรพากรพื้นที่สาขาหาดใหญ่ 1 อำเภอหาดใหญ่ จังหวัดสงขลา

หน่วยงานเจ้าของโครงการ สำนักงานสรรพากรพื้นที่สาขาหาดใหญ่ 1

คำนวณราคากลางโดย คณะกรรมการกำหนดราคากลาง คำสั่งกรมสรรพกร ที่ (สท.สงขลา 2) 58/2568 สั่ง ณ วันที่ 8 สิงหาคม 2568 **เมื่อวันที่** 31 กรกฎาคม 2569

หน่วย : บาท

ลำดับที่	รายการ	จำนวน	หน่วย	ราคาวัสดุสิ่งของ		ค่าแรงงาน		ค่าวัสดุและแรงงาน	หมายเหตุ
				ราคาต่อหน่วย	จำนวนเงิน	ราคาต่อหน่วย	จำนวนเงิน		
	- โถส้วมชักโครกสำหรับคนพิการสีขาว แบบฟลัชวาล์วก้านโยก พร้อมอุปกรณ์ครบชุด	1.00	ชุด	9,100.00	9,100.00	450.00	450.00	9,550.00	
	- โถปัสสาวะชาย ชนิดฟลัชวาล์ว พร้อมอุปกรณ์ครบชุด	4.00	ชุด	4,500.00	18,000.00	450.00	1,800.00	19,800.00	
	- อ่างล้างหน้า ชนิดฝังเคาน์เตอร์ พร้อมอุปกรณ์ครบชุด	7.00	ชุด	3,950.00	27,650.00	450.00	3,150.00	30,800.00	
	- อ่างล้างหน้า ชนิดแขวนผนัง พร้อมอุปกรณ์ครบชุด	1.00	ชุด	2,990.00	2,990.00	450.00	450.00	3,440.00	
	- แผงกั้นที่ปัสสาวะชาย	2.00	ชุด	1,500.00	3,000.00	170.00	340.00	3,340.00	
	- ราวจับสแลส ศก. 2 " ห้องน้ำคนพิการ	1.00	ชุด	5,490.00	5,490.00	450.00	450.00	5,940.00	
	- สายฉีดน้ำชำระ ชนิดสายอ่อน	8.00	ชุด	1,040.00	8,320.00	35.00	280.00	8,600.00	
	- ฝักบัวอาบน้ำ ชนิดสายอ่อน	1.00	ชุด	3,790.00	3,790.00	70.00	70.00	3,860.00	
	- FD ตะแกรงระบายน้ำที่พื้น ชนิดกรองผงดักกลิ่น	10.00	ชุด	410.00	4,100.00	70.00	700.00	4,800.00	
	- ที่ใส่สบู่เคลือบขาว ชนิดฝังผนัง	1.00	ชุด	300.00	300.00	120.00	120.00	420.00	
	- ที่ใส่กระดาษชำระเคลือบขาว ชนิดฝังผนัง	8.00	ชุด	980.00	7,840.00	120.00	960.00	8,800.00	
	- กระจกเงาสำเร็จรูปปรับมุมได้	1.00	ชุด	1,550.00	1,550.00	70.00	70.00	1,620.00	
	- ชั้นวางของพลาสติกสำเร็จ	1.00	ชุด	350.00	350.00	120.00	120.00	470.00	
	- STOP VALVE 1/2"	16.00	ชุด	80.00	1,280.00	35.00	560.00	1,840.00	
	- ซิ้งอ่างสแตนเลส แบบ 2 หลุม พร้อมพร้อมอุปกรณ์	2.00	ชุด	3,600.00	7,200.00	320.00	640.00	7,840.00	
	12.2.7 งานบันได								
	- ผนังก่ออิฐแดงพื้นเมือง 4 รู หนาครึ่งแผ่น	12.30	ตร.ม.	283.00	3,480.90	96.00	1,180.80	4,661.70	
	- เสาเอ็นและเอ็นทับหลัง ค.ส.ล. 0.10x0.10 ม.	21.00	ม.	108.00	2,268.00	35.00	735.00	3,003.00	
	- ฉาบปูนผิวเรียบผนังก่ออิฐ	24.61	ตร.ม.	110.00	2,707.10	90.00	2,214.90	4,922.00	
	- พื้นผิวปูกระเบื้องเซรามิค 12"x 12" ชนิดด้านกันลื่น	33.00	ตร.ม.	480.00	15,840.00	161.00	5,313.00	21,153.00	

กลุ่มงาน/งาน อาคาร

ชื่อโครงการ ก่อสร้างอาคารสำนักงานพร้อมสิ่งก่อสร้างประกอบ สำนักงานสรรพากรพื้นที่สาขาหาดใหญ่ 1 **เลขที่แบบ** ยผจ.สข.099/2569

สถานที่ก่อสร้าง สำนักงานสรรพากรพื้นที่สาขาหาดใหญ่ 1 อำเภอหาดใหญ่ จังหวัดสงขลา

หน่วยงานเจ้าของโครงการ สำนักงานสรรพากรพื้นที่สาขาหาดใหญ่ 1

คำนวณราคากลางโดย คณะกรรมการกำหนดราคากลาง คำสั่งกรมสรรพกร ที่ (สท.สงขลา 2) 58/2568 สั่ง ณ วันที่ 8 สิงหาคม 2568 **เมื่อวันที่** 31 กรกฎาคม 2569

หน่วย : บาท

ลำดับที่	รายการ	จำนวน	หน่วย	ราคาวัสดุสิ่งของ		ค่าแรงงาน		ค่าวัสดุและแรงงาน	หมายเหตุ
				ราคาต่อหน่วย	จำนวนเงิน	ราคาต่อหน่วย	จำนวนเงิน		
	- พื้นผิวทำทรายล้าง	7.00	ตร.ม.	322.00	2,254.00	108.00	756.00	3,010.00	
	- บัวเชิงผนังชั้นบันไดกระเบื้องเคลือบเซรามิค 12"x 12"	36.00	ม.	145.00	5,220.00	51.00	1,836.00	7,056.00	
	- จมูกบันไดอลูมิเนียมสอดเส้น PVC. ขนาด 2"	55.00	ม.	180.00	9,900.00	44.00	2,420.00	12,320.00	
	- ราวบันไดท่อเหล็กกลม ขนาด Dia 11/2" หนา 2 mm.	20.00	ม.	540.00	10,800.00	8.00	160.00	10,960.00	
	- ทาสีกันสนิมท่อเหล็กกลมราวบันได	2.36	ตร.ม.	50.00	118.00	35.00	82.60	200.60	
	12.2.8 งานทาสี								
	- ทาสีน้ำพลาสติกอะครีลิค 100% กึ่งเงา ชนิดภายใน	318.00	ตร.ม.	45.00	14,310.00	35.00	11,130.00	25,440.00	
	- ทาสีน้ำพลาสติกอะครีลิค 100% กึ่งเงา ชนิดภายนอก	318.00	ตร.ม.	55.00	17,490.00	35.00	11,130.00	28,620.00	
	- ทาสีน้ำมัน	69.00	ตร.ม.	58.00	4,002.00	35.00	2,415.00	6,417.00	
	12.2.9 งานเบ็ดเตล็ด								
	- แผงบังแดดอะลูมิเนียมทำสีไม้	26.00	อัน	7,500.00	195,000.00	65.00	1,690.00	196,690.00	
	- ไม้เทียมตกแต่งผนัง	85.50	ตร.ม.	900.00	76,950.00	65.00	5,557.50	82,507.50	
	- ปุ่มปูนปั้นสำเร็จ ขนาด 15 x 15 ซม.	23.00	อัน	250.00	5,750.00	65.00	1,495.00	7,245.00	
	- บัวปูนปั้นสำเร็จรูป ขนาด 10 x 15 ซม.(แบบสี่เหลี่ยมเรียบ)	36.00	ม.	90.00	3,240.00	50.00	1,800.00	5,040.00	
	- บัวปูนปั้นสำเร็จรูป ขนาด 10 x 15 ซม (แบบยักย่อส่วน)	41.00	ม.	95.00	3,895.00	50.00	2,050.00	5,945.00	
	- ตกแต่งผิวบุหินแกรนิต ขนาด 0.40x0.60 ม.สีดำ (ด้านหน้าอาคาร)	7.05	ตร.ม.	3,800.00	26,790.00	208.00	1,466.40	28,256.40	
	- ตกแต่งผิวบุหินแกรนิต ขนาด 0.40x0.60 ม.สีดำ(มุขโถงหน้าอาคาร)	4.60	ตร.ม.	3,800.00	17,480.00	208.00	956.80	18,436.80	
	- ตกแต่งผิวบุหินแกรนิตสังเคราะห์ ขนาด 2"x8" (ขอบเสาเอ็นประตูหน้า)	1.60	ตร.ม.	980.00	1,568.00	205.00	328.00	1,896.00	
	- ตัวอักษร ป้ายชื่อสำนักงาน (ด้านหน้าอาคาร)	1.00	L/S	34,200.00	34,200.00	-	-	34,200.00	สืบราคา
	- ตราสัญลักษณ์กรมสรรพากร โลหะกัดกรดลงสี ขนาด Dia 85 ซม.	1.00	L/S	17,500.00	17,500.00	-	-	17,500.00	สืบราคา

กลุ่มงาน/งาน อาคาร

ชื่อโครงการ ก่อสร้างอาคารสำนักงานพร้อมสิ่งก่อสร้างประกอบ สำนักงานสรรพากรพื้นที่สาขาหาดใหญ่ 1 **เลขที่แบบ** ยผจ.สข.099/2569

สถานที่ก่อสร้าง สำนักงานสรรพากรพื้นที่สาขาหาดใหญ่ 1 อำเภอหาดใหญ่ จังหวัดสงขลา

หน่วยงานเจ้าของโครงการ สำนักงานสรรพากรพื้นที่สาขาหาดใหญ่ 1

คำนวณราคากลางโดย คณะกรรมการกำหนดราคากลาง คำสั่งกรมสรรพกร ที่ (สท.สงขลา 2) 58/2568 สั่ง ณ วันที่ 8 สิงหาคม 2568 **เมื่อวันที่** 31 กรกฎาคม 2569

หน่วย : บาท

ลำดับที่	รายการ	จำนวน	หน่วย	ราคาวัสดุสิ่งของ		ค่าแรงงาน		ค่าวัสดุและแรงงาน	หมายเหตุ
				ราคาต่อหน่วย	จำนวนเงิน	ราคาต่อหน่วย	จำนวนเงิน		
	- งาน Built-in ตู้ปิดซ่อนตู้นิรภัย ภายในติดตั้งลูกกรงเหล็กตามแบบ	1.00	L/S	48,000.00	48,000.00	-	-	48,000.00	
	- เดินติดตั้งระบบท่อป้องกันและกำจัดปลวก พร้อมติดตั้งหัวฉีดจ่ายน้ำยา	215.00	ตร.ม.	180.00	38,700.00	50.00	10,750.00	49,450.00	
	ทุกระยะ 1 เมตร พร้อมติดตั้งหัวรับน้ำยาใต้พื้นอาคาร								
	รวมหมวดงานสถาปัยกรรม							**2,717,133.25**	
1.12.3	**หมวดงานระบบสุขาภิบาล**								
	12.3.1 งานท่อน้ำโสโครก (S) ท่อ PVC. Class 8.5								
	- ท่อ PVC ขนาด Dia 4"	40.00	ม.	149.53	5,981.20	55.00	2,200.00	8,181.20	
	- ข้อต่อยางอ่อนสังเคราะห์ Dia 4"	2.00	ตัว	1,050.00	2,100.00	120.00	240.00	2,340.00	
	- FCO. Dia 4"	2.00	ตัว	1,000.00	2,000.00	240.00	480.00	2,480.00	
	- ค่าอุปกรณ์ข้อต่อ	1.00	LOT	2,392.48	2,392.48	717.74	717.74	3,110.22	
	- ค่าอุปกรณ์ยึดแขวนท่อ	1.00	LOT	598.12	598.12	179.44	179.43	777.55	
	- ค่าทดสอบท่อ	1.00	LOT	299.06	299.06	89.72	89.71	388.77	
	12.3.2 งานท่อน้ำเสีย (W) ท่อ PVC. Class 8.5								
	- ท่อ PVC ขนาด Dia 2"	56.00	ม.	42.06	2,355.36	25.00	1,400.00	3,755.36	
	- ข้อต่อยางอ่อนสังเคราะห์ Dia 2"	1.00	ตัว	650.00	650.00	60.00	60.00	710.00	
	- FCO. Dia 2"	2.00	ตัว	750.00	1,500.00	120.00	240.00	1,740.00	
	- FD. Dia 2"	6.00	ตัว	450.00	2,700.00	120.00	720.00	3,420.00	
	- P-TRAP Dia 2"	4.00	ตัว	420.00	1,680.00	25.00	100.00	1,780.00	
	- ค่าอุปกรณ์ข้อต่อ	1.00	LOT	942.14	942.14	282.64	282.64	1,224.78	

กลุ่มงาน/งาน อาคาร

ชื่อโครงการ ก่อสร้างอาคารสำนักงานพร้อมสิ่งก่อสร้างประกอบ สำนักงานสรรพากรพื้นที่สาขาหาดใหญ่ 1 **เลขที่แบบ** ยผจ.สข.099/2569

สถานที่ก่อสร้าง สำนักงานสรรพากรพื้นที่สาขาหาดใหญ่ 1 อำเภอหาดใหญ่ จังหวัดสงขลา

หน่วยงานเจ้าของโครงการ สำนักงานสรรพากรพื้นที่สาขาหาดใหญ่ 1

คำนวณราคากลางโดย คณะกรรมการกำหนดราคากลาง คำสั่งกรมสรรพกร ที่ (สท.สงขลา 2) 58/2568 สั่ง ณ วันที่ 8 สิงหาคม 2568 **เมื่อวันที่** 31 กรกฎาคม 2569

หน่วย : บาท

ลำดับที่	รายการ	จำนวน	หน่วย	ราคาวัสดุสิ่งของ		ค่าแรงงาน		ค่าวัสดุและแรงงาน	หมายเหตุ
				ราคาต่อหน่วย	จำนวนเงิน	ราคาต่อหน่วย	จำนวนเงิน		
	- ค่าอุปกรณ์ยึดแขวนท่อ	1.00	LOT	235.54	235.53	70.66	70.66	306.19	
	- ค่าทดสอบท่อ	1.00	LOT	117.77	117.76	35.33	35.32	153.08	
	12.3.3 งานท่อระบายอากาศ (V) ท่อ PVC. Class 8.5								
	- ท่อ PVC ขนาด Dia 2"	16.00	ม.	45.00	720.00	25.00	400.00	1,120.00	
	- ค่าอุปกรณ์ข้อต่อ	1.00	LOT	288.00	288.00	86.40	86.40	374.40	
	- ค่าอุปกรณ์ยึดแขนท่อ	1.00	LOT	72.00	72.00	21.60	21.60	93.60	
	- ค่าทดสอบท่อ	1.00	LOT	36.00	36.00	10.80	10.80	46.80	
	12.3.4 งานท่อน้ำดี (WC) ท่อ PVC. Class 13.5								
	- ท่อ PVC ขนาด Dia 1 "	40.00	ม.	23.60	944.00	20.00	800.00	1,744.00	
	- ท่อ PVC ขนาด Dia 1/2"	52.00	ม.	12.38	643.76	20.00	1,040.00	1,683.76	
	- ประตูน้ำ ขนาด Dia 1/2"	5.00	ตัว	235.00	1,175.00	60.00	300.00	1,475.00	
	- ข้อต่อกันน้ำไหลย้อนกลับ ขนาด Dia 1/2"	1.00	ตัว	30.00	30.00	60.00	60.00	90.00	
	- ค่าอุปกรณ์ข้อต่อ	1.00	LOT	635.10	635.10	190.53	190.53	825.63	
	- ค่าอุปกรณ์ยึดแขวนท่อ	1.00	LOT	158.78	158.77	47.63	47.63	206.40	
	- ค่าทดสอบท่อ	1.00	LOT	79.39	79.38	23.81	23.81	103.19	
	- งานมิเตอร์มาตรวัดน้ำ ขนาด Dia 1/2"	1.00	ชุด	4,100.00	4,100.00	-	-	4,100.00	
	12.3.5 งานสุขาภิบาลภายนอกอาคาร								
	- ถังเก็บน้ำสแตนเลส แบบตั้งบนพื้นดินพร้อมขาตั้ง ความจุ 2,000 ลิตร	1.00	ชุด	14,950.00	14,950.00	1,600.00	1,600.00	16,550.00	
	- ถังบำบัดน้ำเสีย ถังบ่อเกรอะ-บ่อกรอง แบบไม่เติมอากาศ ความจุ 2,000 ลิตร	1.00	ชุด	15,800.00	15,800.00	5,000.00	5,000.00	20,800.00	
	- ถังดักไขมัน แบบฝังพื้นดิน ขนาดความจุไม่น้อยกว่า 40 ลิตร	1.00	ชุด	12,000.00	12,000.00	500.00	500.00	12,500.00	

แบบแสดงรายการ ปริมาณงาน และราคา

กลุ่มงาน/งาน อาคาร

ชื่อโครงการ ก่อสร้างอาคารสำนักงานพร้อมสิ่งก่อสร้างประกอบ สำนักงานสรรพากรพื้นที่สาขาหาดใหญ่ 1 **เลขที่แบบ** ยผจ.สข.099/2569

สถานที่ก่อสร้าง สำนักงานสรรพากรพื้นที่สาขาหาดใหญ่ 1 อำเภอหาดใหญ่ จังหวัดสงขลา

หน่วยงานเจ้าของโครงการ สำนักงานสรรพากรพื้นที่สาขาหาดใหญ่ 1

คำนวณราคากลางโดย คณะกรรมการกำหนดราคากลาง คำสั่งกรมสรรพกร ที่ (สท.สงขลา 2) 58/2568 สั่ง ณ วันที่ 8 สิงหาคม 2568 **เมื่อวันที่** 31 กรกฎาคม 2569

หน่วย : บาท

ลำดับที่	รายการ	จำนวน	หน่วย	ราคาวัสดุสิ่งของ		ค่าแรงงาน		ค่าวัสดุและแรงงาน	หมายเหตุ
				ราคาต่อหน่วย	จำนวนเงิน	ราคาต่อหน่วย	จำนวนเงิน		
	- ขุดดิน-ถมคืน พร้อมหล่อฐานรองรับถังบำบัดน้ำเสีย	1.00	ชุด	3,000.00	3,000.00	900.00	900.00	3,900.00	
	- หล่อเทพื้นคอนกรีตฐานรองรับถังเก็บน้ำวางบนพื้นดิน	1.00	ชุด	2,500.00	2,500.00	450.00	450.00	2,950.00	
	- ปั๊มน้ำอัตโตมัติ ขนาดไม่น้อยกว่า 0.50 แรงม้า (400 W)	1.00	ชุด	28,400.00	28,400.00	2,000.00	2,000.00	30,400.00	
	- ตู้ CONTROL ควบคุมเครื่องสูบน้ำพร้อมเดินติดตั้งสายไฟฟ้า	1.00	ชุด	5,500.00	5,500.00	700.00	700.00	6,200.00	
	- ถังดับเพลิงชนิดเคมี ขนาดความจุ 15 ปอนด์	2.00	ชุด	5,000.00	10,000.00	50.00	100.00	10,100.00	
	รวมหมวดงานระบบสุขาภิบาล							**145,629.93**	
1.12.4	**หมวดงานระบบไฟฟ้าและสื่อสารภายในอาคาร**								
	12.4.1 งานระบบไฟฟ้า								
	LOAD CENTER LC-1 (ชั้นล่าง)								
	- ตู้ Load Center 24 วงจร แบบมีเมนเบรกเกอร์ ขนาด 100 A , 3P IC 25 kA	1.00	Set	15,300.00	15,300.00	1,000.00	1,000.00	16,300.00	
	- CIRCUIT BREAKERS วงจรย่อย 3P 63 AT	1.00	ตัว	2,000.00	2,000.00	110.00	110.00	2,110.00	
	- CIRCUIT BREAKERS วงจรย่อย 1P 30 AT	5.00	Set	250.00	1,250.00	35.00	175.00	1,425.00	
	- CIRCUIT BREAKERS วงจรย่อย 1P 20 AT	3.00	Set	250.00	750.00	35.00	105.00	855.00	
	- CIRCUIT BREAKERS วงจรย่อย 1P 16 AT	5.00	Set	250.00	1,250.00	35.00	175.00	1,425.00	
	- GROUNDING SYSTEM	1.00	Set	2,750.00	2,750.00	-	-	2,750.00	
	LOAD CENTER LC-2 (ชั้นบน)								
	- ตู้ Load Center 24 วงจร แบบมีเมนเบรกเกอร์ ขนาด 63 A , 3P IC 25 kA	1.00	Set	15,300.00	15,300.00	1,500.00	1,500.00	16,800.00	
	- CIRCUIT BREAKERS วงจรย่อย 1P 25 AT	1.00	ตัว	250.00	250.00	35.00	35.00	285.00	
	- CIRCUIT BREAKERS วงจรย่อย 1P 20 AT	5.00	ตัว	250.00	1,250.00	35.00	175.00	1,425.00	
	- CIRCUIT BREAKERS วงจรย่อย 1P 16 AT	3.00	ตัว	250.00	750.00	35.00	105.00	855.00	

แบบแสดงรายการ ปริมาณงาน และราคา

กลุ่มงาน/งาน อาคาร

ชื่อโครงการ ก่อสร้างอาคารสำนักงานพร้อมสิ่งก่อสร้างประกอบ สำนักงานสรรพากรพื้นที่สาขาหาดใหญ่ 1 **เลขที่แบบ** ยผจ.สข.099/2569

สถานที่ก่อสร้าง สำนักงานสรรพากรพื้นที่สาขาหาดใหญ่ 1 อำเภอหาดใหญ่ จังหวัดสงขลา

หน่วยงานเจ้าของโครงการ สำนักงานสรรพากรพื้นที่สาขาหาดใหญ่ 1

คำนวณราคากลางโดย คณะกรรมการกำหนดราคากลาง คำสั่งกรมสรรพกร ที่ (สท.สงขลา 2) 58/2568 สั่ง ณ วันที่ 8 สิงหาคม 2568 **เมื่อวันที่** 31 กรกฎาคม 2569

หน่วย : บาท

ลำดับที่	รายการ	จำนวน	หน่วย	ราคาวัสดุสิ่งของ		ค่าแรงงาน		ค่าวัสดุและแรงงาน	หมายเหตุ
				ราคาต่อหน่วย	จำนวนเงิน	ราคาต่อหน่วย	จำนวนเงิน		
	ดวงโคมไฟ								
	- โคมไฟฟ้าหลอดฟลูออเรสเซนต์ ขนาด 1 x 18 W	14.00	ชุด	880.00	12,320.00	135.00	1,890.00	14,210.00	
	- โคมไฟฟ้าหลอดฟลูออเรสเซนต์ ขนาด 1 x 36 W	-	ชุด	1,230.00	-	135.00	-	-	
	- โคมไฟฟ้าหลอดฟลูออเรสเซนต์ ขนาด 2 x 36 W	26.00	ชุด	1,750.00	45,500.00	135.00	3,510.00	49,010.00	
	- ไฟฟ้าสำรองฉุกเฉิน แบบแตตารี่แห้ง	2.00	ชุด	7,650.00	15,300.00	175.00	350.00	15,650.00	
	สวิตซ์และเต้ารับไฟฟ้า								
	- สวิตซ์ทางเดี่ยว แบบลอยตัว	19.00	ชุด	60.00	1,140.00	80.00	1,520.00	2,660.00	
	- สวิตซ์สองทาง แบบลอยตัว	1.00	ชุด	185.00	185.00	80.00	80.00	265.00	
	- เต้าเสียบ แบบลอยตัว	20.00	ชุด	245.00	4,900.00	90.00	1,800.00	6,700.00	
	สายไฟฟ้าและท่อร้อยสายไฟ								
	- WIRE WAY 2"x 4" หนา 1.0 MM.	10.00	ม.	170.00	1,700.00	35.00	350.00	2,050.00	
	- สายไฟแกนเดี่ยว THW 1C - 16 SQ.MM.	45.00	ม.	65.00	2,925.00	19.00	855.00	3,780.00	
	- สายไฟแกนเดี่ยว THW 1C - 25 SQ.MM.	90.00	ม.	115.00	10,350.00	23.00	2,070.00	12,420.00	
	- สายไฟฟ้าแกนคู่ VAF 2 x 1.5 SQ.MM.	862.50	ม.	14.00	12,075.00	11.00	9,487.50	21,562.50	
	- สายไฟฟ้าแกนคู่ VAF 2 x 2.5 SQ.MM.	247.50	ม.	23.00	5,692.50	12.00	2,970.00	8,662.50	
	- สายไฟฟ้าแกนคู่ VAF 2 x 4.0 SQ.MM.	202.50	ม.	33.00	6,682.50	13.00	2,632.50	9,315.00	
	- สายไฟฟ้าแกนคู่ VAF- G 2 x 2.5 / G 1.5 SQ.MM.	1,237.50	ม.	30.00	37,125.00	14.00	17,325.00	54,450.00	
	- Accessories	1.00	LOT	-	-	15,740.00	15,740.00	15,740.00	
	รวมงานระบบไฟฟ้า							260,705.00	
	12.4.2 งานระบบเสาอากาศทีวี								

กลุ่มงาน/งาน อาคาร

ชื่อโครงการ ก่อสร้างอาคารสำนักงานพร้อมสิ่งก่อสร้างประกอบ สำนักงานสรรพากรพื้นที่สาขาหาดใหญ่ 1 **เลขที่แบบ** ยผจ.สข.099/2569

สถานที่ก่อสร้าง สำนักงานสรรพากรพื้นที่สาขาหาดใหญ่ 1 อำเภอหาดใหญ่ จังหวัดสงขลา

หน่วยงานเจ้าของโครงการ สำนักงานสรรพากรพื้นที่สาขาหาดใหญ่ 1

คำนวณราคากลางโดย คณะกรรมการกำหนดราคากลาง คำสั่งกรมสรรพกร ที่ (สท.สงขลา 2) 58/2568 สั่ง ณ วันที่ 8 สิงหาคม 2568 **เมื่อวันที่** 31 กรกฎาคม 2569

หน่วย : บาท

ลำดับที่	รายการ	จำนวน	หน่วย	ราคาวัสดุสิ่งของ		ค่าแรงงาน		ค่าวัสดุและแรงงาน	หมายเหตุ
				ราคาต่อหน่วย	จำนวนเงิน	ราคาต่อหน่วย	จำนวนเงิน		
	- จานรับสัญญาน กว้าง 1.70 เมตร , หัวรับสัญญานแบบ 2 เขี่ยว ,	1.00	ชุด	16,500.00	16,500.00	1,500.00	1,500.00	18,000.00	
	ตัวแยกสัญญาน เข้า 2 จุด แยกออก 4 จุด,เครื่องรับแปลงสัญญาน				-		-	-	
	รุ่น O2 HD จำนวน 4 เครื่อง				-		-	-	
	- 4 Way Spliiter	1.00	Set	530.00	530.00	100.00	100.00	630.00	
	- 4 Way Tap off	1.00	Set	650.00	650.00	100.00	100.00	750.00	
	- เต้ารับทีวี	4.00	Set	215.00	860.00	60.00	240.00	1,100.00	
	- RG6	60.00	m.	19.00	1,140.00	5.00	300.00	1,440.00	
	- Accessories	1.00	Set	-	-	725.00	725.00	725.00	
	รวมงานระบบเสาอากาศทีวี							22,645.00	
	12.4.3 งานระบบโทรศัพท์								
	- แผงกระจายสายโทรศัพท์ ขนาด 10 คู่สาย	1.00	Set	1,500.00	1,500.00	-	-	1,500.00	
	- เต้ารับโทรศัพท์ MODULAR JACK 4 PINS RJ 11	4.00	Set	187.00	748.00	80.00	320.00	1,068.00	
	- สายโทรศัพท์ภายใน TIEV - 2C - 0.65 mm.	60.00	m.	6.00	360.00	5.00	300.00	660.00	
	- Accessories	1.00	Set	725.00	725.00	-	-	725.00	
	รวมงานระบบโทรศัพท์							3,953.00	
	12.4.4 ระบบเครือข่ายคอมพิวเตอร์								
	- ป๊อป-อัฟ แบบคู่ ฝังพื้น (พานาโซนิค)	23.00	Set	2,420.00	55,660.00	110.00	2,530.00	58,190.00	
	- EMT 1/2" (15 mm.)	30.00	m	25.00	750.00	22.00	660.00	1,410.00	
	- UTP CAT 6	60.00	m	16.00	960.00	5.00	300.00	1,260.00	
	- FITTING, SUPPORT AND ACCESSORIES	1.00	Lot	500.00	500.00	150.00	150.00	650.00	

แบบแสดงรายการ ปริมาณงาน และราคา

กลุ่มงาน/งาน อาคาร

ชื่อโครงการ ก่อสร้างอาคารสำนักงานพร้อมสิ่งก่อสร้างประกอบ สำนักงานสรรพากรพื้นที่สาขาหาดใหญ่ 1 **เลขที่แบบ** ยผจ.สข.099/2569

สถานที่ก่อสร้าง สำนักงานสรรพากรพื้นที่สาขาหาดใหญ่ 1 อำเภอหาดใหญ่ จังหวัดสงขลา

หน่วยงานเจ้าของโครงการ สำนักงานสรรพากรพื้นที่สาขาหาดใหญ่ 1

คำนวณราคากลางโดย คณะกรรมการกำหนดราคากลาง คำสั่งกรมสรรพกร ที่ (สท.สงขลา 2) 58/2568 สั่ง ณ วันที่ 8 สิงหาคม 2568 **เมื่อวันที่** 31 กรกฎาคม 2569

หน่วย : บาท

ลำดับที่	รายการ	จำนวน	หน่วย	ราคาวัสดุสิ่งของ		ค่าแรงงาน		ค่าวัสดุและแรงงาน	หมายเหตุ
				ราคาต่อหน่วย	จำนวนเงิน	ราคาต่อหน่วย	จำนวนเงิน		
	รวมงานเดินสายพร้อมอุปกรณ์							61,510.00	
	12.4.5 งานท่อระบบปรับอากาศ								
	- ค่าติดตั้งเครื่องปรับอากาศแบบแยกส่วนชนิดติดผนัง (Wall Type)	5.00	Set			3,000.00	15,000.00	15,000.00	
	FCU&CUD 13,000 BTU/H						-	-	
	- ค่าติดตั้งเครื่องปรับอากาศแบบแยกส่วนชนิดติดผนัง (Wall Type)	-	Set				-	-	
	FCU&CUD 15,000 BTU/H						-	-	
	- ค่าติดตั้งเครื่องปรับอากาศแบบแยกส่วนชนิดติดผนัง (Wall Type)	3.00	Set			3,000.00	9,000.00	9,000.00	
	FCU&CUD 30,000 BTU/H						-	-	
	- ค่าติดตั้งเครื่องปรับอากาศแบบแยกส่วนชนิดติดเพดาน (Cilling Type)	2.00	Set			3,000.00	6,000.00	6,000.00	
	FCU&CUD 30,000 BTU/H								
	รวมค่าติดตั้งงานท่อระบบปรับอากาศ							30,000.00	
	รวมงานระบบไฟฟ้าและสื่อสารภายในอาคาร							378,813.00	
	รวมค่างานก่อสร้างอาคารสำนักงาน							**4,897,568.78**	

แบบ ปร.2(ก)

แบบสรุปราคากลางงานครุภัณฑ์จัดซื้อ

กลุ่มงาน/งาน อาคาร

ชื่อโครงการ ก่อสร้างอาคารสำนักงาน พร้อมสิ่งก่อสร้างประกอบ สำนักงานสรรพากรพื้นที่สาขาหาดใหญ่ 1

สถานที่ก่อสร้าง สำนักงานสรรพากรพื้นที่สาขาหาดใหญ่ 1 อำเภอหาดใหญ่ จังหวัดสงขลา

หน่วยงานเจ้าของโครงการ สำนักงานสรรพากรพื้นที่สาขาหาดใหญ่ 1 **เลขที่แบบ** ยผจ.สข.099/2569

แบบ ปร.4 (ข), ปร.5 (ข) ที่แนบ มีจำนวน 2 แผ่น

คำนวณราคากลางโดย คณะกรรมการกำหนดราคากลาง คำสั่งกรมสรรพกร ที่ (สท.สงขลา 2) 58/2568

สั่ง ณ วันที่ 8 สิงหาคม 2568 **เมื่อวันที่** 31 กรกฎาคม 2569

หน่วย : บาท

ลำดับที่	รายการ	ค่าครุภัณฑ์			ค่าติดตั้ง			รวม ครุภัณฑ์จัดซื้อ	หมายเหตุ
		ค่า ครุภัณฑ์	ค่าภาษี มูลค่าเพิ่ม	จำนวน เงิน	ค่า ครุภัณฑ์	ค่าภาษี มูลค่าเพิ่ม	จำนวน เงิน		
2	**กลุ่มงานครุภัณฑ์จัดซื้อ**								
	2.1งานผ้าม่านหน้าต่าง แบบม้วนกรองแสง	61,140.00	1.0700	65,419.80				65,419.80	
	ระบบมือดึง								
	2.2 งานติดสติกเกอร์ลดแสง (ฟิลม์กรองแสงอาคาร)	16,664.00	1.0700	17,830.48				17,830.48	
	2.3 งานติดตั้งกล้องวงจรปิด	62,000.00	1.0700	66,340.00				66,340.00	
	2.4 งานระบบเครื่องปรับอากาศ	315,100.00	1.0700	337,157.00				337,157.00	
	2.5 งานหม้อแปลงไฟฟ้า	540,223.33	1.0700	578,038.96				578,038.96	
สรุป	รวมราคาค่าก่อสร้างเป็นเงินทั้งสิ้น (หนึ่งล้านหกหมื่นสี่พันเจ็ดร้อยแปดสิบหกบาทยี่สิบสี่สตางค์)							1,064,786.24	

คณะกรรมการกำหนดราคากลาง คำสั่งกรมสรรพกร ที่ (สท.สงขลา 2) 58/2568 สั่ง ณ วันที่ 8 สิงหาคม 2568

ลงชื่อ.....ประธานกรรมการ
(นายธนเดช สุวรรณ)
นิติกรชำนาญการพิเศษ

ลงชื่อ.....กรรมการ
(นายพรรพัฒน์ พลายด้วง)
วิศวกรโยธาชำนาญการพิเศษ

ลงชื่อ.....กรรมการ
(นางสาวดุษณี พฤกษ์ภักดี)
นักตรวจสอบบัญชีชำนาญการ

ลงชื่อ.....กรรมการ
(นางอุษา สุวรรณชาตรี)
เจ้าพนักงานสรรพากรชำนาญงาน

ลงชื่อ.....กรรมการ
(นานายดณิต ชูช่วยคำ)
พนักงานวิศวกรโยธา

แบบแสดงรายการ ปริมาณงาน และราคา

กลุ่มงาน/งาน ครุภัณฑ์จัดซื้อ

ชื่อโครงการ ก่อสร้างอาคารสำนักงานพร้อมสิ่งก่อสร้างประกอบ สำนักงานสรรพากรพื้นที่สาขาหาดใหญ่ 1 **เลขที่แบบ** ยผจ.สข.099/2569

สถานที่ก่อสร้าง สำนักงานสรรพากรพื้นที่สาขาหาดใหญ่ 1 อำเภอหาดใหญ่ จังหวัดสงขลา

หน่วยงานเจ้าของโครงการ สำนักงานสรรพากรพื้นที่สาขาหาดใหญ่ 1

คำนวณราคากลางโดย คณะกรรมการกำหนดราคากลาง คำสั่งกรมสรรพกร ที่ (สท.สงขลา 2) 58/2568 สั่ง ณ วันที่ 8 สิงหาคม 2568 **เมื่อวันที่** 31 กรกฎาคม 2569

หน่วย : บาท

ลำดับที่	รายการ	จำนวน	หน่วย	ราคาครุภัณฑ์		ค่าติดตั้ง		ค่าวัสดุและแรงงาน	หมายเหตุ
				ราคาต่อหน่วย	จำนวนเงิน	ราคาต่อหน่วย	จำนวนเงิน		
	สรุปค่างานครุภัณฑ์จัดซื้อ								
2.1	**งานผ้าม่านหน้าต่าง แบบม้วนกรองแสง ระบบมือดึง**								
	- น1 ขนาด 2.00x2.00 ม.	8.00	ชุด	3,000.00	24,000.00	-	-	24,000.00	
	- น2 ขนาด 3.50x2.00 ม.	2.00	ชุด	5,250.00	10,500.00	-	-	10,500.00	
	- น5 ขนาด 1.20x1.80 ม.	3.00	ชุด	1,620.00	4,860.00	-	-	4,860.00	
	- น6 ขนาด 1.50x2.00 ม.	9.00	ชุด	2,250.00	20,250.00	-	-	20,250.00	
	- น7 ขนาด 1.70x0.60 ม.	2.00	ชุด	765.00	1,530.00	-	-	1,530.00	
	รวมงานผ้าม่านหน้าต่าง แบบม้วนกรองแสง ระบบมือดึง							**61,140.00**	
2.2	**งานติดสติกเกอร์ลดแสง (ฟิล์มกรองแสงอาคาร)**								
	- น1	8.00	ชุด	800.00	6,400.00	-	-	6,400.00	
	- น2	2.00	ชุด	1,400.00	2,800.00	-	-	2,800.00	
	- น5	3.00	ชุด	552.00	1,656.00	-	-	1,656.00	
	- น6	9.00	ชุด	600.00	5,400.00	-	-	5,400.00	
	- น7	2.00	ชุด	204.00	408.00	-	-	408.00	
	รวมงานติดสติกเกอร์ลดแสง (ฟิล์มกรองแสงอาคาร)							**16,664.00**	
2.3	**งานติดตั้งกล้องวงจรปิด**								
	งานติดตั้งกล้องวงจรปิด CCTV ภายในอาคาร และภายนอกบริเวณสำนักงาน	2.00	ชุด	31,000.00	62,000.00	-	-	62,000.00	
	ยี่ห้อ Hikvision กล้อง 8 ตัว รุ่น DS-2CE16K0T-LFS / DS-2CE76K0T-LMFS								
	พร้อม Adaptor 8 ตัว								
	รวมงานติดตั้งกล้องวงจรปิด							**62,000.00**	

จุฬา สุวรรณเกตุ

แบบแสดงรายการ ปริมาณงาน และราคา

กลุ่มงาน/งาน ครุภัณฑ์จัดซื้อ

ชื่อโครงการ ก่อสร้างอาคารสำนักงานพร้อมสิ่งก่อสร้างประกอบ สำนักงานสรรพากรพื้นที่สาขาหาดใหญ่ 1 **เลขที่แบบ** ยผจ.สข.099/2569

สถานที่ก่อสร้าง สำนักงานสรรพากรพื้นที่สาขาหาดใหญ่ 1 อำเภอหาดใหญ่ จังหวัดสงขลา

หน่วยงานเจ้าของโครงการ สำนักงานสรรพากรพื้นที่สาขาหาดใหญ่ 1

คำนวณราคากลางโดย คณะกรรมการกำหนดราคากลาง คำสั่งกรมสรรพกร ที่ (สท.สงขลา 2) 58/2568 สั่ง ณ วันที่ 8 สิงหาคม 2568 **เมื่อวันที่** 31 กรกฎาคม 2569

หน่วย : บาท

ลำดับที่	รายการ	จำนวน	หน่วย	ราคาครุภัณฑ์		ค่าติดตั้ง		ค่าวัสดุและแรงงาน	หมายเหตุ
				ราคาต่อหน่วย	จำนวนเงิน	ราคาต่อหน่วย	จำนวนเงิน		
2.4	งานระบบเครื่องปรับอากาศ								
	- เครื่องปรับอากาศแบบแยกส่วนชนิดติดผนัง (Wall Type)	5.00	ชุด	23,500.00	117,500.00		-	117,500.00	
	FCU&CUD 13,000 BTU/H								
	- เครื่องปรับอากาศแบบแยกส่วนชนิดติดผนัง (Wall Type)	-	ชุด	28,600.00	-		-	-	
	FCU&CUD 15,000 BTU/H								
	- เครื่องปรับอากาศแบบแยกส่วนชนิดติดผนัง (Wall Type)	3.00	ชุด	32,200.00	96,600.00		-	96,600.00	
	FCU&CUD 30,000 BTU/H								
	- เครื่องปรับอากาศแบบแยกส่วนชนิดติดเพดาน (Cilling Type)	2.00	ชุด	41,500.00	83,000.00		-	83,000.00	
	FCU&CUD 30,000 BTU/H								
	- พัดลมระบายอากาศ ขนาด Dia 8" แบบติดกระจก	10.00	ชุด	1,800.00	18,000.00		-	18,000.00	
	รวมงานเครื่องปรับอากาศ				315,100.00		-	**315,100.00**	
2.5	งานขยายเขตและติดตั้งหม้อแปลงไฟฟ้าพร้อมอุปกรณ์ (รายละเอียดตามหนังสือของการไฟฟ้าส่วนภูมิภาค สาขาหาดใหญ่								
	- หม้อแปลงไฟฟ้า ขนาด 100 Kva พร้อมอุปกรณ์ตามรายละเอียดของการไฟฟ้า	1.00	งาน	540,223.33	540,223.33		-	540,223.33	
	รวมค่าหม้อแปลงไฟฟ้า							**540,223.33**	
	รวมค่างานครุภัณฑ์จัดซื้อ							**995,127.33**	

แบบ ปร.3

แบบแสดงรายการ ปริมาณงานและราคาค่าใช้จ่ายพิเศษตามข้อกำหนด

ชื่อโครงการ งานก่อสร้างอาคารสำนักงาน พร้อมสิ่งก่อสร้างประกอบ สำนักงานสรรพากรพื้นที่สาขาหาดใหญ่ 1

สถานที่ก่อสร้าง สำนักงานสรรพากรพื้นที่สาขาหาดใหญ่ 1 อำเภอหาดใหญ่ จังหวัดสงขลา **เลขที่แบบ** ยผจ.สข.099/2569

หน่วยงานเจ้าของโครงการ สำนักงานสรรพากรพื้นที่สาขาหาดใหญ่ 1

คำนวณราคากลางโดย คณะกรรมการกำหนดราคากลาง คำสั่งกรมสรรพกร ที่ (สท.สงขลา 2) 58/2568

สั่ง ณ วันที่ 8 สิงหาคม 2568 **เมื่อวันที่** 31 กรกฎาคม 2569

หน่วย : บาท

ลำดับที่	รายการ	จำนวน	หน่วย	ค่าใช้จ่ายรวม (ค่าก่อสร้าง)	หมายเหตุ
1	งานเจาะสำรวจดิน				
	- Boring Tesst	2.00	หลุม	26,000.00	
2	งานทดสอบหาความแน่นในสนาม				
	- Field Density Test	6.00	หลุม	4,800.00	
สรุป	**รวมค่าใช่จ่ายพิเศษตามข้อกำหนดทุกรายการ**			30,800.00	
	ตัวอักษร	**(สามหมื่นแปดร้อยบาทถ้วน)**			

คณะกรรมการกำหนดราคากลาง คำสั่งกรมสรรพากร ที่ (สท.สงขลา 2) 58/2568 สั่ง ณ วันที่ 8 สิงหาคม 2568

ลงชื่อ.....ประธานกรรมการ
(นายธนเดช สุวรรณ)
นิติกรชำนาญการพิเศษ

ลงชื่อ.....กรรมการ
(นายพรรพัฒน์ พลายด้วง)
วิศวกรโยธาชำนาญการพิเศษ

ลงชื่อ.....กรรมการ
(นางสาวดุษณี พฤกษ์ภักดี)
นักตรวจสอบภาษีชำนาญการ

ลงชื่อ.....กรรมการ
(นางอุษา สุวรรณชาตรี)
เจ้าพนักงานสรรพากรชำนาญงาน

ลงชื่อ.....กรรมการ
(นายคณิต ชูช่วยคำ)
พนักงานวิศวกรโยธา

แบบ ปร.3

แบบแสดงการคำนวณและเหตุผลความจำเป็น

สำหรับค่าใช้จ่ายพิเศษตามข้อกำหนด

รายการ

ชื่อโครงการ งานก่อสร้างอาคารสำนักงาน พร้อมสิ่งก่อสร้างประกอบ สำนักงานสรรพากรพื้นที่สาขาหาดใหญ่ 1

สถานที่ก่อสร้าง สำนักงานสรรพากรพื้นที่สาขาหาดใหญ่ 1 อำเภอหาดใหญ่ จังหวัดสงขลา **เลขที่แบบ** ยผจ.สข.099/2569

หน่วยงานเจ้าของโครงการ สำนักงานสรรพากรพื้นที่สาขาหาดใหญ่ 1

คำนวณราคากลางโดย คณะกรรมการกำหนดราคากลาง คำสั่งกรมสรรพกร ที่ (สท.สงขลา 2) 58/2568

สั่ง ณ วันที่ 8 สิงหาคม 2568 **เมื่อวันที่** 31 กรกฎาคม 2569

เหตุผลและความจำเป็นที่ต้องมีค่าใช้จ่ายพิเศษตามข้อกำหนด

1.งานเจาะสำรวจดิน เจาะหาความยาว(ลึก)ของชั้นดินที่สามารถรับแรงได้ตามแบบรูปกำหนด กำหนดความยาวของเสาเข็ม

2.งานดินถม ทดสอบการบดอัดแน่นของดินถมในสนาม

หน่วย : บาท

ลำดับที่	รายการ	จำนวน	หมายเหตุ
1	งานเจาะสำรวจดิน		
	- Boring Tesst จำนวน 2 หลุม	26,000.00	-
2	งานหาความแน่นของดินในสนาม		
	- Field Density Test	4,800.00	
	รวมค่าใช้จ่าย	30,800.00	
	ค่าภาษีมูลค่าเพิ่ม		
	ค่าใช้จ่ายรวมค่าภาษีมูลค่าเพิ่ม	30,800.00	-

คณะกรรมการกำหนดราคากลาง คำสั่งกรมสรรพากร ที่ (สท.สงขลา 2) 58/2568 สั่ง ณ วันที่ 8 สิงหาคม 2568

ลงชื่อ.....ประธานกรรมการ

(นายธนเดช สุวรรณ)

นิติกรชำนาญการพิเศษ

ลงชื่อ.....กรรมการ

(นายพรรพัฒน์ พลายด้วง)

วิศวกรโยธาชำนาญการพิเศษ

ลงชื่อ.....กรรมการ

(นางสาวดุษณี พฤกษ์ภักดี)

นักตรวจสอบภาษีชำนาญการ

ลงชื่อ.....กรรมการ

(นางอุษา สุวรรณชาตรี)

เจ้าพนักงานสรรพากรชำนาญงาน

ลงชื่อ.....กรรมการ

(นายคณิต ชูช่วยคำ)

พนักงานวิศวกรโยธา

การคำนวณหาค่า Factor F

ราคาค่าวัสดุและค่าแรงที่ประมาณราคาได้ 9,135,338 บาท

Factor F = D – ((D–E)*(A–B)/(C–B))

B	5,000,000	B : ค่างานต้นทุนต่ำ
A	9,135,338	A : ค่างานต้นทุนที่ประมาณราคาได้
C	10,000,000	C : ค่างานต้นทุนสูง
D	1.3002	D : Factor F ทุนต่ำ
E	1.2942	E : Factor F ทุนสูง
Factor F =	1.2952	นำค่านี้ไปใช้ในการคำนวณ
A * Factor F	11,832,089	

ตาราง Factor F งานอาคาร

เงินล่วงหน้าจ่าย	0%
เงินประกันผลงานหัก	0%
ดอกเบี้ยเงินกู้	6%
ค่าภาษีมูลค่าเพิ่ม	7%

ค่างานต้นทุน (บาท)	Factor F
500,000	1.3073
1,000,000	1.3049
2,000,000	1.3034
5,000,000	1.3002
10,000,000	1.2942
15,000,000	1.2519
20,000,000	1.2516
25,000,000	1.2247
30,000,000	1.2163
40,000,000	1.2159
50,000,000	1.2176
60,000,000	1.2061
70,000,000	1.2050
80,000,000	1.2050
90,000,000	1.2049
100,000,000	1.2049
150,000,000	1.2023
200,000,000	1.2023
250,000,000	1.2013
300,000,000	1.1951
350,000,000	1.1866
400,000,000	1.1858
500,000,000	1.1853
500,000,001	1.1788

(นายจุลภาค เมืองนาง)

จุลภาค เมืองนางตรี

คำนำการใช้งานโปรแกรมจัดการข้อมูลการเงินและบัญชีของ

โครงการก่อสร้างอาคารเอนกประสงค์ โรงเรียนบ้านหอดงาม

ตำบลอทาอำเภอเมือง จังหวัดอุดรธานี

ตำบลทางสายรวมมิตรสัมพันธ์ ๑

กรมพัฒนาที่ดิน
กรมพัฒนาที่ดิน

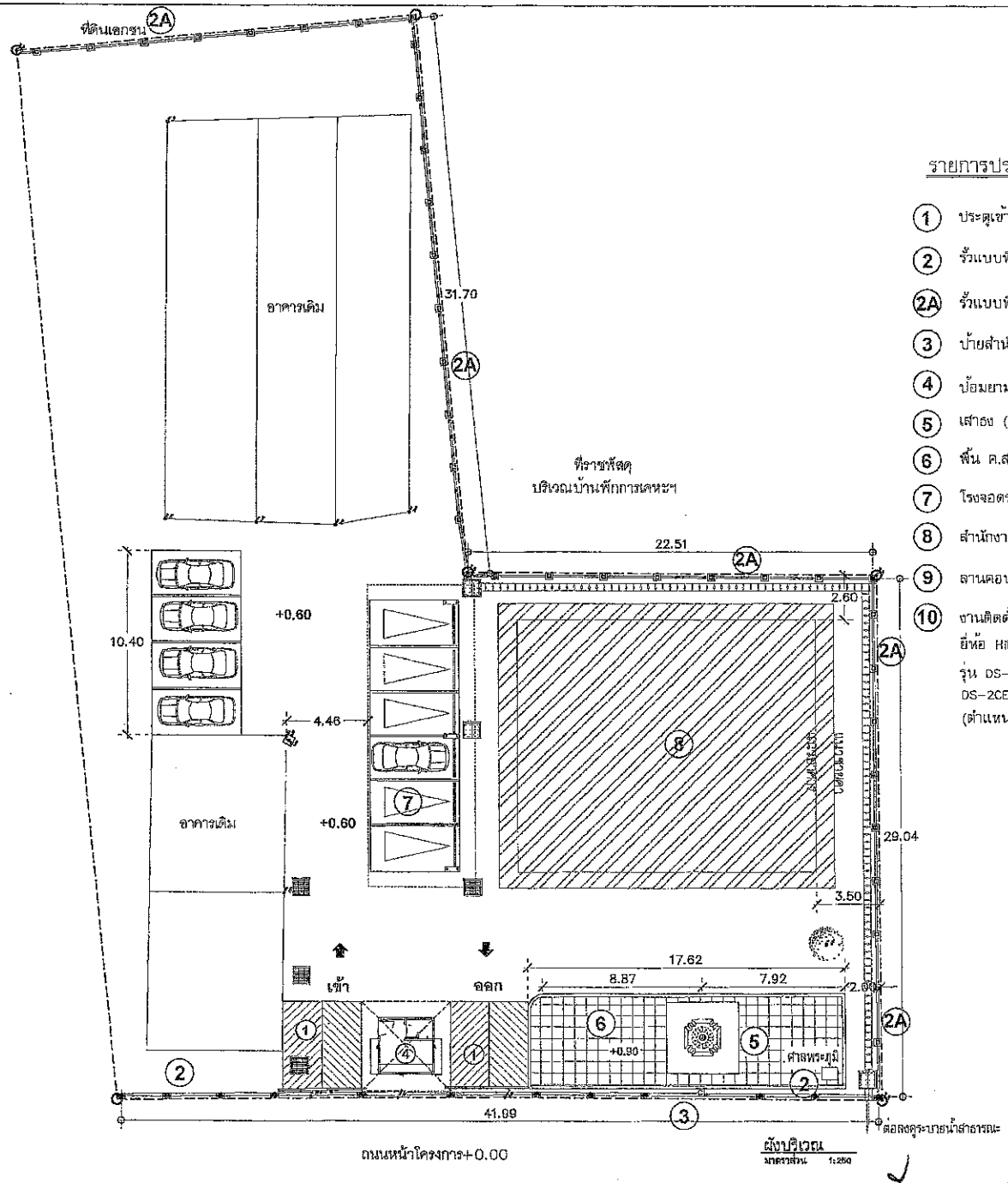

ทิศเหนือ

รายการประกอบแบบ

1. ประตูเข้า-ออก (ดูแบบขยาย)
2. รั้วแบบที่1 (ดูแบบขยาย)
2A. รั้วแบบที่2 (ดูแบบขยาย)
3. ป้ายสำนักงาน (ดูแบบขยาย)
4. ป้อมยาม
5. เสาธง (ดูแบบขยาย)
6. พื้น ค.ส.ล.พิมพ์ลาย
7. โรงจอดรถ
8. สำนักงาน
9. ลานคอนกรีตพร้อมถมดินปรับระดับ
10. งานติดตั้งกล้องวงจรปิด CCTV ยี่ห้อ Hikvision กล้อง 8 ตัว รุ่น DS-2CE16K0T-LFS/ DS-2CE16K0T-LMFS พร้อม Adaptor 8 ตัว (ตำแหน่งระบุภายหลัง)

กรมโยธาธิการและผังเมือง
สำนักงานโยธาธิการและผังเมืองจังหวัดสงขลา

โครงการก่อสร้างอาคารสำนักงาน
พร้อมสิ่งก่อสร้างประกอบ
สำนักงานสรรพากรพื้นที่สาขาหาดใหญ่ 1
อำเภอหาดใหญ่ จังหวัดสงขลา

เห็นชอบ
นายไมตรี สรรพสิน
โยธาธิการและผังเมืองจังหวัดสงขลา

หัวหน้ากลุ่มงานวิชาการโยธาธิการ
นายพรรพัฒน์ พลายด้วง
วิศวกรโยธาชำนาญการพิเศษ

สถาปนิก
นางสาวศิรญาภา โชติวรรณ์
พนักงานสถาปนิก

วิศวกร
นายปราโมทย์ เมืองสง
วิศวกรโยธาชำนาญการ

สำรวจ

เขียนแบบ
นางสาวศิรญาภา โชติวรรณ์
พนักงานสถาปนิก

แสดงแบบ
ผังบริเวณ

มาตราส่วน	1:250
วัน/เดือน/ปี	
เลขที่แบบ	ยสจ.สข 099/2569
แผ่นที่ 01/12	จำนวนแผ่น 12
หมายเหตุ	

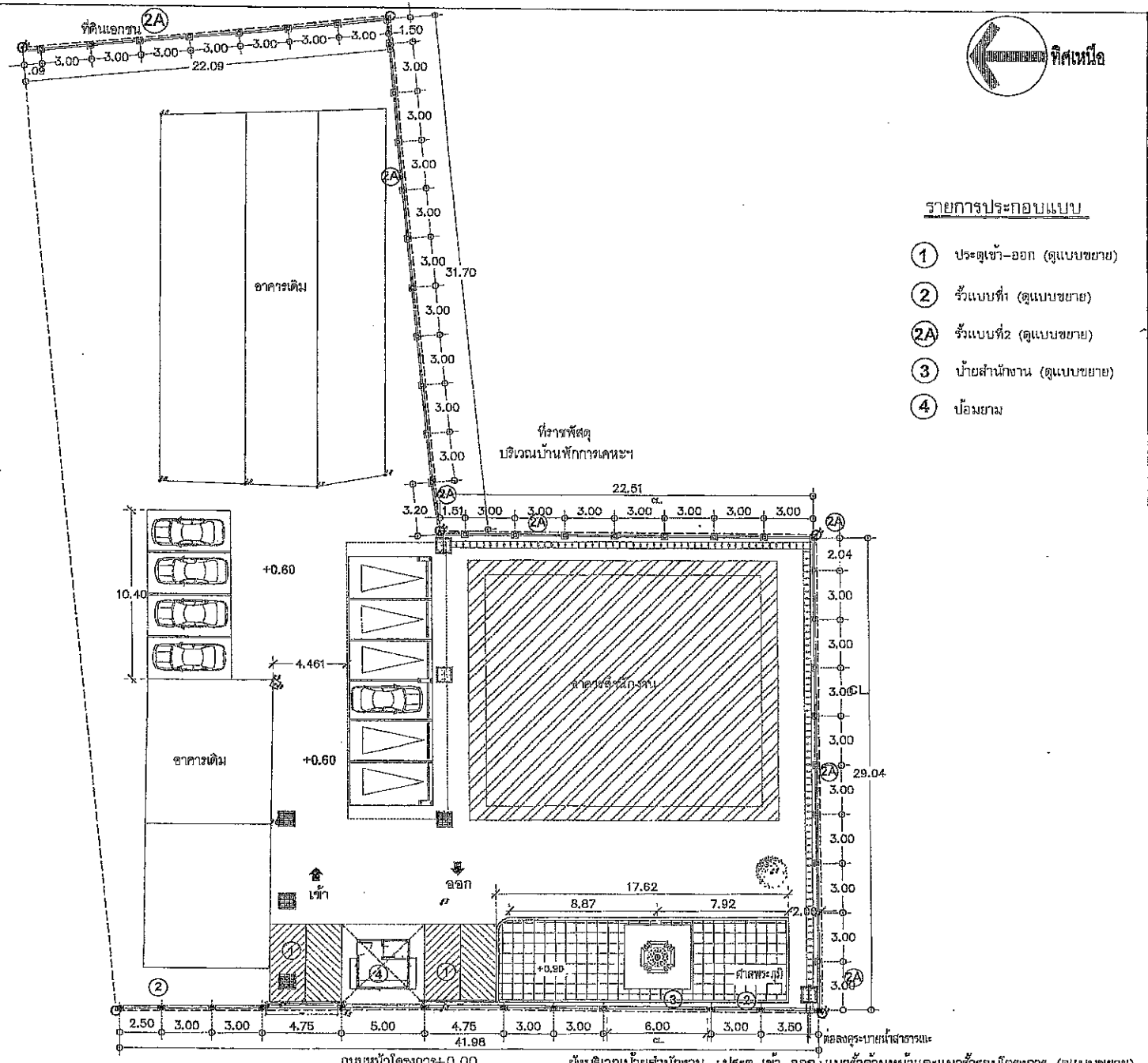

กระทรวงมหาดไทย
สำนักงานโยธาธิการและผังเมืองจังหวัดสงขลา

โครงการก่อสร้างอาคารสำนักงาน
พร้อมสิ่งก่อสร้างประกอบ
สำนักงานสรรพากรพื้นที่สาขาหาดใหญ่ 1
ตำบลหาดใหญ่ จังหวัดสงขลา

เห็นชอบ
นายไมตรี สวรรพิน
โยธาธิการและผังเมืองจังหวัดสงขลา

หัวหน้ากลุ่มงานวิชาการโยธาธิการ
นายพรรพิพัฒน์ พลายด้วง
วิศวกรโยธาชำนาญการพิเศษ

สถาปนิก
นางสาวจีรญาภา โชติวรรณ์
พนักงานสถาปนิก

วิศวกร
นายปราโมทย์ เมืองสง
วิศวกรโยธาชำนาญการ

สำรวจ

เขียนแบบ
นางสาวจีรญาภา โชติวรรณ์
พนักงานสถาปนิก

แสดงแบบ
ผังบริเวณป้ายสำนักงาน +ประตู เข้า-ออก
แนวรั้วด้านหน้าและแนวรั้วรอบโครงการ
(ดูแบบขยาย)

มาตราส่วน	1:250
วัน/เดือน/ปี	
เลขที่แบบ	ยสฯ.สน. 099/2569
แผ่นที่ 02/12	จำนวนแผ่น 12
หมายเหตุ	

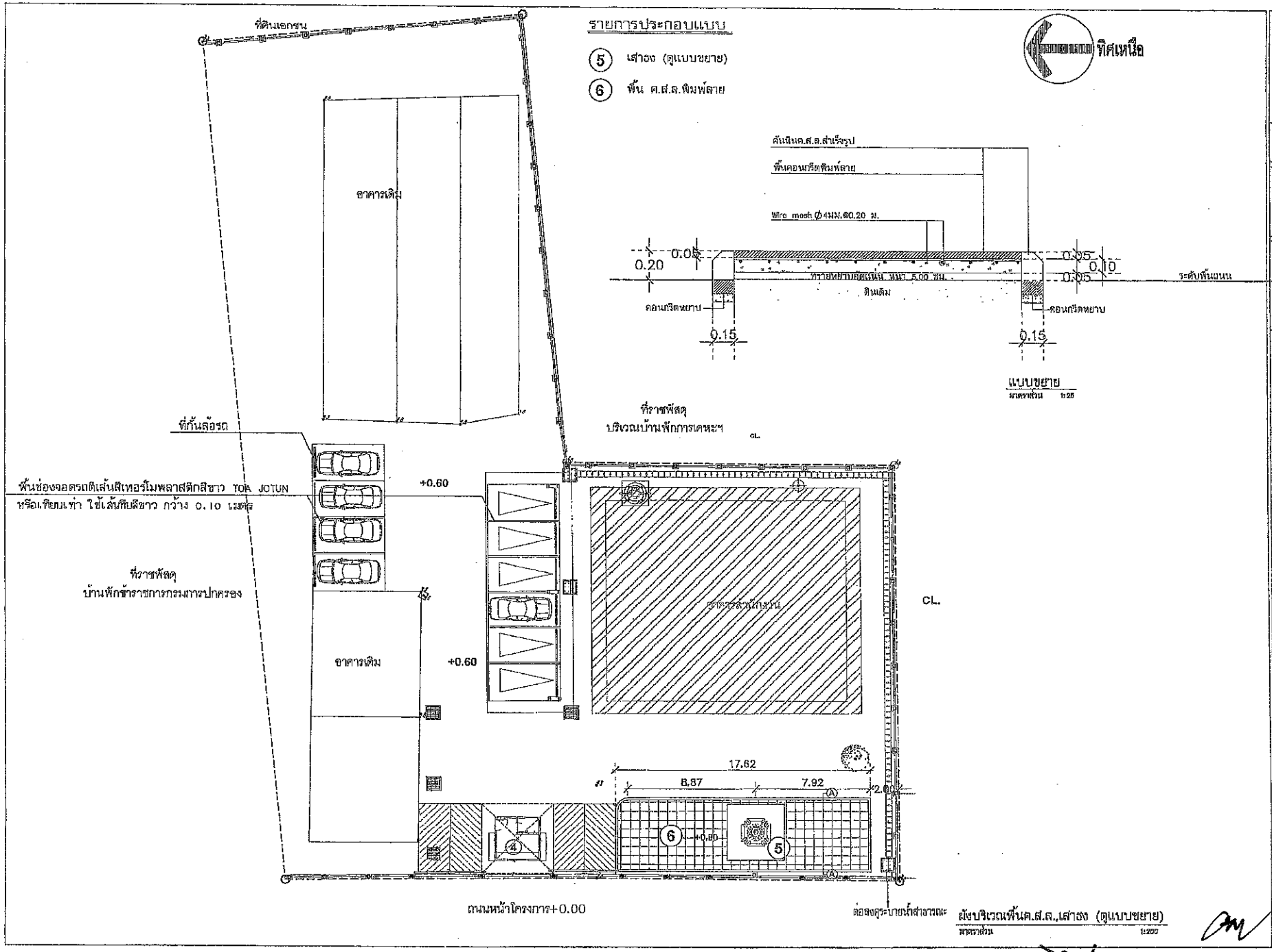

กรมโยธาธิการและผังเมือง
สำนักงานโยธาธิการและผังเมืองจังหวัดสงขลา

โครงการก่อสร้างอาคารสำนักงาน
พร้อมสิ่งก่อสร้างประกอบ
สำนักงานสาธารณสุขพื้นที่สาธารณสุขใหญ่ 1
อำเภอหาดใหญ่ จังหวัดสงขลา

เห็นชอบ

นายไมตรี สะรพสิน
โยธาธิการและผังเมืองจังหวัดสงขลา

หัวหน้ากลุ่มงานวิชาการโยธาธิการ

นายพรรพัฒน์ พลายด้วง
วิศวกรโยธาชำนาญการพิเศษ

สถาปนิก
นางสาวจีรญาภา ใชติวรรณ์
พนักงานสถาปนิก

วิศวกร
นายปราโมทย์ เมืองสง
วิศวกรโยธาชำนาญการ

สำรวจ

เขียนแบบ
นางสาวจีรญาภา ใชติวรรณ์
พนักงานสถาปนิก

แสดงแบบ
ผังบริเวณลาน ค.ส.ล. ,เสาธง (ดูแบบขยาย)

มาตราส่วน	1:250
วัน/เดือน/ปี	
เลขที่แบบ	ยผจ.สป. 099/2569
แผ่นที่ 03/12	จำนวนแผ่น 12
หมายเหตุ	

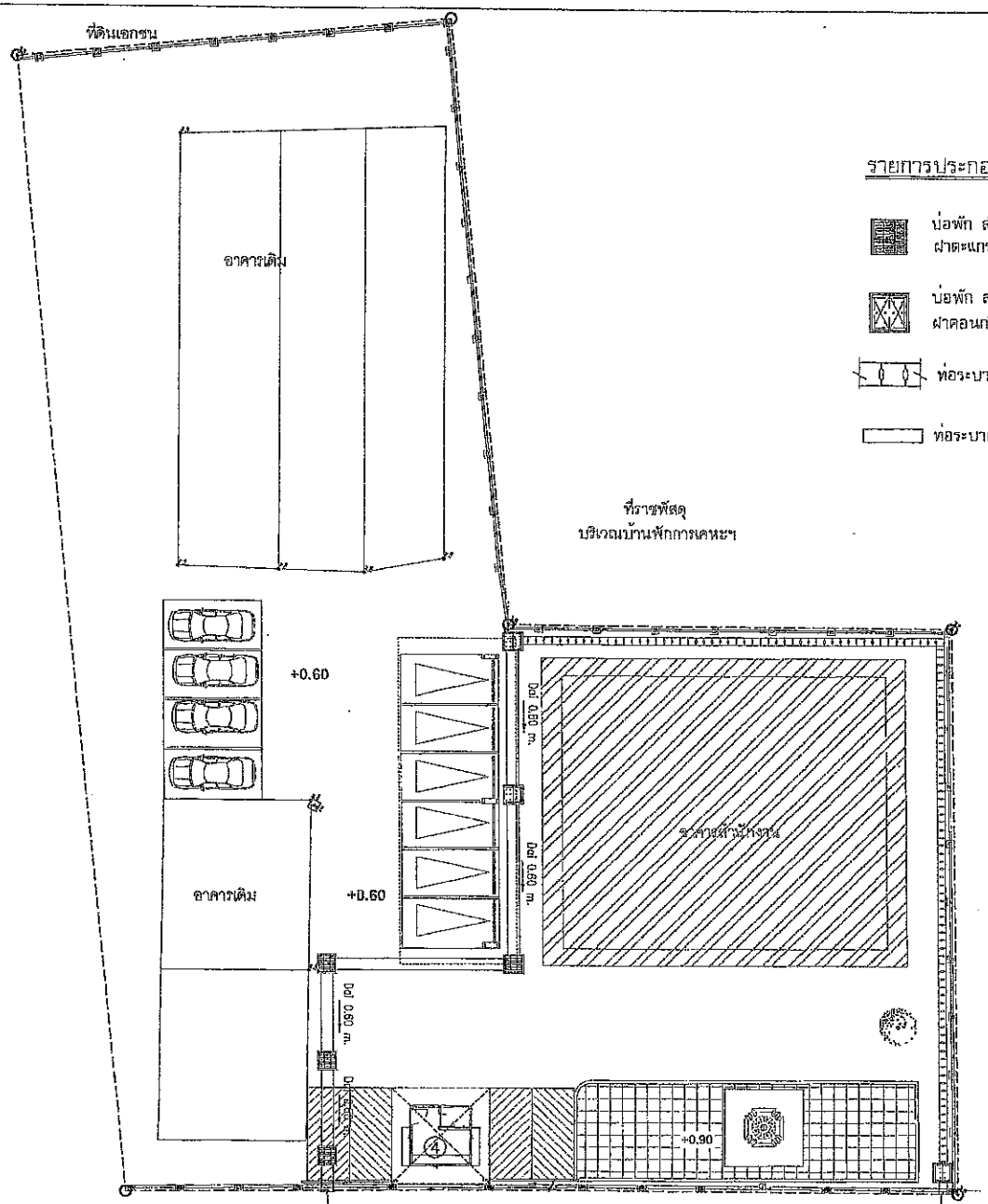

ทิศเหนือ

รายการประกอบแบบ

- บ่อพัก สำหรับท่อ คสล.ขนาด 0.60 ม. ฝาตะแกรงบริเวณที่จอดรถ (ดูแบบขยาย)
- บ่อพัก สำหรับท่อ คสล.ขนาด 0.60 ม. ฝาคอนกรีต บริเวณพื้นค.ส.ล.และทางเท้า (ดูแบบขยาย)
- ท่อระบายน้ำ ค.ส.ล. (ดูแบบขยาย)
- ท่อระบายน้ำคอนกรีตขนาดเส้นผ่าศูนย์กลาง 0.60 ม.

ผังบริเวณระบบระบายน้ำเสีย (ดูแบบขยาย)
ผาคลาส้วน

กรมโยธาธิการและผังเมือง
สำนักงานโยธาธิการและผังเมืองจังหวัดสงขลา

โครงการก่อสร้างอาคารสำนักงาน
พร้อมสิ่งก่อสร้างประกอบ
สำนักงานสระพากรพื้นที่สาธารณหาดใหญ่ 1
อำเภอหาดใหญ่ จังหวัดสงขลา

เห็นชอบ

นายไมตรี สวรรคิน
โยธาธิการและผังเมืองจังหวัดสงขลา

หัวหน้ากลุ่มงานวิชาการโยธาธิการ

นายพรรพัฒน์ พลายด้วง
วิศวกรโยธาชำนาญการพิเศษ

สถาปนิก

นางสาวจีรญาภา โชติวรรณ์
หนักงานสถาปนิก

วิศวกร

นายปรีชาโมทย์ เมืองสง
วิศวกรโยธาชำนาญการ

ตำแหน่ง

เขียนแบบ

นางสาวจีรญาภา โชติวรรณ์
หนักงานสถาปนิก

แสดงแบบ

ผังบริเวณระบบระบายน้ำเสีย (ดูแบบขยาย)

มาตราส่วน	1:250
วัน/เดือน/ปี	
เลขที่แบบ	ยผ.ส.สย 099/2569
แผ่นที่	04/12
จำนวนแผ่น	12
หมายเหตุ	

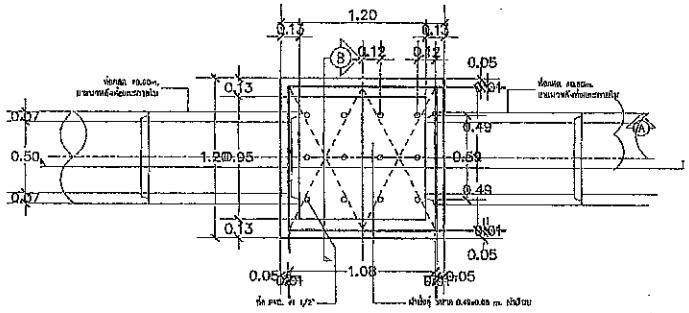

ขยายแปลนบ่อพัก สำหรับท่อ คสล ขนาด 0.60 ม (ฝาคอนกรีต บริเวณทางเท้า)
มาตราส่วน 1:20

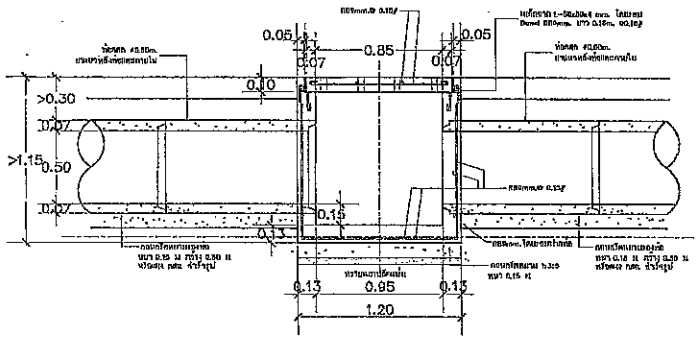

รูปตัดบ่อพัก สำหรับท่อ คสล ขนาด 0.60 ม
มาตราส่วน 1:20

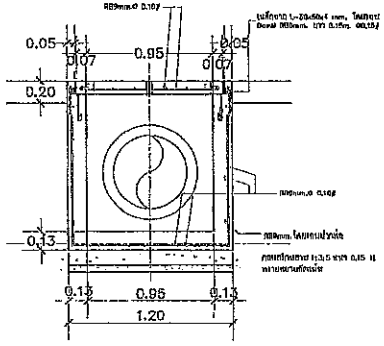

รูปตัดบ่อพัก สำหรับท่อ คสล ขนาด 0.60 ม
มาตราส่วน 1:20

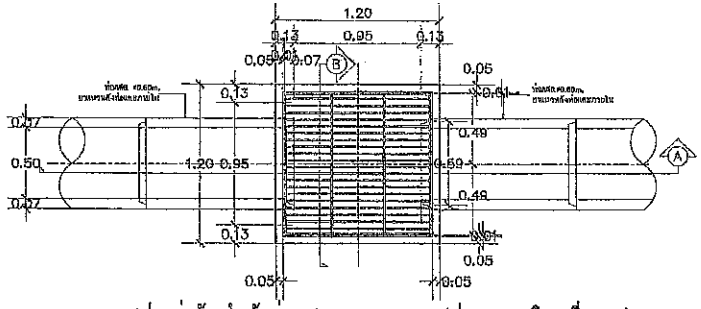

ขยายแปลนบ่อพัก สำหรับท่อ คสล ขนาด 0.60 ม. (ฝาตะแกรงบริเวณที่จอดรถ)
มาตราส่วน 1:20

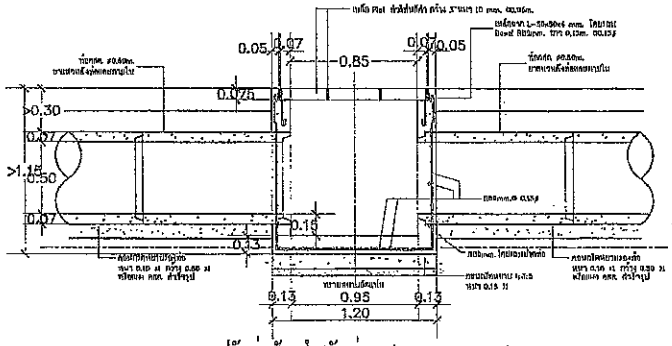

รูปตัดบ่อพัก สำหรับท่อ คสล ขนาด 0.60 ม
มาตราส่วน 1:20

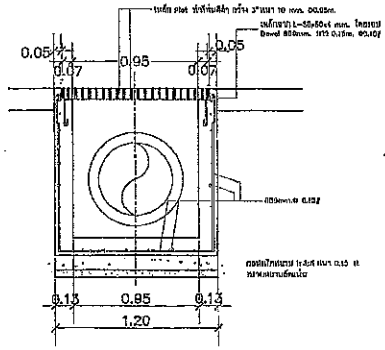

รูปตัดบ่อพัก สำหรับท่อ คสล ขนาด 0.60 ม
มาตราส่วน 1:20

แบบขยายระบบระบายน้ำ

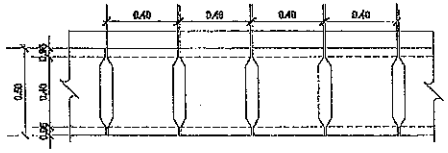

แปลนระบายน้ำ
มาตราส่วน 1 : 20

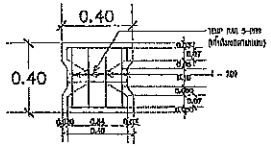

แปลนฝาระบายน้ำ
มาตราส่วน 1 : 20

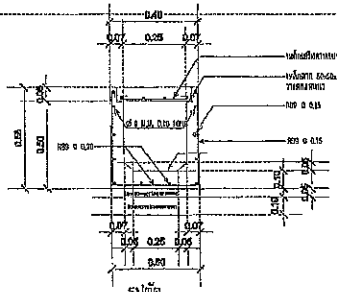

รูปตัด
มาตราส่วน 1 : 20

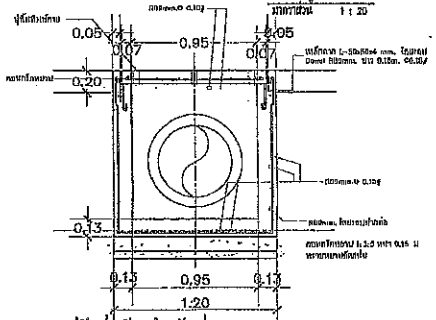

รูปตัดบ่อพัก สำหรับท่อ คสล ขนาด 0.60 ม
มาตราส่วน 1:20

หมายเหตุ

1. ความมั่นคงแข็งแรงของงานขึ้นอยู่กับการดำเนินการตามที่ได้ใช้วิธีการก่อสร้างที่ถูกต้องตามหลักวิศวกรรมและมาตรฐานงานก่อสร้างเท่านั้น
2. ห้ามเพิ่มน้ำหนักบรรทุกบนบ่อพักเกินกว่าที่ออกแบบไว้ ยกเว้นกรณีที่ผู้ออกแบบอนุญาตเท่านั้น
3. ก่อนเริ่มงานก่อสร้างต้องตรวจสอบระดับท่อน้ำเดิมให้ชัดเจนก่อนเริ่มงานก่อสร้าง
4. ก่อนเทคอนกรีตต้องทำการตรวจสอบเหล็กเสริมให้ถูกต้องตามแบบ
5. ใช้ปูนซีเมนต์ปอร์ตแลนด์ชนิดธรรมดา ตามมาตรฐาน มอก. 15 เล่ม 1 ชนิดที่ 1 ค่ากำลังอัดไม่น้อยกว่า 240 กก./ตร.ซม.
6. ค่ากำลังอัดของคอนกรีตที่ 28 วัน ไม่น้อยกว่า 240 กก./ตร.ซม.
7. เหล็กเส้น ใช้เหล็กชนิดกลม SR 24 ตามมาตรฐาน มอก. 20 เล่ม 1 ชนิดที่ 1 ค่ากำลังดึงไม่น้อยกว่า 2,400 กก./ตร.ซม.
8. ไม้แบบที่ใช้เป็นไม้แบบสำเร็จรูปชนิดเหล็ก ๆ ให้ปฏิบัติตามข้อกำหนดผู้ผลิตเท่านั้น
9. ที่ตำแหน่ง ๆ ให้เป็นช่วงปูนซีเมนต์ ระยะห่างให้ระหว่างผู้รับเหมาเห็นสมควร

กรมโยธาธิการและผังเมือง
สำนักงานโยธาธิการและผังเมืองจังหวัดสงขลา

โครงการก่อสร้างตลาดสำนักงานพร้อมสิ่งก่อสร้างประกอบ
สำนักงานสะพานการรถไฟสายหาดใหญ่ 1
จังหวัดหาดใหญ่ จังหวัดสงขลา

เห็นชอบ
นายไมตรี สรรพลิน
โยธาธิการและผังเมืองจังหวัดสงขลา

หัวหน้ากลุ่มงานวิชาการโยธาธิการ
นายพรรพัฒน์ พลายด้วง
วิศวกรโยธาชำนาญการพิเศษ

สถาปนิก
นางสาวศิรญาภา โชติวรรณ์
หน้างานสถาปนิก

วิศวกร
นายปราโมทย์ เมืองสง
วิศวกรโยธาชำนาญการ

สำรวจ

เขียนแบบ
นางสาวศิรญาภา โชติวรรณ์
หน้างานสถาปนิก

แสดงแบบ
แบบขยายระบบระบายน้ำ

มาตราส่วน
วัน/เดือน/ปี
เลขที่แบบ ยผ.ส.ย 099/2569

แผ่นที่	จำนวนแผ่น
05/12	12

หมายเหตุ

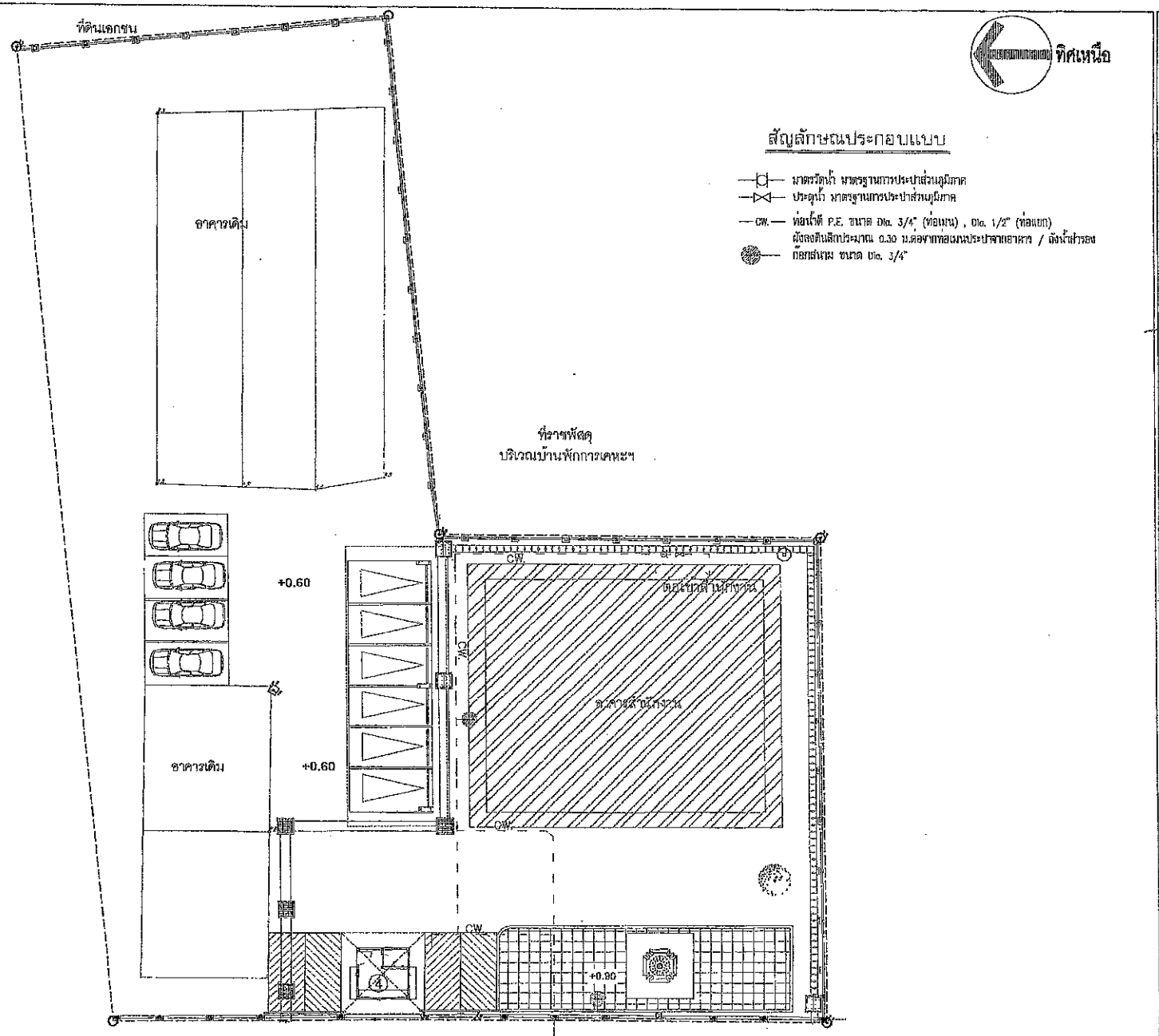

สัญลักษณ์ประกอบแบบ

- มาตรวัดน้ำ มาตรฐานการประปาส่วนภูมิภาค
- ประตูน้ำ มาตรฐานการประปาส่วนภูมิภาค
- CW. — ท่อน้ำดี P.E. ขนาด Dia. 3/4" (ท่อเมน) , Dia. 1/2" (ท่อแยก) ฝังลงดินลึกประมาณ 0.30 ม.ต่อจากท่อเมนประปาจากอาคาร / ถังน้ำสำรอง
- ก๊อกสนาม ขนาด Dia. 3/4"

กรมโยธาธิการและผังเมือง
สำนักงานโยธาธิการและผังเมืองจังหวัดสงขลา

โครงการก่อสร้างอาคารสำนักงาน
พร้อมสิ่งก่อสร้างประกอบ
สำนักงานศรีพรกระพันธ์ที่สาขาหาดใหญ่ 1
อำเภอหาดใหญ่ จังหวัดสงขลา

เห็นชอบ
นายไมตรี สุวรพลิน
โยธาธิการและผังเมืองจังหวัดสงขลา

หัวหน้ากลุ่มงานวิชาการโยธาธิการ
นายพระพัฒน์ พลายช่วง
วิศวกรโยธาชำนาญการพิเศษ

สถาปนิก
นางสาวจิรญาภา โชติวรรณ์
หน้างานสถาปนิก

วิศวกร
นายปราโมทย์ เมืองสง
วิศวกรโยธาชำนาญการ

ตรวจ

เขียนแบบ
นางสาวจิรญาภา โชติวรรณ์
หน้างานสถาปนิก

แสดงแบบ
ผังบริเวณระบบน้ำดี

มาตราส่วน	1:250
วัน/เดือน/ปี	
เลขที่แบบ	ยผจ.สข 099/2569
แผ่นที่ 06/12	จำนวนแผ่น 12
หมายเหตุ	

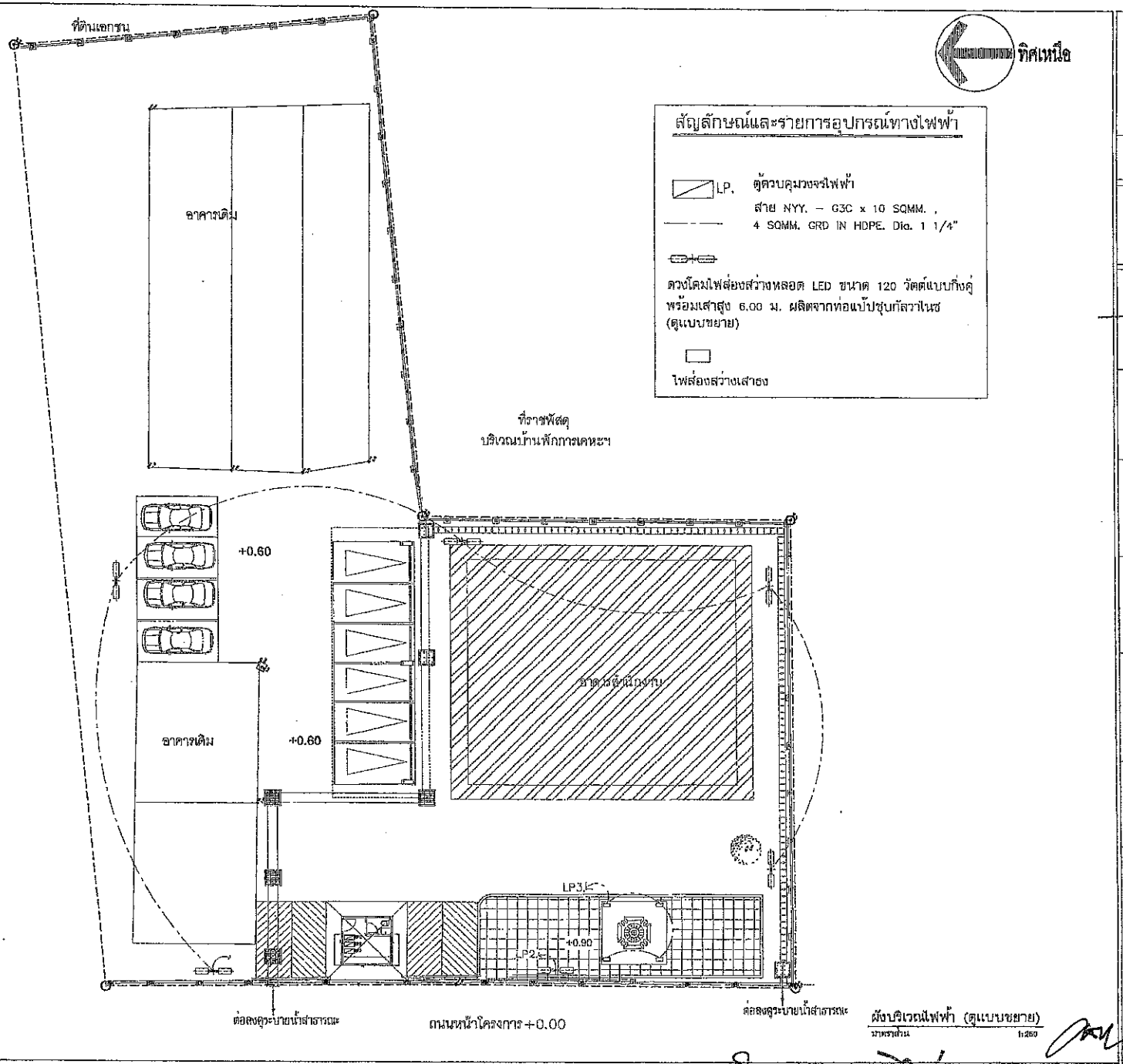

สัญลักษณ์และรายการอุปกรณ์ทางไฟฟ้า

LP. ตู้ควบคุมวงจรไฟฟ้า

สาย NYY. – G3C x 10 SQMM. ,
4 SQMM. GRD IN HDPE. Dia. 1 1/4"

ดวงโคมไฟส่องสว่างหลอด LED ขนาด 120 วัตต์แบบกิ่งคู่ พร้อมเสาสูง 6.00 ม. ผลิตจากท่อแป๊ปชุบกัลวาไนซ์ (ดูแบบขยาย)

ไฟส่องสว่างเสาธง

กรมโยธาธิการและผังเมือง
สำนักงานโยธาธิการและผังเมืองจังหวัดสงขลา

โครงการก่อสร้างอาคารสำนักงาน
พร้อมสิ่งก่อสร้างประกอบ
สำนักงานสรรพากรพื้นที่สาขาหาดใหญ่ 1
อำเภอหาดใหญ่ จังหวัดสงขลา

เห็นชอบ

นายไมตรี สรรพสิน
โยธาธิการและผังเมืองจังหวัดสงขลา

หัวหน้ากลุ่มงานวิชาการโยธาธิการ

นายพรรพัฒน์ หลายด้วง
วิศวกรโยธาชำนาญการพิเศษ

สถาปนิก

นางสาวจีรญาภา โชติวรรณ์
พนักงานสถาปนิก

วิศวกร

นายปราโมทย์ เมืองสง
วิศวกรโยธาชำนาญการ

สำรวจ

เขียนแบบ

นางสาวจีรญาภา โชติวรรณ์
พนักงานสถาปนิก

แสดงแบบ
ผังบริเวณไฟฟ้า

มาตราส่วน 1:250

วัน/เดือน/ปี

เลขที่แบบ ยผจ.สป 099/2569

แผ่นที่	จำนวนแผ่น
07/12	12

หมายเหตุ

ผังบริเวณไฟฟ้า (ดูแบบขยาย)
มาตราส่วน 1:250

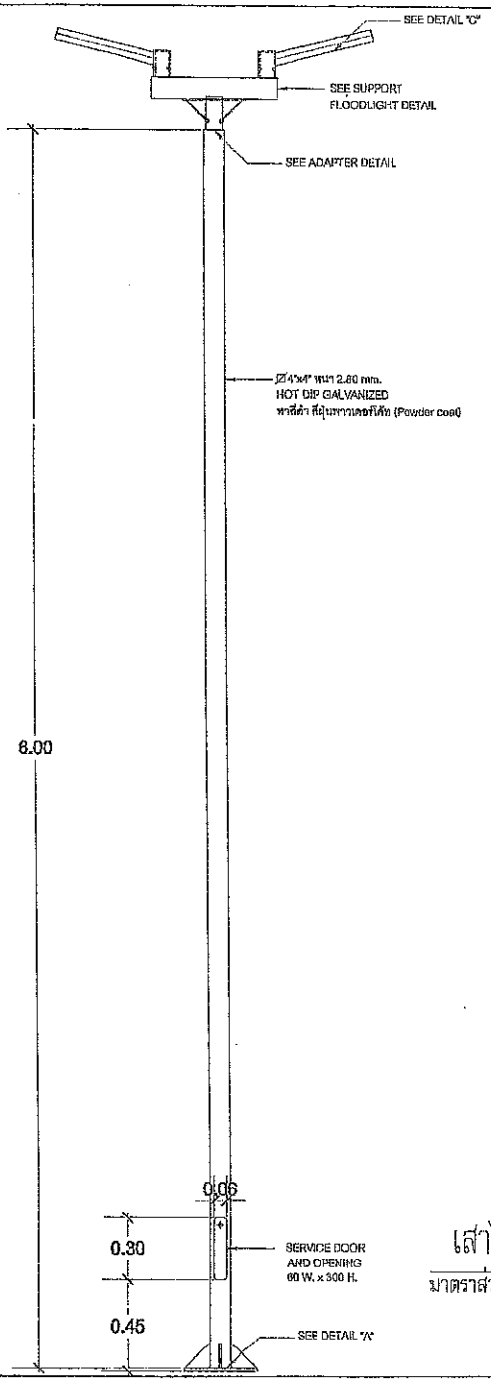

เสาไฟฟ้ากิ่งคู่

มาตราส่วน 1 : 25

กรมโยธาธิการและผังเมือง
สำนักงานโยธาธิการและผังเมืองจังหวัดสงขลา

โครงการก่อสร้างอาคารสำนักงาน
พร้อมสิ่งก่อสร้างประกอบ
สำนักงานสรรพากรพื้นที่สรรพากรหาดใหญ่ 1
อำเภอหาดใหญ่ จังหวัดสงขลา

เห็นชอบ

นายไมตรี สระหลิน
โยธาธิการและผังเมืองจังหวัดสงขลา

หัวหน้ากลุ่มงานวิชาการโยธาธิการ

นายพรรพัฒน์ พลายด้วง
วิศวกรโยธาชำนาญการพิเศษ

สถาปนิก

นางสาวจีรญาภา โชติวรรณ์
พนักงานสถาปนิก

วิศวกร

นายปราโมทย์ เมืองสง
วิศวกรโยธาชำนาญการ

อำนาจ

เขียนแบบ

นางสาวจีรญาภา โชติวรรณ์
พนักงานสถาปนิก

แสดงแบบ

เสาไฟฟ้ากิ่งคู่

มาตราส่วน	1:250
วัน/เดือน/ปี	
เลขที่แบบ	ยผจ.สบ 096/2569
แผ่นที่ 08/12	จำนวนแผ่น 12
หมายเหตุ	

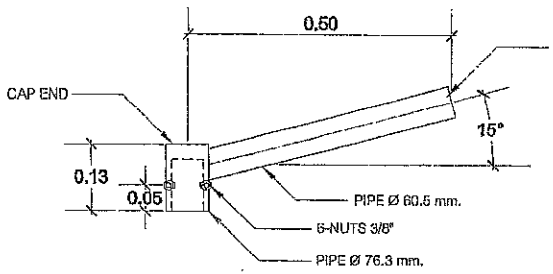

SEE DETAIL "C"

มาตราส่วน 1 : 10

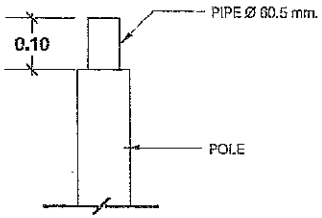

ADAPTER DETAIL

มาตราส่วน 1 : 10

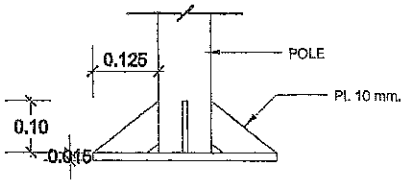

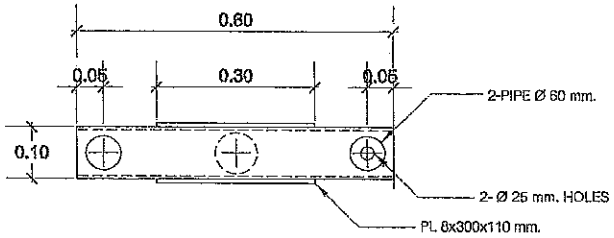

TOP VIEW

มาตราส่วน 1 : 10

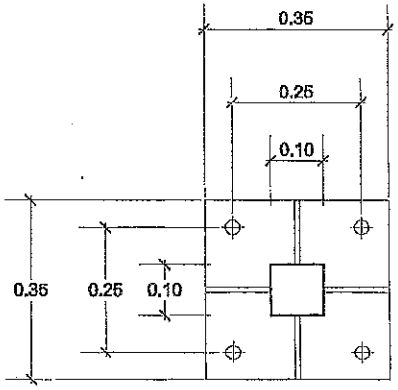

DETAIL "A"

มาตราส่วน 1 : 10

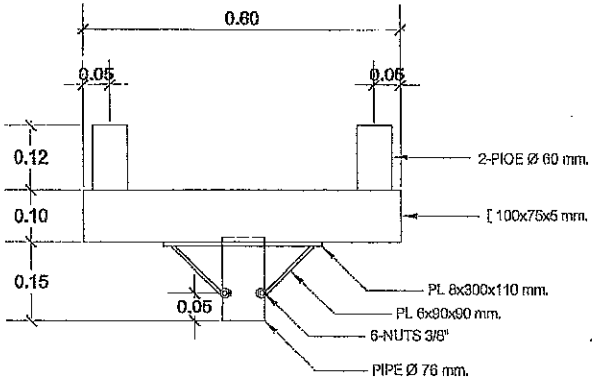

FRONT VIEW

SUPPORT LIGHTING DETAIL

มาตราส่วน 1 : 10

TECHNICAL SPECIFICATION

STANDARD

MATERIAL : BS EN 10025 S235 / JIS G3101 SS400

WELDING : BS EN 1011

GALVANIZING : BS EN 1461 : 2009 / ASTM123 / A123M

QUALITY CONTROL PROCEDURES : THE SUPPLIER / MANUFACTURER OF THE COLUMN SHALL BE ISO 9001:2015 CERTIFIED

กรมโยธาธิการและผังเมือง
สำนักงานโยธาธิการและผังเมืองจังหวัดสงขลา

โครงการก่อสร้างอาคารสำนักงาน
พร้อมสิ่งก่อสร้างประกอบ
สำนักงานสรรพากรพื้นที่สาขาหาดใหญ่ 1
อำเภอหาดใหญ่ จังหวัดสงขลา

เห็นชอบ

นายไมตรี สรรพสิน
โยธาธิการและผังเมืองจังหวัดสงขลา

หัวหน้ากลุ่มงานวิชาการโยธาธิการ

นายพรชัยณ์ พลายด้วง
วิศวกรโยธาชำนาญการพิเศษ

สถาปนิก

นางสาวจีรญาภา โชติวรรณ์
หน้างานสถาปนิก

วิศวกร

นายปราโมทย์ เมืองสง
วิศวกรโยธาชำนาญการ

สำรวจ

เขียนแบบ

นางสาวจีรญาภา โชติวรรณ์
หน้างานสถาปนิก

แสดงแบบ

SUPPORT LIGHTING DETAIL

มาตราส่วน	1:10
วัน/เดือน/ปี	
เลขที่แบบ	ขสจ.สน. 099/2569
แผ่นที่ 09/12	จำนวนแผ่น 12
หมายเหตุ	

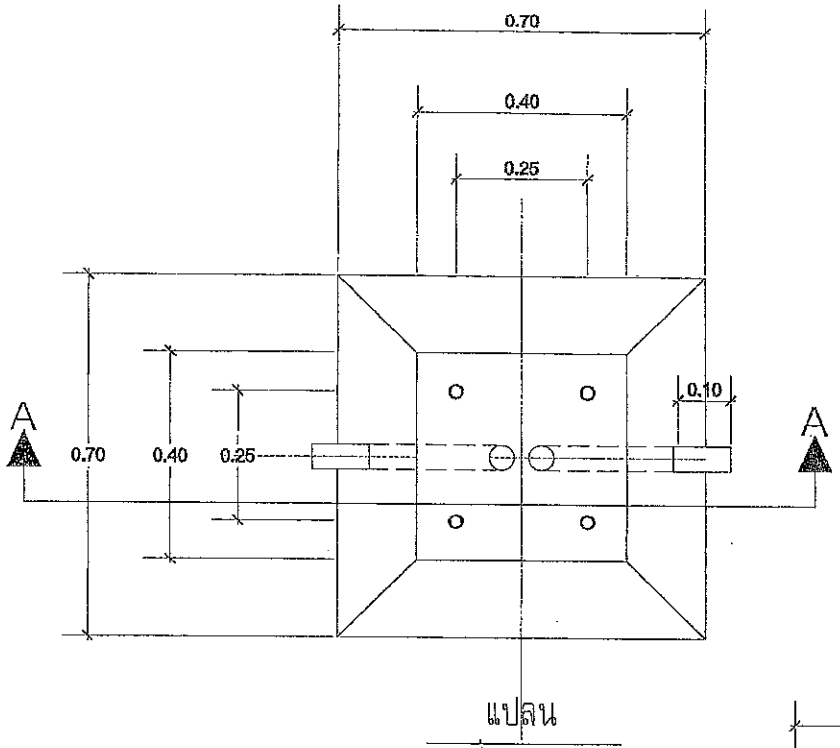

แปลน

มาตราส่วน 1 : 10

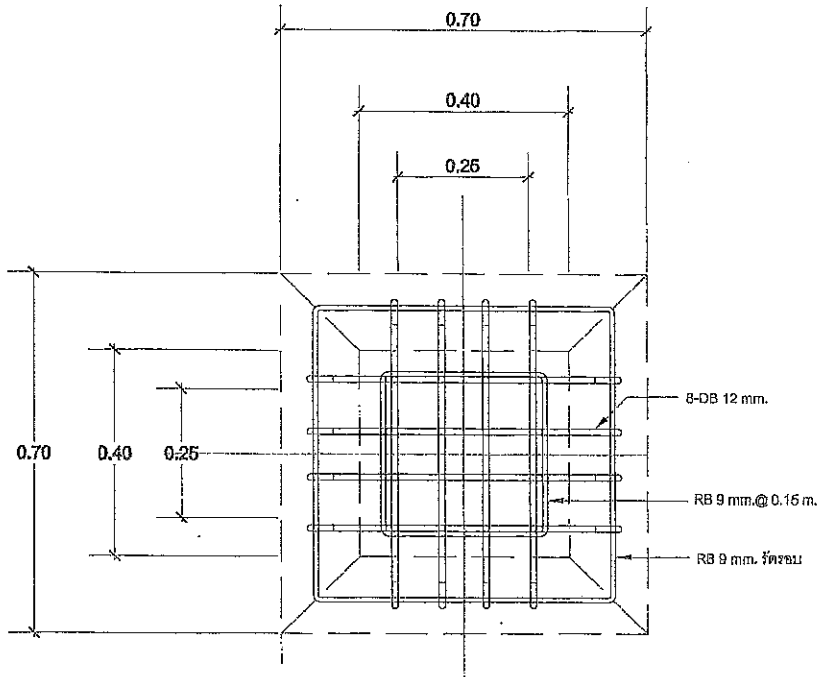

แปลนขยายเสริมเหล็ก

มาตราส่วน 1 : 10

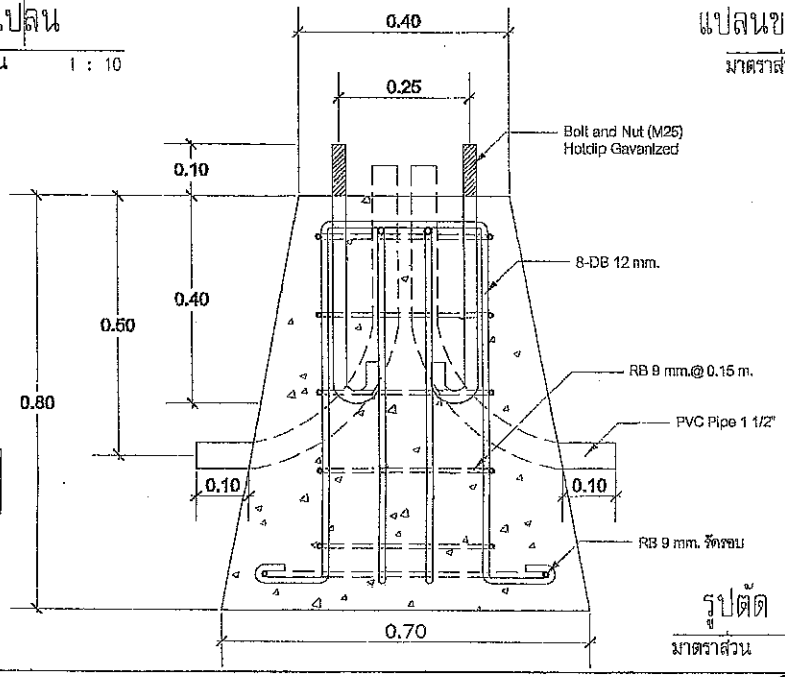

รูปตัด A–A

มาตราส่วน 1 : 10

ฐานเสาไฟฟ้า สำเร็จรูป ขนาด 0.40x0.70x0.80 m.

กรมโยธาธิการและผังเมือง
สำนักงานโยธาธิการและผังเมืองจังหวัดสงขลา

โครงการก่อสร้างอาคารสำนักงาน
พร้อมสิ่งก่อสร้างประกอบ
สำนักงานสรรพากรพื้นที่สาขาหาดใหญ่ 1
อำเภอหาดใหญ่ จังหวัดสงขลา

เห็นชอบ

นายไมตรี สวรรคิน
โยธาธิการและผังเมืองจังหวัดสงขลา

หัวหน้ากลุ่มงานวิชาการโยธาธิการ

นายพรรพัฒน์ พลายต่วง
วิศวกรโยธาชำนาญการพิเศษ

สถาปนิก

นางสาวศิรญาภา โชติวรรณ์
พนักงานสถาปนิก

วิศวกร

นายปราโมทย์ เมืองสง
วิศวกรโยธาชำนาญการ

สำรวจ

เขียนแบบ

นางสาวศิรญาภา โชติวรรณ์
พนักงานสถาปนิก

แสดงแบบ

แปลน , แปลนขยายเสริมเหล็ก,
รูปตัด A–A ของฐานเสาไฟฟ้า

มาตราส่วน	1:10
วัน/เดือน/ปี	
เลขที่แบบ	ยผผ.สข 099/2569
แผ่นที่ 10/12	จำนวนแผ่น 12
หมายเหตุ	

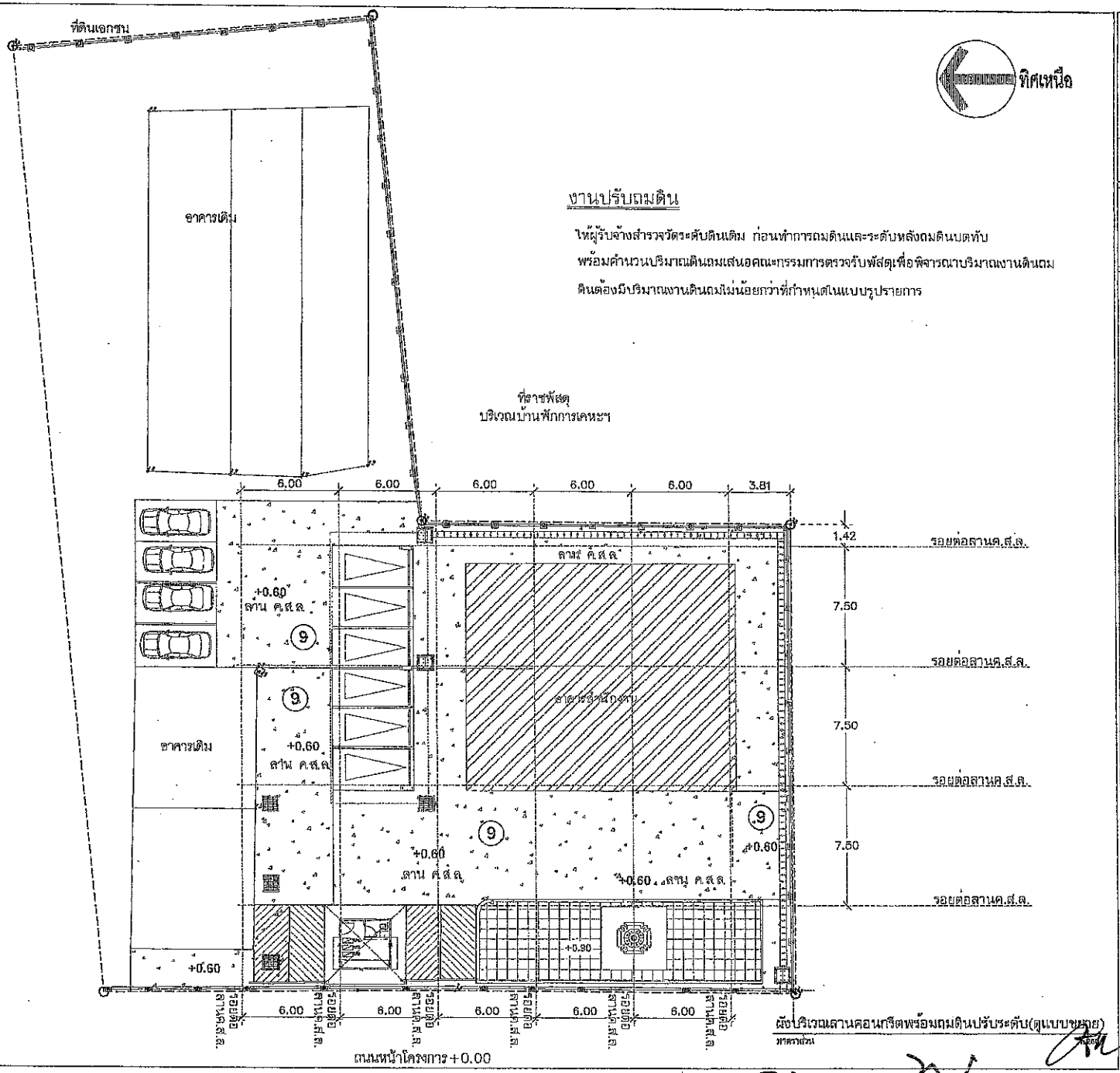

งานปรับถมดิน

ให้ผู้รับจ้างสำรวจวัดระดับดินเดิม ก่อนทำการถมดินและระดับหลังถมดินบดทับ พร้อมคำนวนปริมาณดินถมเสนอคณะกรรมการตรวจรับพัสดุเพื่อพิจารณาปริมาณงานดินถม ดินต้องมีปริมาณงานดินถมไม่น้อยกว่าที่กำหนดในแบบรูปรายการ

ผังบริเวณลานคอนกรีตพร้อมถมดินปรับระดับ(ดูแบบขยาย)

มาตราส่วน

กรมโยธาธิการและผังเมือง
สำนักงานโยธาธิการและผังเมืองจังหวัดสงขลา

โครงการก่อสร้างอาคารสำนักงาน
พร้อมสิ่งก่อสร้างประกอบ
สำนักงานสรรพากรพื้นที่สาขาหาดใหญ่ 1
อำเภอหาดใหญ่ จังหวัดสงขลา

เห็นชอบ

นายไมตรี สรรพสิน
โยธาธิการและผังเมืองจังหวัดสงขลา

หัวหน้ากลุ่มงานวิชาการโยธาธิการ

นายพรวรพัฒน์ พลายด้วง
วิศวกรโยธาชำนาญการพิเศษ

สถาปนิก

นางสาวจีรญาภา โชติวรรณ์
หน้างานสถาปนิก

วิศวกร

นายปราโมทย์ เมืองสง
วิศวกรโยธาชำนาญการ

ตรวจ

เขียนแบบ

นางสาวจีรญาภา โชติวรรณ์
หน้างานสถาปนิก

แสดงแบบ

ผังบริเวณลานคอนกรีต

มาตราส่วน	1:250
วัน/เดือน/ปี	
เลขที่แบบ	ยผจ.สข 099/2569
แผ่นที่ 11/12	จำนวนแผ่น 12
หมายเหตุ	

จุมา ปิยพงศาตรี
1

แบบขยายลานคอนกรีตเสริมเหล็ก หนา 0.15 ม.

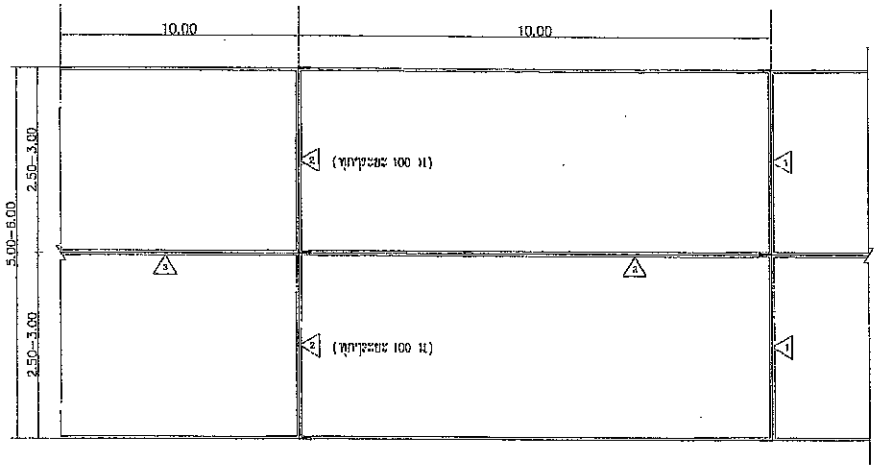

CONTRACTION JOINT
EXPANSION JOINT
LONGITUDINAL JOINT

แปลนแสดงการเสริมเหล็ก ค.ส.ล.

NOT TO SCALE

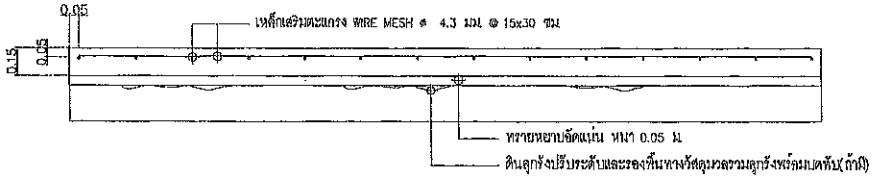

แบบขยายรูปตัดแสดงการเสริมเหล็ก

NOT TO SCALE

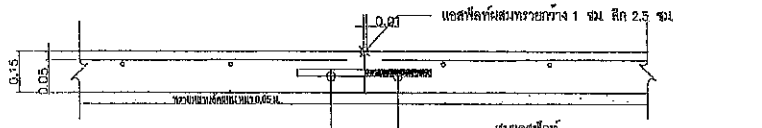

① CONTRACTION JOINT

NOT TO SCALE

หมายเหตุ CONTRACTION JOINT ห่างกันระยะ 10 เมตร

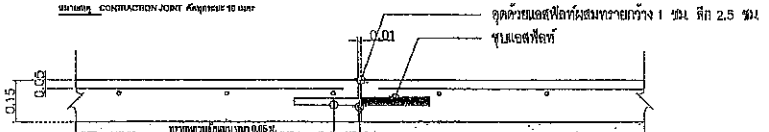

② EXPANSION JOINT

NOT TO SCALE

หมายเหตุ EXPANSION JOINT ห่างกันระยะ 100 เมตร

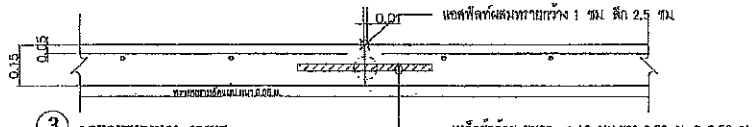

③ LONGITUDINAL JOINT

NOT TO SCALE

หมายเหตุ LONGITUDINAL JOINT ห่างกันตามความยาวถนน

ข้อกำหนดคุณสมบัติวัสดุก่อสร้าง

1. ปูนซีเมนต์
   ปูนซีเมนต์ที่ใช้จะต้องเป็นปูนซีเมนต์ปอร์ตแลนด์ประเภทหนึ่งหรือสาม มีคุณสมบัติตามมาตรฐานผลิตภัณฑ์อุตสาหกรรม มอก.15 ข้อกำหนดคุณสมบัติวัสดุก่อสร้าง
2. ทราย
   ต้องเป็นทรายน้ำจืดหรือทรายบกที่มีเม็ดหยาบ คม แข็งแกร่ง สะอาด ปราศจากวัสดุอื่น เช่น เปลือกหอย ดิน แก้วถ่านและสารอินทรีย์ต่างๆเจือปน
3. หิน กรวด
   หินหรือกรวดที่ใช้จะต้องมีความแข็งแกร่ง เหนียว ไม่ผุและสะอาดปราศจากวัสดุอื่นเจือปน ขนาดใหญ่สุดของหินหรือกรวดที่ใช้ต้องไม่ใหญ่กว่า 40 มม
4. น้ำ
   น้ำที่ใช้ผสมคอนกรีตและบ่มคอนกรีต จะต้องเป็นน้ำจืดที่สะอาด ปราศจากน้ำมัน กรด ด่าง เกลือ น้ำตาล วัชพืช หรือสารอื่นใดซึ่งอาจเป็นอันตรายต่อคอนกรีตหรือเหล็กเสริม
5. คอนกรีต
   คอนกรีตให้เป็นไปตาม มยผ 1101–64 โดยใช้ปูนซีเมนต์ไม่น้อยกว่า 350 กก./ลบ.ม และแรงอัดประลัยต่ำสุดของแท่งคอนกรีตมาตรฐานรูปลูกบาศก์ขนาด 15x15x15 ซม ที่อายุครบ 28 วัน ไม่น้อยกว่า 280 กก/ตร.ซม กรณีกำลังอัดประลัยของแท่งตัวอย่างคอนกรีตมาตรฐานรูปทรงลูกบาศก์ต่ำกว่ากว่า 280 กก./ตร.ซม.ก่อนอายุครบ 28 วันสามารถตรวจรับงานจ้างไว้ได้ ทั้งนี้ต้องแสดงผลการทดสอบกำลังอัดประลัยของแท่งตัวอย่างคอนกรีตมาตรฐาน รูปทรงลูกบาศก์ ที่อายุครบ 28 วัน ของทุกทรายการทดสอบ ก่อนส่งงานงวดสุดท้าย
6. เหล็กเสริม
   มาตรฐานงานเหล็กเส้นเสริมคอนกรีตให้เป็นไปตาม มยผ 1103–64 เหล็กเสริมใช้เหล็กตะแกรง WIRE MESH ø 4.3 มม@ 15x30 ซม ให้เป็นไปตามมาตรฐานผลิตภัณฑ์อุตสาหกรรม มอก.737 ตะแกรงลวดเหล็กกล้าชื่อมติดเสริมคอนกรีต
7. การแต่งผิวหน้าคอนกรีต
   ให้ทำเมื่อคอนกรีตเริ่มแข็งตัวแล้ว โดยใช้ไม้กวาดหรือแปรงกวาดตามที่ผู้ควบคุมงานเห็นชอบแล้วให้กวาดด้านขวางถนนจากขอบหนึ่งไปยังอีกขอบหนึ่งอย่างสม่ำเสมอและให้เหลื่อมกัน โดยตั้งฉากกับแนวศูนย์กลางถนน และร่องที่เกิดจะต้องลึกไม่เกิน 2 มม.
8. มิติต่างๆเป็นเมตร นอกจากระบุเป็นอย่างอื่น
9. กระดาษชานอ้อยชุบน้ำมันดินจะต้องไม่ขึ้นและมีความยืดหยุ่น มีแอสฟัลท์เป็นส่วนประกอบ และในรอยต่อแต่ละรอยจะต้องเป็นแผ่นเดียวตลอด หากในรอยต่อเดียวกันต้องใช้มากว่าหนึ่งแผ่น ปลายที่ต่อกันต้องแน่นสนิท
10. ปริมาณดินลูกรังปรับระดับและรองพื้นทางวัสดุมวลรวมลูกรัง พร้อมบดทับ ให้เหมาะประดับตามสภาพพื้นที่ การกำหนดรายละเอียดในการถมให้อยู่ในดุลยพินิจของผู้ควบคุมงาน โดยต้องมีปริมาณงานไม่น้อยกว่าที่กำหนด
11. กรณีมีความโค้งงานดินลูกรังปรับระดับและรองพื้นทางวัสดุมวลรวมลูกรังมีความหนาหลังบดทับรวมกันมากกว่า 20 เซนติเมตรจะต้องทำการก่อสร้างโดยการทรงและบดทับเป็นชั้นๆละไม่เกิน 20 เซนติเมตร พร้อมจัดทำข้อมูลรายละเอียดการดำเนินงานต่อผู้ควบคุมงานทราบ

กรมโยธาธิการและผังเมือง
สำนักงานโยธาธิการและผังเมืองจังหวัดสงขลา

โครงการก่อสร้างอาคารสำนักงาน พร้อมสิ่งก่อสร้างประกอบ สำนักงานสะพานกระทั่นที่สาขาหาดใหญ่ 1 อำเภอหาดใหญ่ จังหวัดสงขลา

เห็นชอบ

นายไมตรี สรรหลิน
โยธาธิการและผังเมืองจังหวัดสงขลา

หัวหน้ากลุ่มงานวิชาการโยธาธิการ

นายพรรพัฒน์ พลายด้วง
วิศวกรโยธาชำนาญการพิเศษ

สถาปนิก

นางสาวรัชญากร โชติวรรณ์
หน้ากลุ่มงานสถาปนิก

วิศวกร

นายปราโมทย์ เมืองสง
วิศวกรโยธาชำนาญการ

ผู้ขอวาด

เขียนแบบ

นางสาวรัชญากร โชติวรรณ์
หน้ากลุ่มงานสถาปนิก

แสดงแบบ

แบบขยายลานคอนกรีตเสริมเหล็ก หนา 0.15 ม

มาตราส่วน

วัน/เดือน/ปี

เลขที่แบบ ยงจ.สป 099/2569

แผ่นที่	จำนวนแผ่น
12/12	12

หมายเหตุ

1 ประตูเข้า–ออก (แบบขยาย)

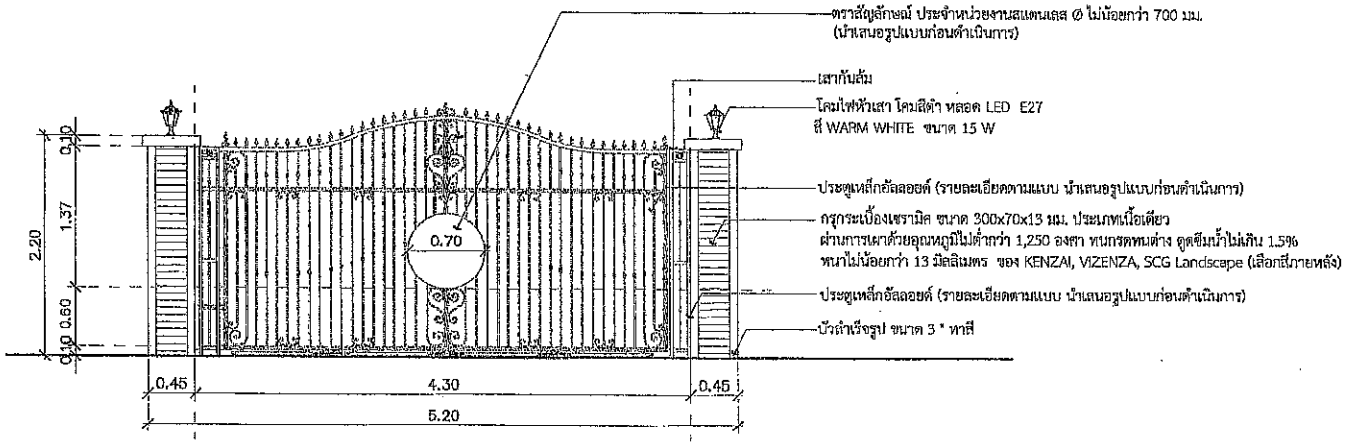

รูปด้านประตูเข้า–ออก 1

Scale 1:50

หมายเหตุ: ระบบรางเลื่อนพร้อมอุปกรณ์ครบชุด
ขนาดของประตู สามารถปรับเปลี่ยนได้ตาม สภาพหน้างาน

กรมโยธาธิการและผังเมือง
สำนักงานโยธาธิการและผังเมืองจังหวัดสงขลา

โครงการก่อสร้างอาคารสำนักงาน
พร้อมสิ่งก่อสร้างประกอบ
สำนักงานสรรพากรพื้นที่เขตสาขาหาดใหญ่ 1
อำเภอหาดใหญ่ จังหวัดสงขลา

เห็นชอบ

นายไมตรี สรรพสิน
โยธาธิการและผังเมืองจังหวัดสงขลา

หัวหน้ากลุ่มงานวิชาการโยธาธิการ

นายพรรพัฒน์ พลายด้วง
วิศวกรโยธาชำนาญการพิเศษ

สถาปนิก

นางสาวจีระญาภา โชติวรรณ์
หน้างานสถาปนิก

วิศวกร

นายปราโมทย์ เมืองสง
วิศวกรโยธาชำนาญการ

สำรวจ

เขียนแบบ

นางสาวจีระญาภา โชติวรรณ์
หน้างานสถาปนิก

แสดงแบบ

รูปด้านประตู เข้า–ออก

มาตราส่วน 1:50

วัน/เดือน/ปี

เลขที่แบบ ยสจ.สย. 099/2569

แผ่นที่ | จำนวนแผ่น

หมายเหตุ

2 รั้วแบบที่1 (แบบขยาย)

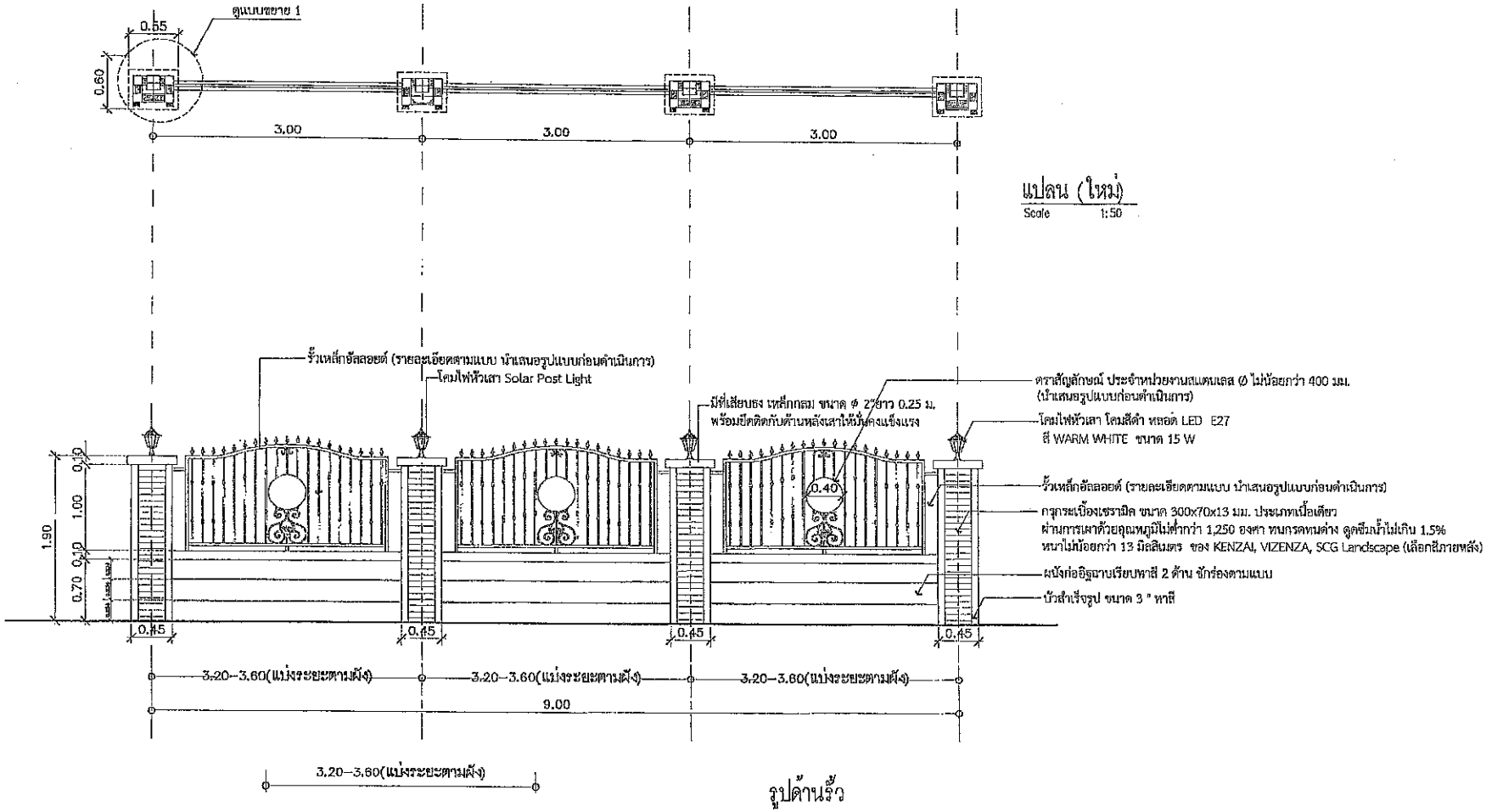

แปลน (ใหม่)
Scale 1:50

รูปด้านรั้ว
Scale 1:50

กรมโยธาธิการและผังเมือง
สำนักงานโยธาธิการและผังเมืองจังหวัดสงขลา

โครงการก่อสร้างอาคารสำนักงาน
พร้อมสิ่งก่อสร้างประกอบ
สำนักงานสรรพากรพื้นที่สงขลาหาดใหญ่ 1
อำเภอหาดใหญ่ จังหวัดสงขลา

เห็นชอบ
นายไมตรี สรรหลิน
โยธาธิการและผังเมืองจังหวัดสงขลา

หัวหน้ากลุ่มงานวิชาการโยธาธิการ
นายพรรพัฒน์ พลายด้วง
วิศวกรโยธาชำนาญการพิเศษ

สถาปนิก
นางสาวจิรญาภา โชติวรรณ์
หน้างานสถาปนิก

วิศวกร
นายปราโมทย์ เมืองสง
วิศวกรโยธาชำนาญการ

ผู้ช่วย

เขียนแบบ
นางสาวจิรญาภา โชติวรรณ์
หน้างานสถาปนิก

แสดงแบบ
แปลนรั้ว
รูปด้านรั้ว

มาตราส่วน	1:50
วัน/เดือน/ปี	
เลขที่แบบ	ยผล.สข. 099/2569
แผ่นที่	จำนวนแผ่น
หมายเหตุ	

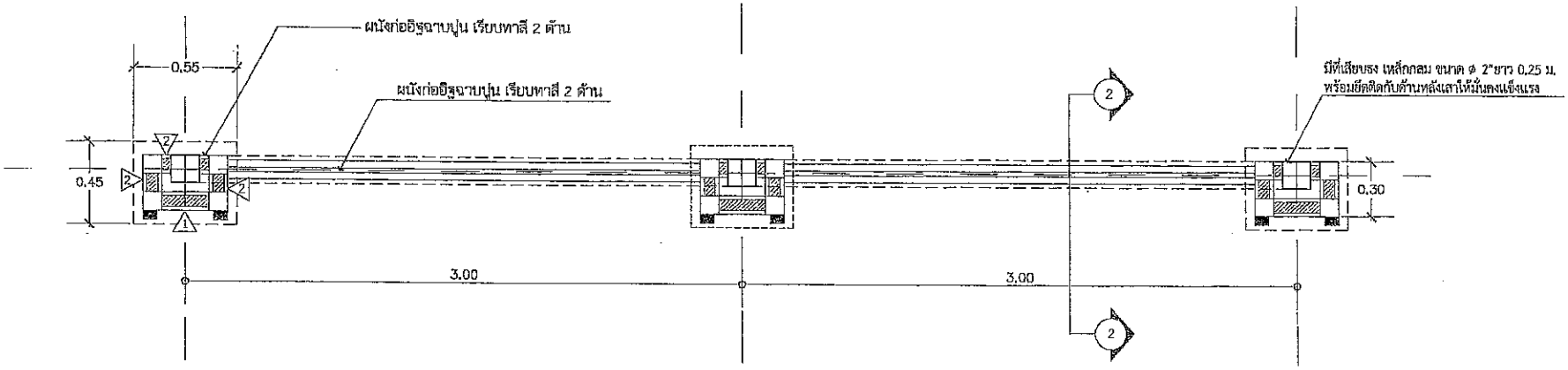

แปลน
Scale 1:25

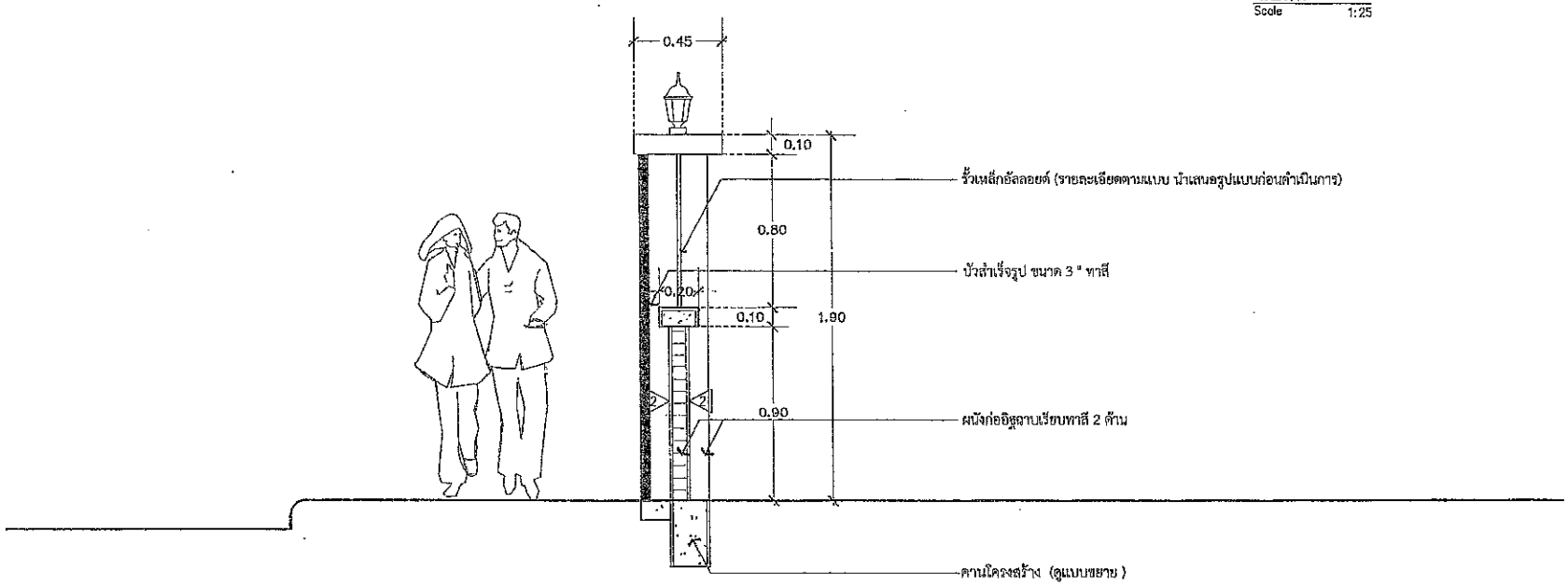

รูปตัดรั้ว 2
Scale 1:25

รายการประกอบแบบ

1. เสากรุกระเบื้องเซรามิค ขนาด 300x70x13 มม. ประเภทเนื้อเดียว ผ่านการผลิตด้วยอุณหภูมิไม่ต่ำกว่า 1,250 องศา ทนการดูดซึมน้ำไม่เกิน 1.5% หนาไม่น้อยกว่า 13 มิลลิเมตร ของ KENZAI, VIZENZA, SCG Landscape,เซลาง์

2. ผนังก่ออิฐฉาบปูน เรียบทาสี 2 ด้าน

กรมโยธาธิการและผังเมือง
สำนักงานโยธาธิการและผังเมืองจังหวัดสงขลา

โครงการก่อสร้างอาคารสำนักงาน
พร้อมสิ่งก่อสร้างประกอบ
สำนักงานสาธารณสุขจังหวัดสงขลา
อำเภอหาดใหญ่ จังหวัดสงขลา

เห็นชอบ
นายไมตรี สุวรรณพิน
โยธาธิการและผังเมืองจังหวัดสงขลา

หัวหน้ากลุ่มงานวิชาการโยธาธิการ
นายพรชัยณ์ พลายด้วง
วิศวกรโยธาชำนาญการพิเศษ

สถาปนิก
นางสาวจีรญาภา โชติวรรณ์
พนักงานสถาปนิก

วิศวกร
นายปราโมทย์ เมืองสง
วิศวกรโยธาชำนาญการ

สำรวจ

เขียนแบบ
นางสาวจีรญาภา โชติวรรณ์
พนักงานสถาปนิก

แผ่นแบบ
แปลนรั้ว
รูปตัดรั้ว

มาตราส่วน 1:25
วัน/เดือน/ปี
เลขที่แบบ ยผ.ส.ส 089/2569
แผ่นที่ จำนวนแผ่น
หมายเหตุ

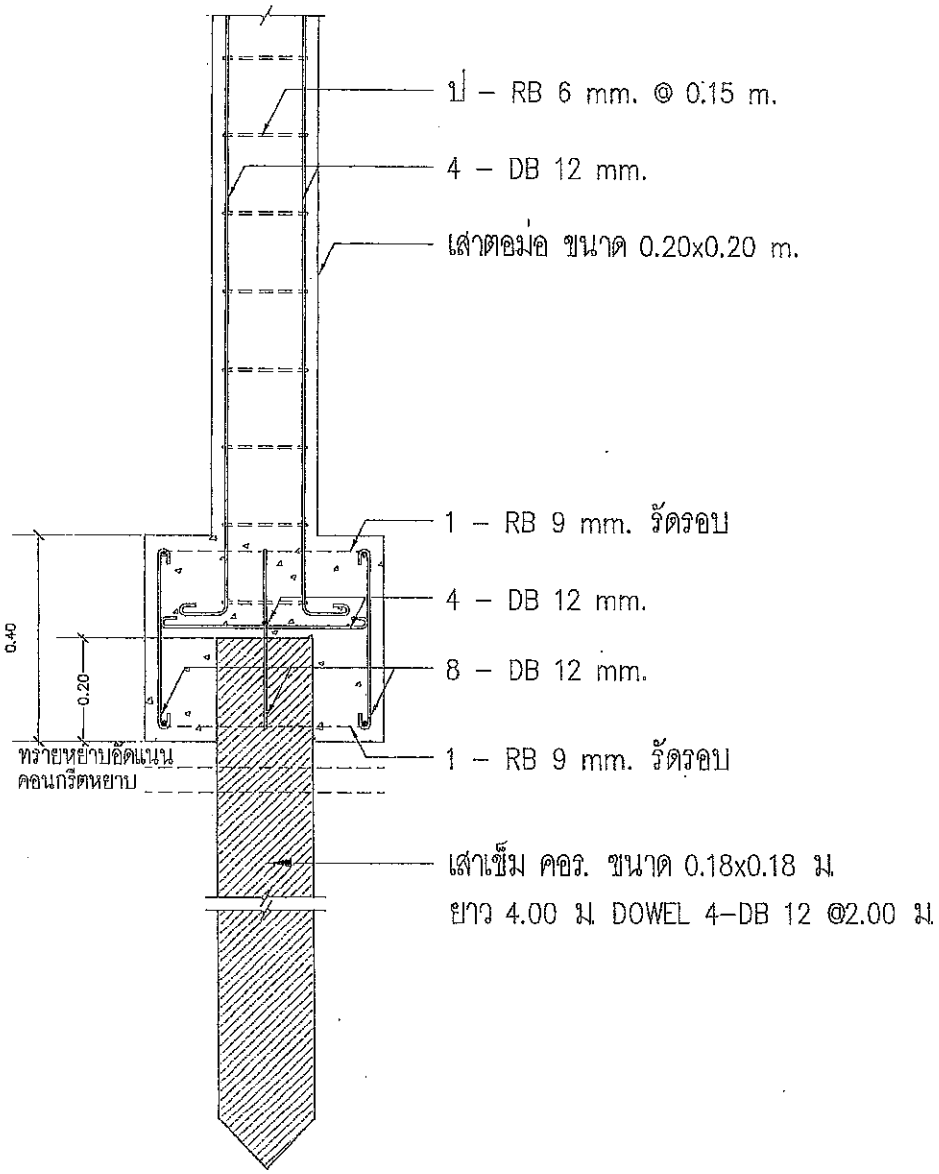

รูปตัดฐานราก

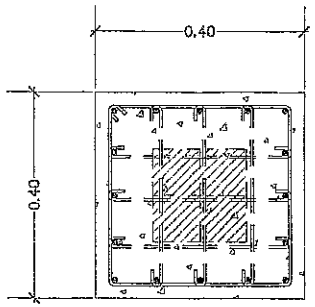

แปลนฐานราก

Scale 1:25

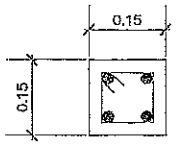

4 – DB 12 mm.

ป – RB 6 mm. @ 0.20 m.

เสา

Scale 1:10

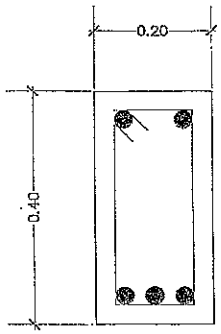

2 – DB 12 mm.

ป – RB 6 mm. @ 0.20 m.

2 – DB 12 mm.

1 – DB 12 mm. สพL/5

คานคอดิน

Scale 1:10

กรมโยธาธิการและผังเมือง
สำนักงานโยธาธิการและผังเมืองจังหวัดสงขลา

โครงการก่อสร้างอาคารสำนักงาน
พร้อมสิ่งก่อสร้างประกอบ
สำนักงานสรรพากรพื้นที่สาขาหาดใหญ่ 1
อำเภอหาดใหญ่ จังหวัดสงขลา

เห็นชอบ

นายไมตรี สรรพสิน
โยธาธิการและผังเมืองจังหวัดสงขลา

หัวหน้ากลุ่มงานวิชาการโยธาธิการ

นายทรรพัฒน์ ขลายด้วง
วิศวกรโยธาชำนาญการพิเศษ

ตรวจปริก

นางสาวจีรญาภา โชติวรรณ์
หน้างานสถาปนิก

วิศวกร

นายปราโมทย์ เมืองสง
วิศวกรโยธาชำนาญการ

สำรวจ

เขียนแบบ

นางสาวจีรญาภา โชติวรรณ์
หน้างานสถาปนิก

แสดงแบบ

แบบขยาย

มาตราส่วน 1:10

วัน/เดือน/ปี

เลขที่แบบ ยผจ.สข. 099/2569

แผ่นที่ | จำนวนแผ่น

หมายเหตุ

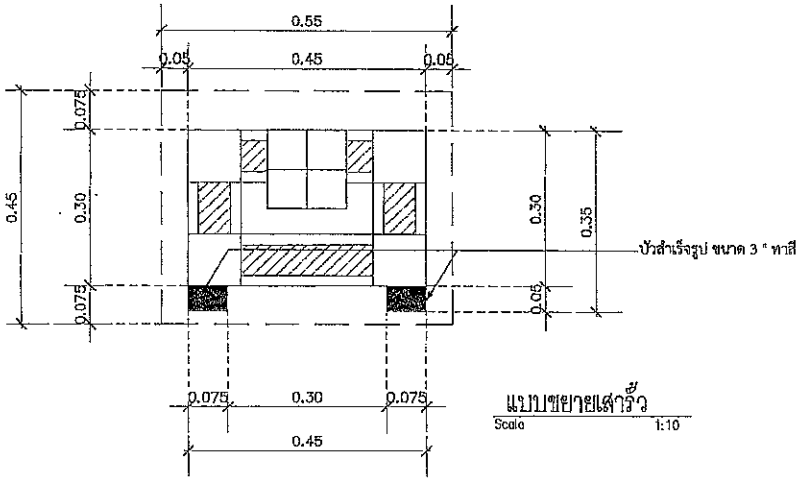

แบบขยายเสาริ้ว
Scale 1:10

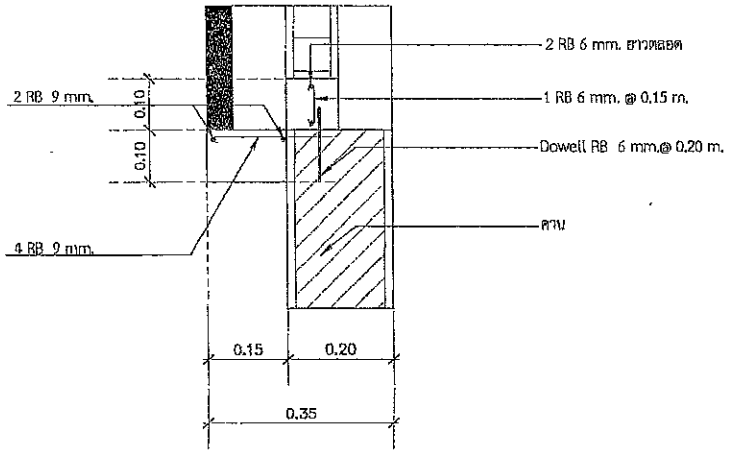

แบบขยายคาน
Scale 1:10

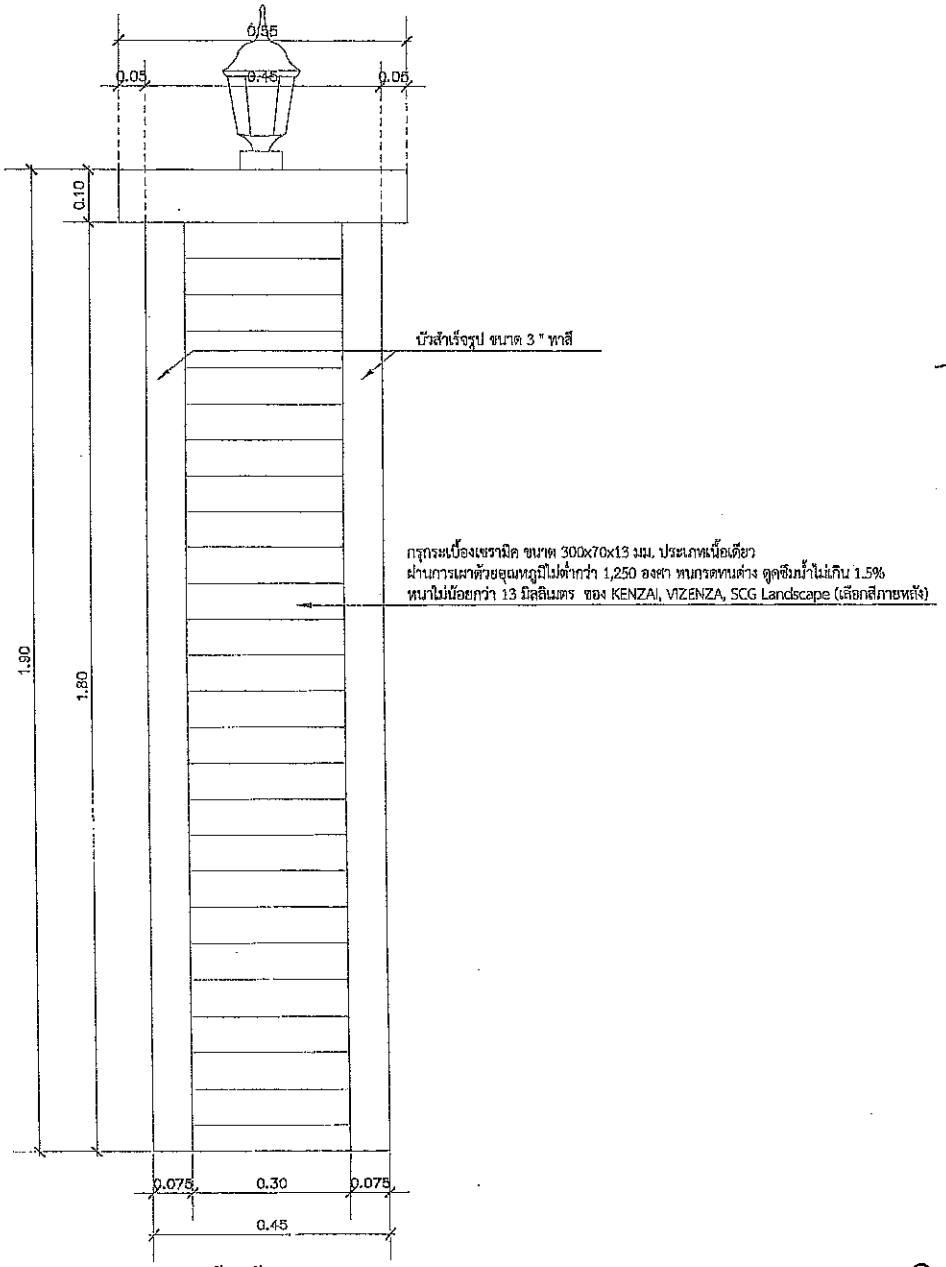

รูปด้านริ้ว
Scale 1:10

กรมโยธาธิการและผังเมือง
สำนักงานโยธาธิการและผังเมืองจังหวัดสงขลา

โครงการก่อสร้างอาคารสำนักงาน
พร้อมสิ่งก่อสร้างประกอบ
สำนักงานประชาสัมพันธ์เขตเขตอำเภอใหญ่ ๑
อำเภอหาดใหญ่ จังหวัดสงขลา

เห็นชอบ
นายไมตรี สระพลิน
โยธาธิการและผังเมืองจังหวัดสงขลา

หัวหน้ากลุ่มงานวิชาการโยธาธิการ
นายพรรพิณณ์ พลายด้วง
วิศวกรโยธาชำนาญการพิเศษ

สถาปนิก
นางสาวจีรญาภา โชติวรรณ์
หน้างานสถาปนิก

วิศวกร
นายปราโมทย์ เมืองสง
วิศวกรโยธาชำนาญการ

ตรวจ

เขียนแบบ
นางสาวจีรญาภา โชติวรรณ์
หน้างานสถาปนิก

แสดงแบบ
แบบขยายเสาริ้ว

มาตราส่วน 1:10
วัน/เดือน/ปี
เลขที่แบบ ยผจ.สป. 099/2569
แผ่นที่ จำนวนแผ่น
หมายเหตุ

2A รั้วแบบที่ 2 (แบบขยาย)

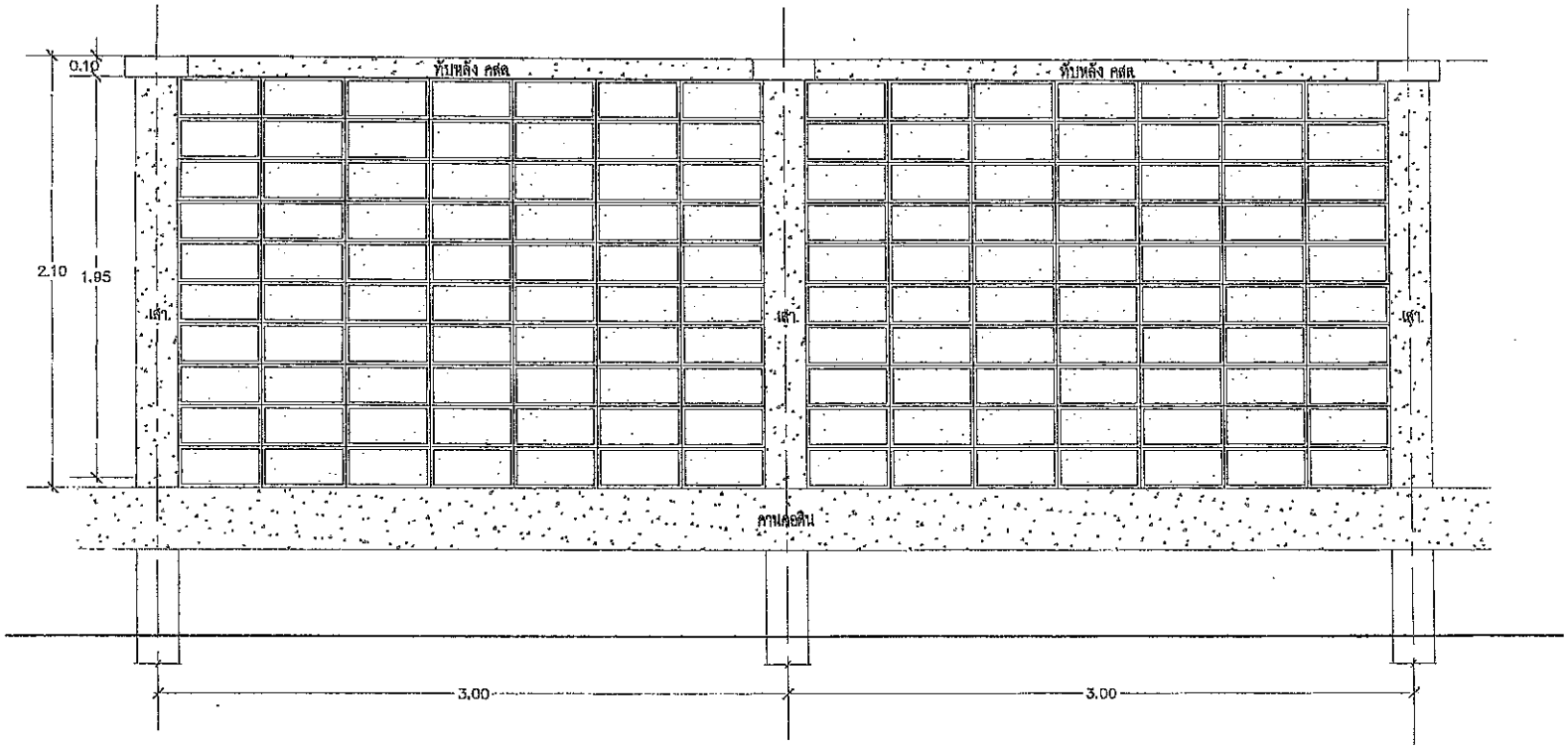

รูปด้านรั้ว
Scale 1:25

กรมโยธาธิการและผังเมือง
สำนักงานโยธาธิการและผังเมืองจังหวัดสงขลา

โครงการก่อสร้างอาคารสำนักงาน
พร้อมสิ่งก่อสร้างประกอบ
สำนักงานสรรพากรพื้นที่สาขาหาดใหญ่ 1
อำเภอหาดใหญ่ จังหวัดสงขลา

เห็นชอบ
นายไมตรี สรรพสิน
โยธาธิการและผังเมืองจังหวัดสงขลา

หัวหน้ากลุ่มงานวิชาการโยธาธิการ
นายเพรพัฒน์ พลายด้วง
วิศวกรโยธาชำนาญการพิเศษ

สถาปนิก
นางสาวจีรญาภา โชติวรรณ์
พนักงานสถาปนิก

วิศวกร
นายปราโมทย์ เมืองสง
วิศวกรโยธาชำนาญการ

สำรวจ

เขียนแบบ
นางสาวจีรญาภา โชติวรรณ์
พนักงานสถาปนิก

แสดงแบบ
แบบขยายรั้ว

มาตราส่วน 1:25
วัน/เดือน/ปี
เลขที่แบบ ยสจ.สน 089/2569
แผ่นที่ จำนวนแผ่น
หมายเหตุ

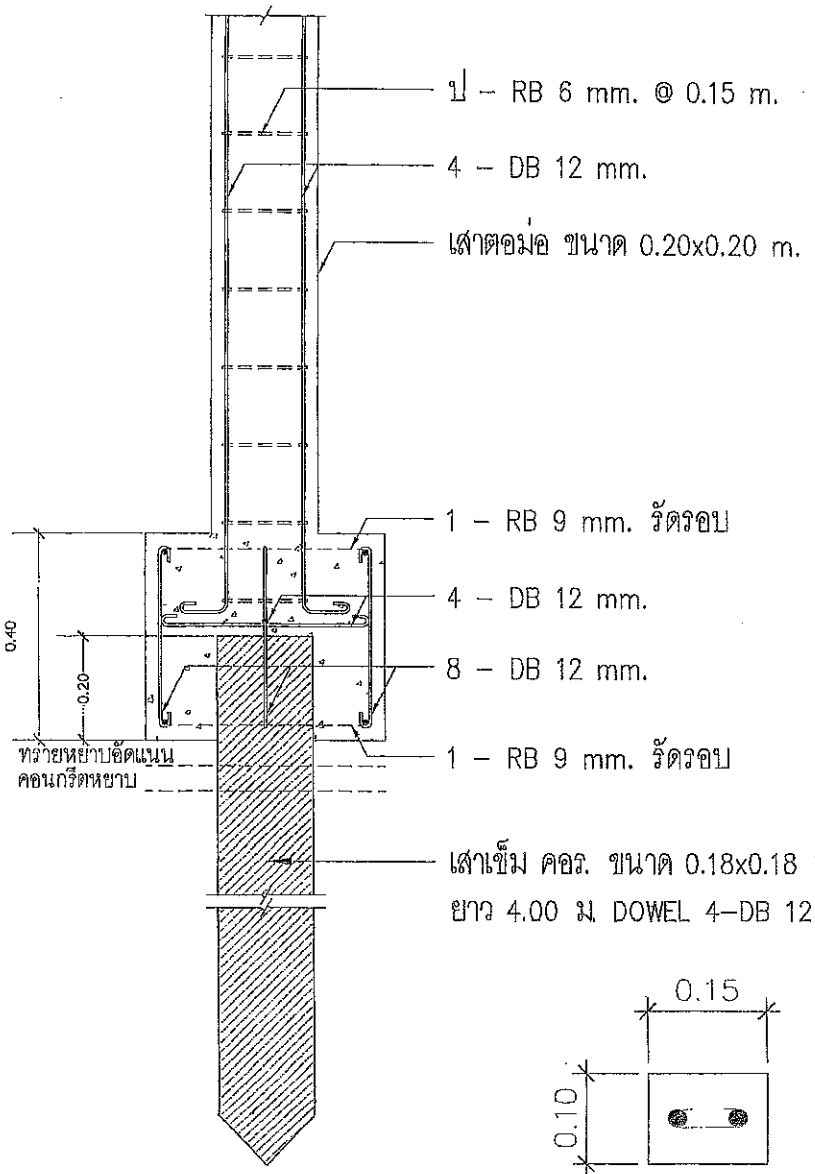

รูปตัดฐานราก

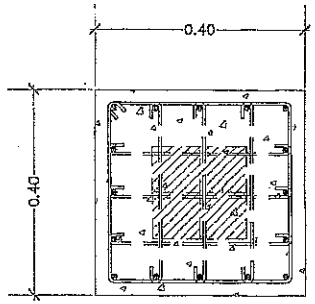

แปลนฐานราก

Scale 1:25

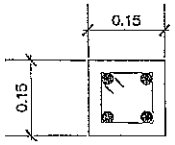

4 – DB 12 mm.

ป – RB 6 mm. @ 0.20 m.

เสา

Scale 1:10

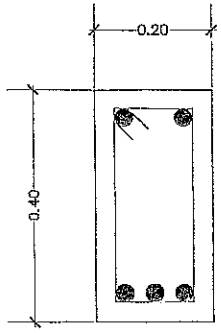

2 – DB 12 mm.

ป – RB 6 mm. @ 0.20 m.

2 – DB 12 mm.

1 – DB 12 mm.สพ.L/5

คานคอดิน

Scale 1:10

2 – RB 9 mm.

ป – RB 6 mm. @ 0.20 m.

ทับหลัง คสล.

กรมโยธาธิการและผังเมือง
สำนักงานโยธาธิการและผังเมืองจังหวัดสงขลา

โครงการก่อสร้างอาคารสำนักงาน
ห้องเครื่องก่อน้ำประกอบ
สำนักงานสระพากระจิ่นชลประทานใหญ่ 1
อำเภอหาดใหญ่ จังหวัดสงขลา

เห็นชอบ

นายโมดรี สะรพสิน
โยธาธิการและผังเมืองจังหวัดสงขลา

หัวหน้ากลุ่มงานวิชาการโยธาธิการ

นายพรชัยณ์ พลายด้วง
วิศวกรโยธาชำนาญการพิเศษ

สถาปนิก

นางสาวจีรญาภา โชติวรรณ์
หน้างานสถาปนิก

วิศวกร

นายปราโมทย์ เมืองสง
วิศวกรโยธาชำนาญการ

สำรวจ

เขียนแบบ

นางสาวจีรญาภา โชติวรรณ์
หน้างานสถาปนิก

แสดงแบบ

แบบขยาย

มาตราส่วน 1:10

วัน/เดือน/ปี

เลขที่แบบ ยผจ.สน 099/2569

แผ่นที่	จำนวนแผ่น

หมายเหตุ

สำเนาถูกต้อง

นายวิโรจน์ ศรีสวัสดิ์

ผู้ช่วยเลขานุการ

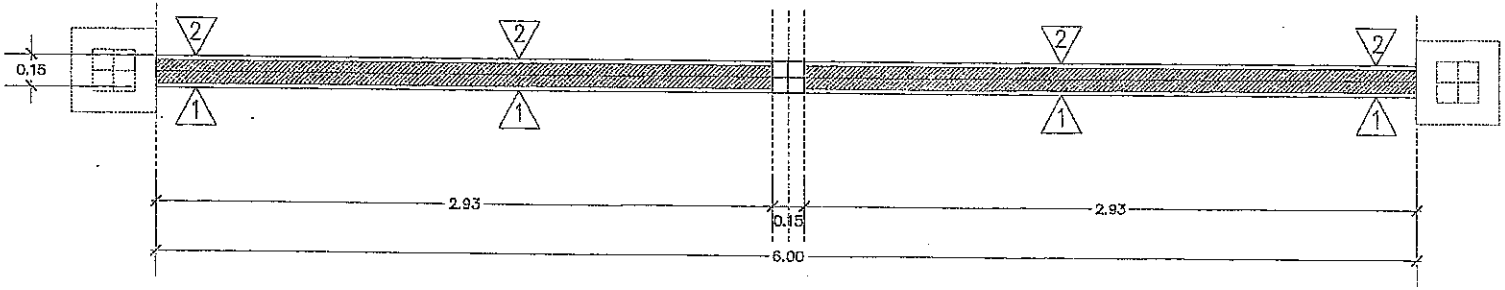

แปลน
Scale 1:25

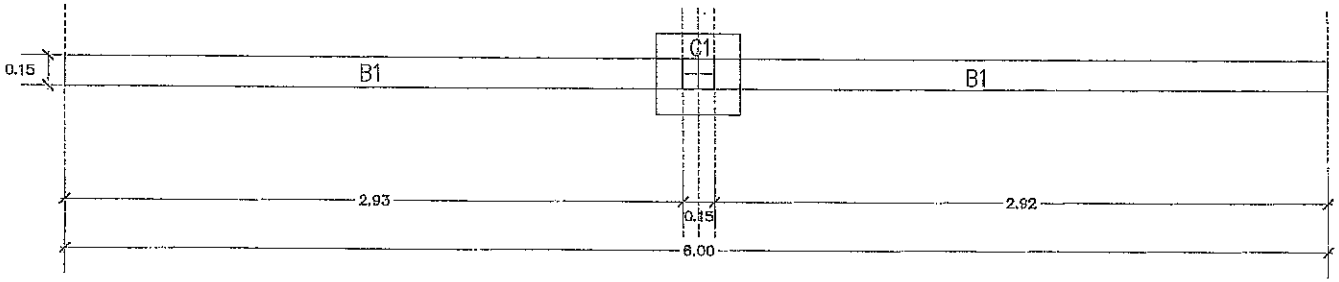

ฐานราก คานคอดิน
Scale 1:25

รายการประกอบแบบ

1. ผนังก่ออิฐ บุหินแกรนิต สีดำ (เสนอรูปแบบก่อนดำเนินการ)
2. ผนังก่ออิฐฉาบเรียบทาสี (เลือกสีภายหลัง)

กรมโยธาธิการและผังเมือง
สำนักงานโยธาธิการและผังเมืองจังหวัดสงขลา

โครงการก่อสร้างอาคารสำนักงาน
พร้อมสิ่งก่อสร้างประกอบ
สำนักงานสรรพากรพื้นที่สาขาหาดใหญ่ 1
อำเภอหาดใหญ่ จังหวัดสงขลา

เห็นชอบ
นายไมตรี สรรพสิน
โยธาธิการและผังเมืองจังหวัดสงขลา

หัวหน้ากลุ่มงานวิศวกรรมโยธาธิการ
นายพรรพัฒน์ พลายด้วง
วิศวกรโยธาชำนาญการพิเศษ

สถาปนิก
นางสาวจีระญาภา โชติวรรณ์
หน้างานสถาปนิก

วิศวกร
นายประโมทย์ เมืองสง
วิศวกรโยธาชำนาญการ

สำรวจ

เขียนแบบ
นางสาวจีระญาภา โชติวรรณ์
หน้างานสถาปนิก

แสดงแบบ
แปลน
ฐานราก คานคอดิน

มาตราส่วน 1:25
วัน/เดือน/ปี
เลขที่แบบ ยสจ.สข 099/2569
แผ่นที่ 01/03
จำนวนแผ่น 03
หมายเหตุ

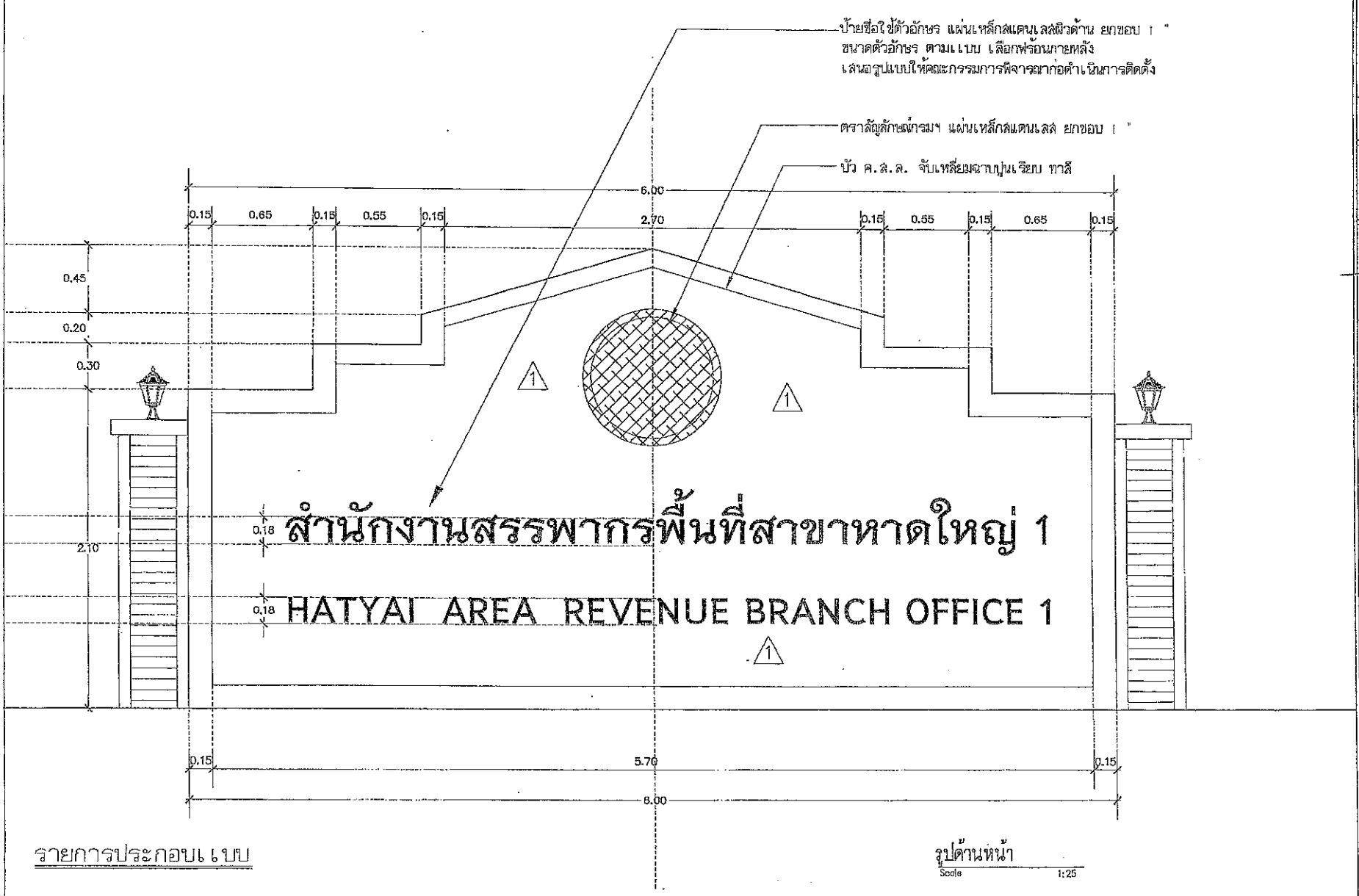

รายการประกอบแบบ

1 ผนังก่ออิฐ บุหินแกรนิต สีดำ (เสนอรูปแบบก่อนดำเนินการ)

รูปด้านหน้า
Scale 1:25

กรมโยธาธิการและผังเมือง
สำนักงานโยธาธิการและผังเมืองจังหวัดสงขลา

โครงการก่อสร้างอาคารสำนักงาน
พร้อมสิ่งก่อสร้างประกอบ
สำนักงานสรรพากรพื้นที่สาขาหาดใหญ่ 1
อำเภอหาดใหญ่ จังหวัดสงขลา

เห็นชอบ
นายโมดี สรรพสิน
โยธาธิการและผังเมืองจังหวัดสงขลา

หัวหน้ากลุ่มงานวิชาการโยธาธิการ
นายพรรพัฒน์ พลายด้วง
วิศวกรโยธาชำนาญการพิเศษ

สถาปนิก
นางสาวศิรญาภา โชติวรรณ์
หน้างานสถาปนิก

วิศวกร
นายปราโมทย์ เมืองสง
วิศวกรโยธาชำนาญการ

สำรวจ

เขียนแบบ
นางสาวศิรญาภา โชติวรรณ์
หน้างานสถาปนิก

แสดงแบบ
แบบขยายป้าย

มาตราส่วน	1:25
วัน/เดือน/ปี	
เลขที่แบบ	ยผจ.สข. 099/2569
แผ่นที่ 02/03	จำนวนแผ่น 03
หมายเหตุ	

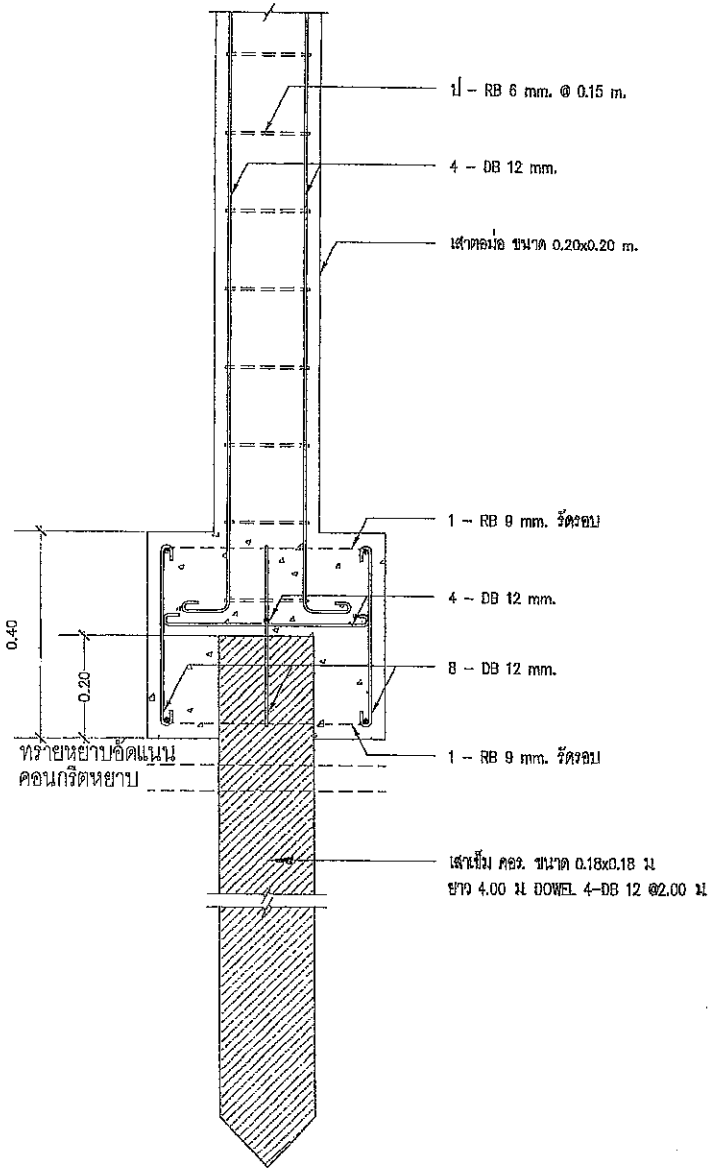

รูปตัดฐานราก
มาตรส่วน 1:10

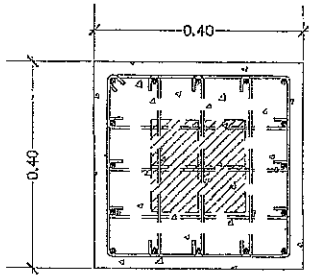

แปลนฐานราก
มาตรส่วน 1:25

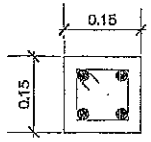

4 – DB 12 mm.

ปี – RB 6 mm. @ 0.20 m.

เสา C1
มาตรส่วน 1:10

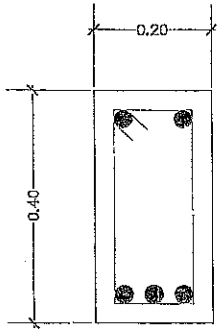

2 – DB 12 mm.
ปี – RB 6 mm. @ 0.20 m.
2 – DB 12 mm.
1 – DB 12 mm.@WL/5

คานคอดิน B1
มาตรส่วน 1:10

กรมโยธาธิการและผังเมือง
สำนักงานโยธาธิการและผังเมืองจังหวัดสงขลา

โครงการก่อสร้างอาคารสำนักงาน
พร้อมสิ่งก่อสร้างประกอบ
สำนักงานสรรพากรพื้นที่สาขาหาดใหญ่ 1
อำเภอหาดใหญ่ จังหวัดสงขลา

เห็นชอบ
นายโมฬี สรรพสิน
โยธาธิการและผังเมืองจังหวัดสงขลา

หัวหน้ากลุ่มงานวิชาการโยธาธิการ
นายพรชัยณ์ พลายด้วง
วิศวกรโยธาชำนาญการพิเศษ

สถาปนิก
นางสาวจีรญาภา โชติวรรณ์
พนักงานสถาปนิก

วิศวกร
นายปราโมทย์ เมืองสง
วิศวกรโยธาชำนาญการ

สำรวจ

เขียนแบบ
นางสาวจีรญาภา โชติวรรณ์
พนักงานสถาปนิก

แสดงแบบ
แปลนฐานราก

มาตราส่วน 1:10
วัน/เดือน/ปี
เลขที่แบบ ยผจ.สป. 099/2569
แผ่นที่ 03/03
จำนวนแผ่น 03
หมายเหตุ

ผลิตภัณฑ์

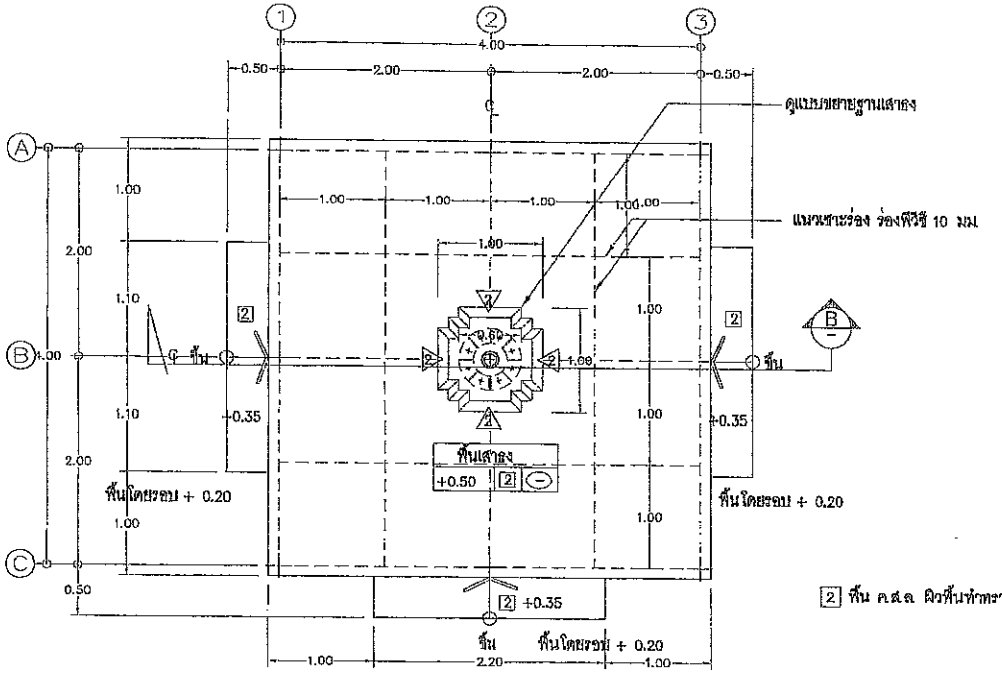

2 ชื่น คสล ผิวพื้นทำทรายล้างสีเทา

แปลนพื้นเสาธง
SCALE 1:50

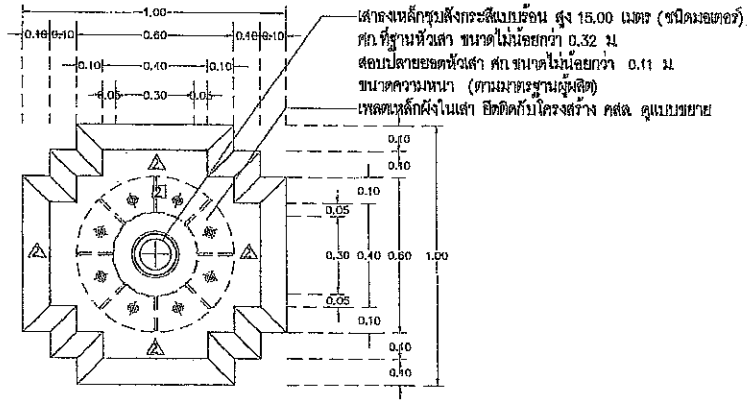

แบบขยายฐานเสาธง
SCALE 1:20

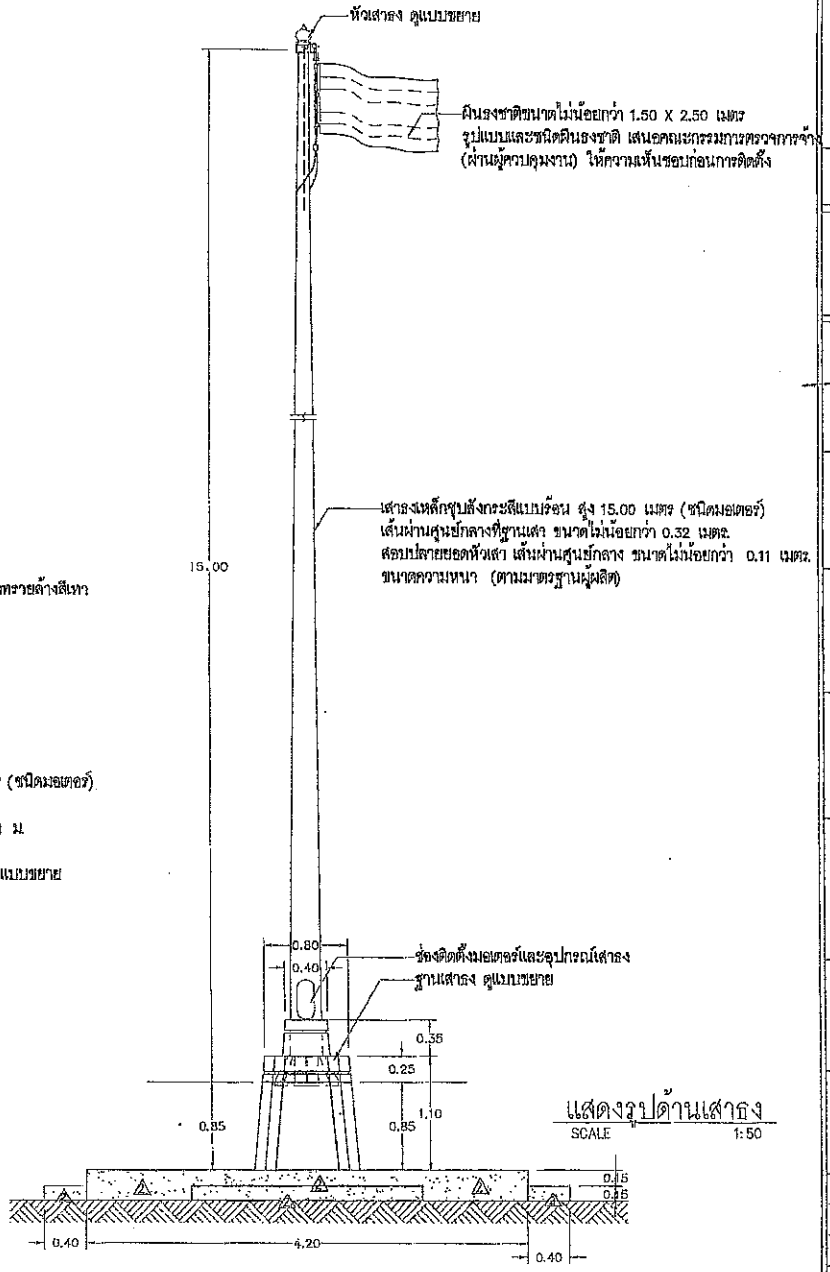

แสดงรูปด้านเสาธง
SCALE 1:50

กรมโยธาธิการและผังเมือง
สำนักงานโยธาธิการและผังเมืองจังหวัดสงขลา

โครงการก่อสร้างอาคารสำนักงาน
พร้อมสิ่งก่อสร้างประกอบ
สำนักงานสาธารณสุขจังหวัดสงขลา
อำเภอหาดใหญ่ จังหวัดสงขลา

เห็นชอบ
นายไมตรี สรรพสิน
โยธาธิการและผังเมืองจังหวัดสงขลา

หัวหน้ากลุ่มงานวิชาการโยธาธิการ
นายพระพัฒน์ พลายด้วง
วิศวกรโยธาชำนาญการพิเศษ

สถาปนิก
นางสาวจีรญาภา โชติวรรณ์
พนักงานสถาปนิก

วิศวกร
นายปราโมทย์ เมืองสง
วิศวกรโยธาชำนาญการ

สำรวจ

เขียนแบบ
นางสาวจีรญาภา โชติวรรณ์
พนักงานสถาปนิก

แสดงแบบ
แปลน

มาตราส่วน 1:50
วัน/เดือน/ปี
เลขที่แบบ ยสจ.สธ. 099/2589
แผ่นที่ 01/04
จำนวนแผ่น 04
หมายเหตุ

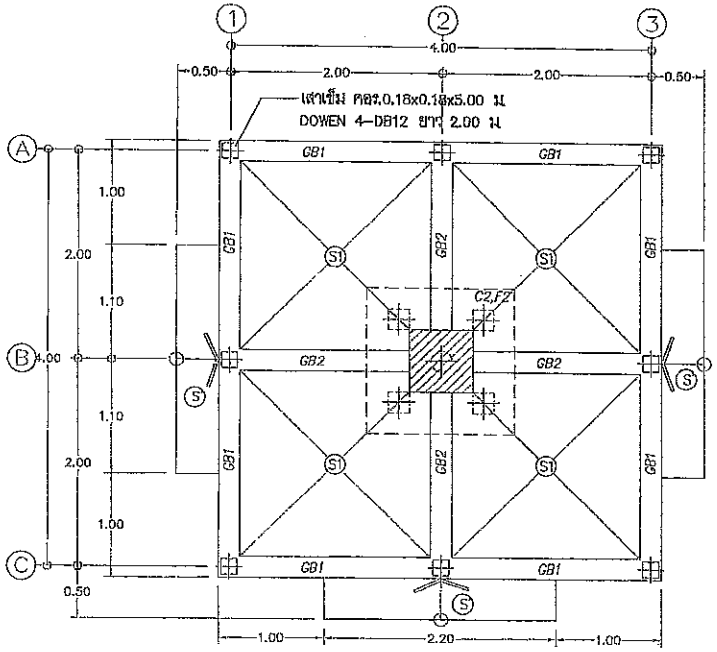

แปลนฐานราก, คาน, พื้น
SCALE 1:50

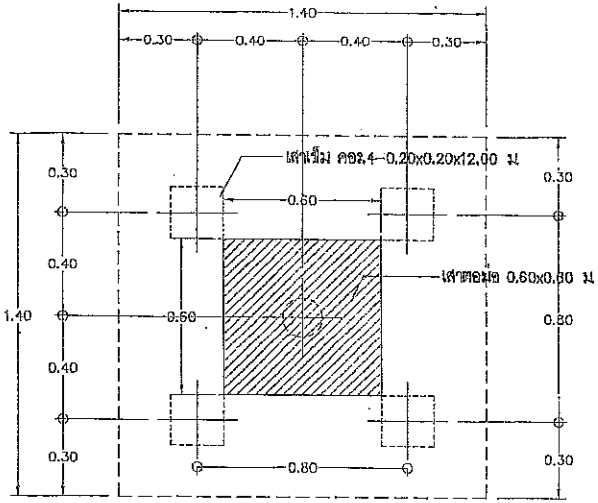

แปลนฐานเสาธง
SCALE 1:20

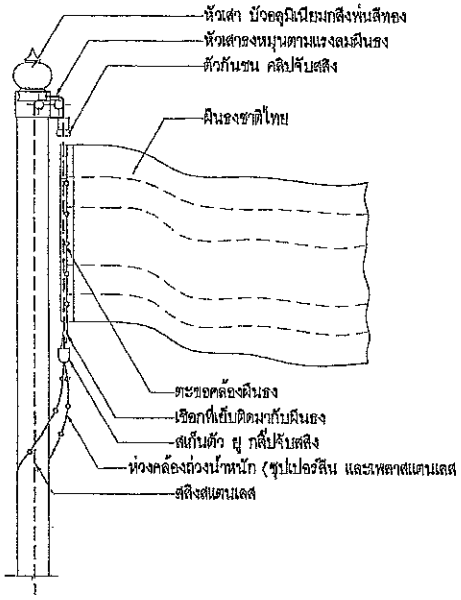

ขยายหัวเสาธง
SCALE 1:20

หมายเหตุ

1. คอนกรีตเสาธงทั้งหมด ใช้คอนกรีตกำลังอัดประลัยของแท่งทรงกระบอกมาตรฐานขนาด ศก 0.15 ม สูง 0.30 ม ที่อายุ 28 วัน ไม่น้อยกว่า 240 กิโลกรัมต่อตารางเซนติเมตร

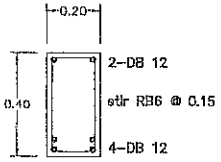

GB1
SCALE 1:20

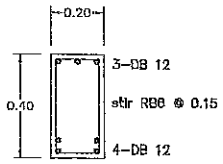

GB2
SCALE 1:20

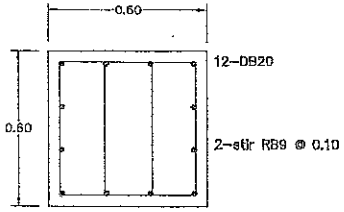

C1(เสาตอม่อ)
SCALE 1:20

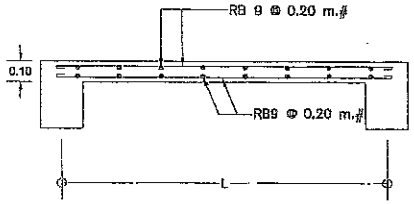

พื้น S1
SCALE 1:25

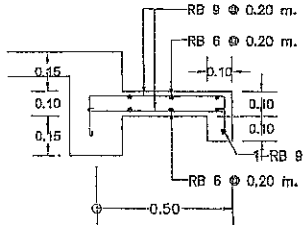

พื้น S'
SCALE 1:20

กรมโยธาธิการและผังเมือง
สำนักงานโยธาธิการและผังเมืองจังหวัดสงขลา

โครงการก่อสร้างอาคารสำนักงาน พร้อมสิ่งก่อสร้างประกอบ สำนักงานสรรพากรพื้นที่สาขาหาดใหญ่ 1 อำเภอหาดใหญ่ จังหวัดสงขลา

เห็นชอบ
นายไมตรี สุวรพลิน
โยธาธิการและผังเมืองจังหวัดสงขลา

หัวหน้ากลุ่มงานวิชาการโยธาธิการ
นายพรชัยณ์ พลายด้วง
วิศวกรโยธาชำนาญการพิเศษ

สถาปนิก
นางสาวรัญภา โชติวรรณ์
พนักงานสถาปนิก

วิศวกร
นายปราโมทย์ เมืองสง
วิศวกรโยธาชำนาญการ

สำรวจ

เขียนแบบ
นางสาวรัญภา โชติวรรณ์
พนักงานสถาปนิก

แสดงแบบ
แบบขยายโครงสร้าง

มาตราส่วน 1:50
วัน/เดือน/ปี
เลขที่แบบ ยผจ.สข 099/2569
แผ่นที่ 02/04
จำนวนแผ่น 04
หมายเหตุ

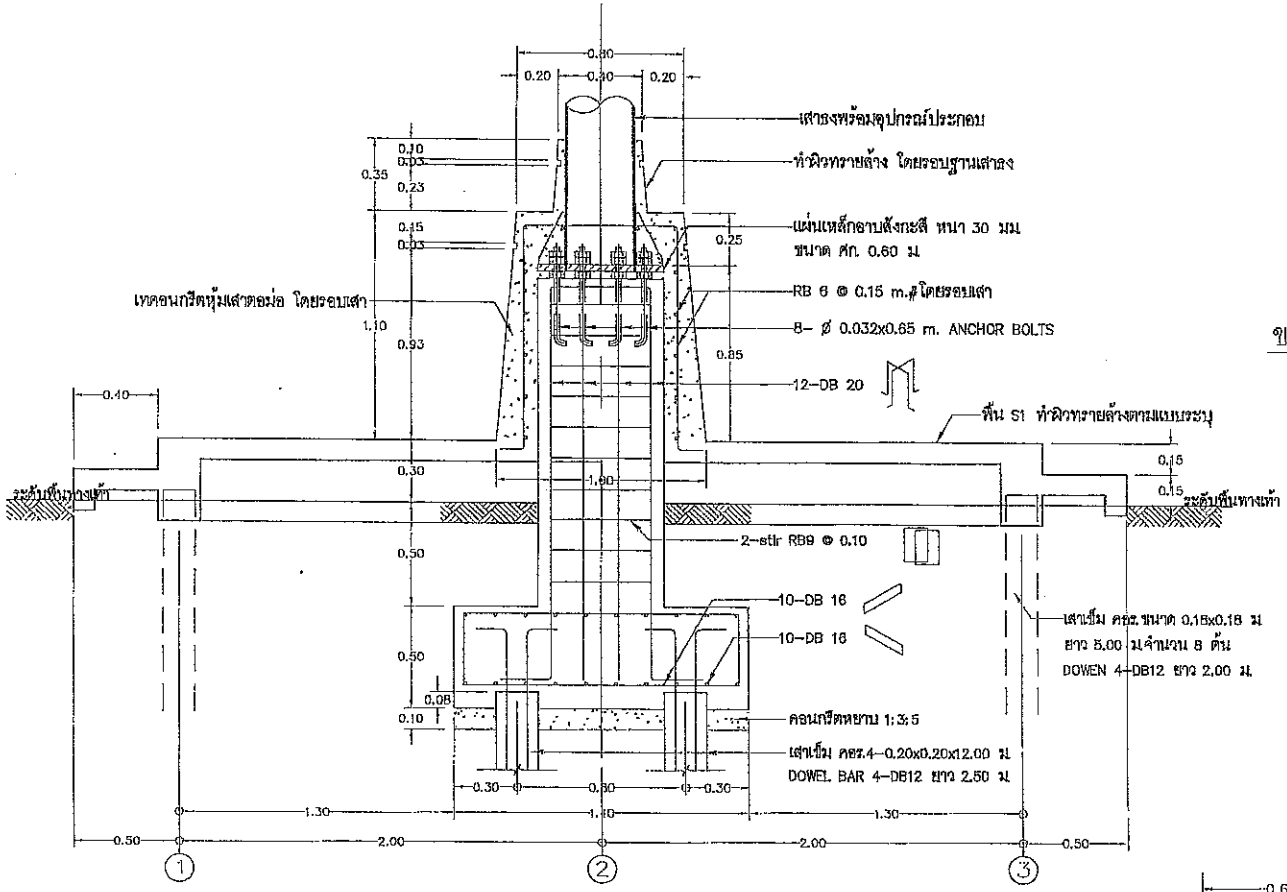

แสดงรูปตัด

SCALE 1:25

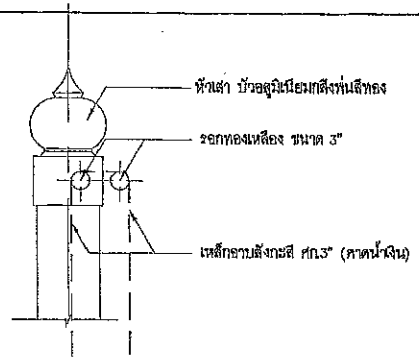

ขยายหัวเสาอลูมิเนียม

SCALE 1:10

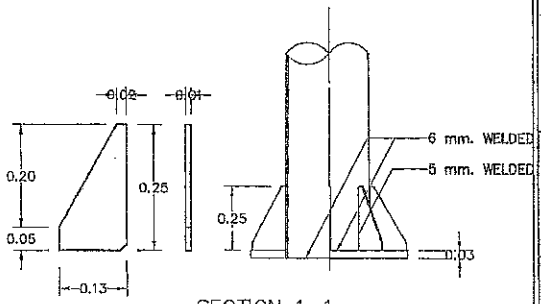

SECTION 1-1

SCALE 1:20

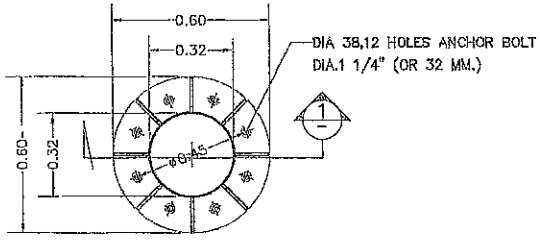

PLAN

SCALE 1:20

กรมโยธาธิการและผังเมือง
สำนักงานโยธาธิการและผังเมืองจังหวัดสงขลา

โครงการก่อสร้างอาคารสำนักงาน
พร้อมสิ่งก่อสร้างประกอบ
สำนักงานสรรพากรพื้นที่สาขาหาดใหญ่ 1
อำเภอหาดใหญ่ จังหวัดสงขลา

เห็นชอบ

นายไมตรี สรรพสิน
โยธาธิการและผังเมืองจังหวัดสงขลา

หัวหน้ากลุ่มงานวิชาการโยธาธิการ

นายพรรพัฒน์ พลายด้วง
วิศวกรโยธาชำนาญการพิเศษ

สถาปนิก

นางสาวจีรญาภา โชติพรรณ์
พนักงานสถาปนิก

วิศวกร

นายปราโมทย์ เมืองสง
วิศวกรโยธาชำนาญการ

สำรวจ

เขียนแบบ

นางสาวจีรญาภา โชติพรรณ์
พนักงานสถาปนิก

แสดงแบบ

แบบมาตรฐาน

มาตราส่วน 1:20

วัน/เดือน/ปี

เลขที่แบบ ยผจ.สน 099/2569

แผ่นที่	จำนวนแผ่น
02/04	04

หมายเหตุ

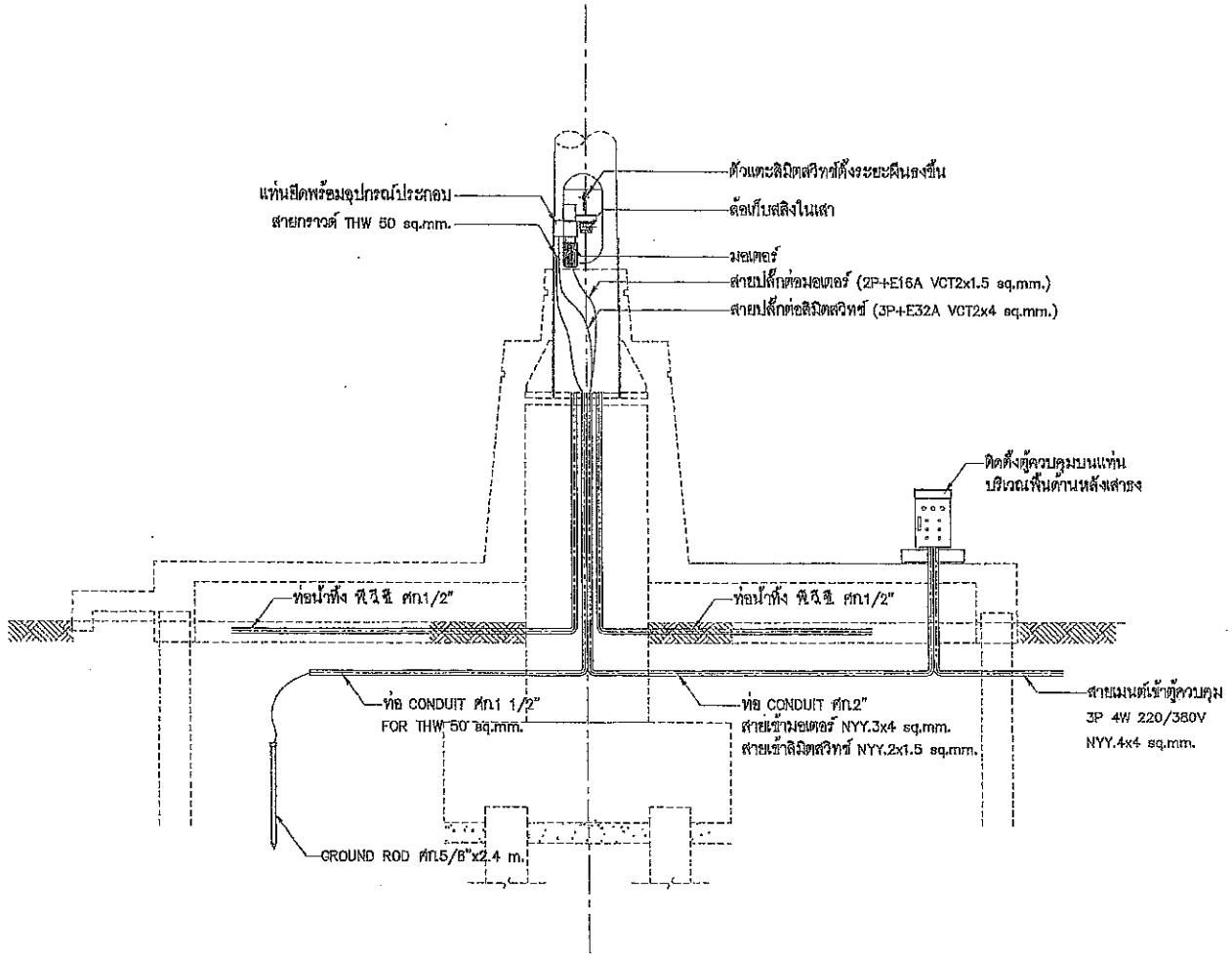

แสดงการเดินสายไฟและมอเตอร์

SCALE 1:25

กรมโยธาธิการและผังเมือง
สำนักงานโยธาธิการและผังเมืองจังหวัดสงขลา

โครงการก่อสร้างอาคารสำนักงาน
ท่อลมสิ่งก่อสร้างประกอบ
สำนักงานสรรพากรพื้นที่สรรพากรหาดใหญ่ 1
อำเภอหาดใหญ่ จังหวัดสงขลา

เห็นชอบ

นายไมตรี สระพลิน
โยธาธิการและผังเมืองจังหวัดสงขลา

หัวหน้ากลุ่มงานวิชาการโยธาธิการ

นายทรรพัสณ์ พลายด้วง
วิศวกรโยธาชำนาญการพิเศษ

สถาปนิก

นางสาวจีรญาภา โชติวรรณ์
พนักงานสถาปนิก

วิศวกร

นายปราโมทย์ เมืองสง
วิศวกรโยธาชำนาญการ

สำรวจ

เขียนแบบ

นางสาวจีรญาภา โชติวรรณ์
พนักงานสถาปนิก

แสดงแบบ

แสดงการเดินสายไฟและมอเตอร์

มาตราส่วน

วัน/เดือน/ปี

เลขที่แบบ ยผจ.สช. 099/2569

แผ่นที่	จำนวนแผ่น
04/04	04

หมายเหตุ

คุณ คุ้มมนตรี

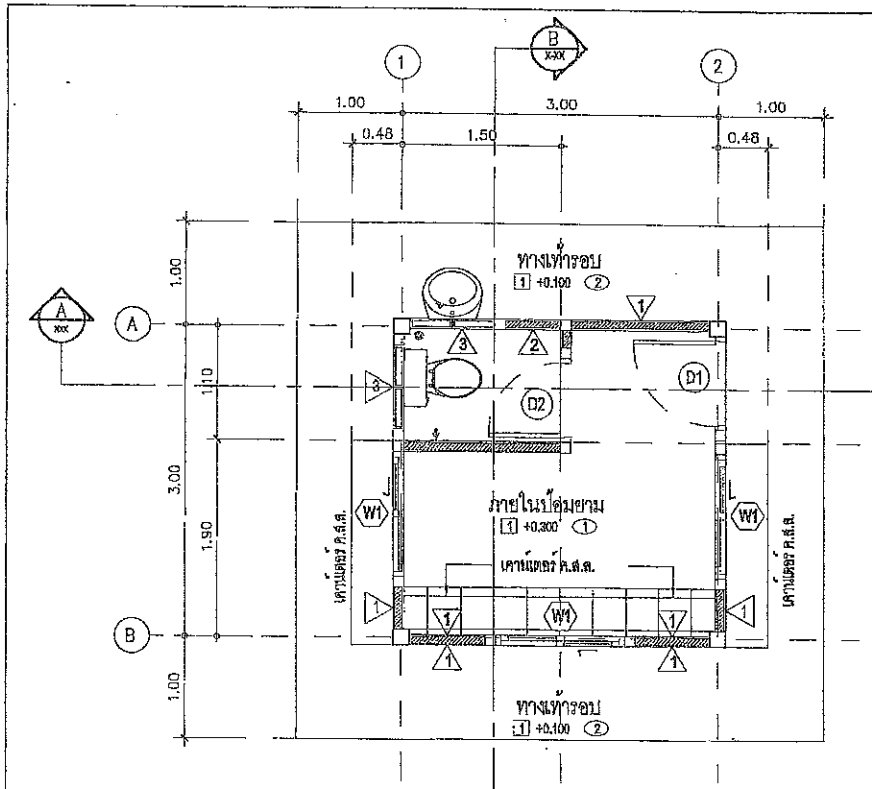

แปลนป้อมยาม

SCALE 1:50

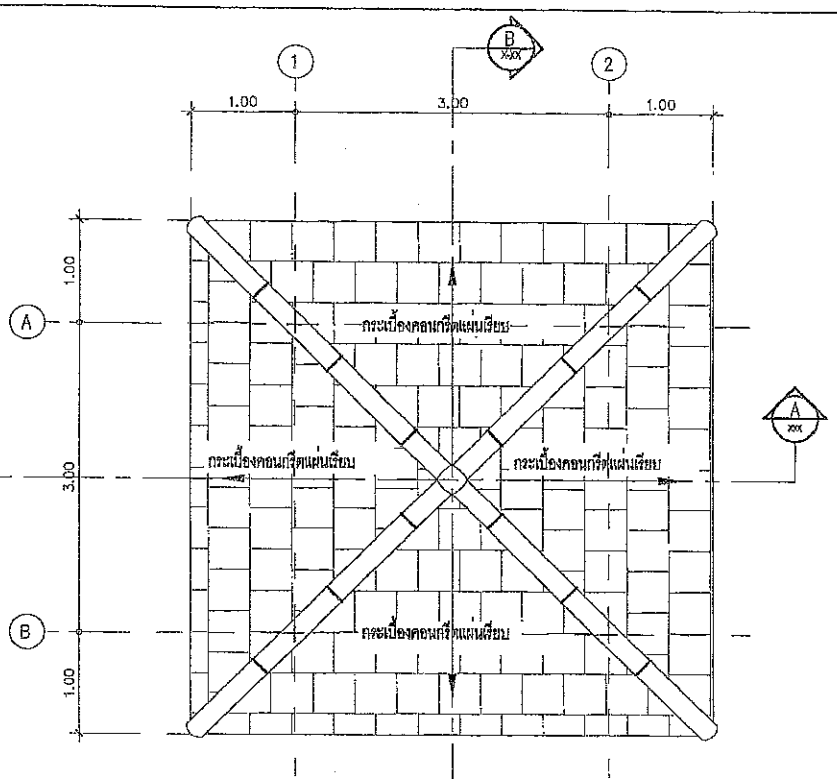

แปลนหลังคา

SCALE 1:50

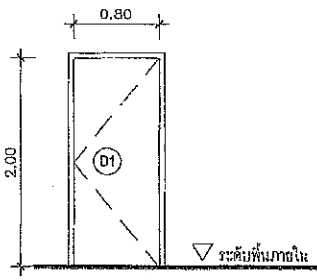

- ประตูบานเปิดเดี่ยว
- บานประตูไม้อัดยาง ชนิดใช้ภายนอก ขนาด 0.80 X 2.00 ม (ทาสีรักษาเนื้อไม้)
- วงกบไม้เนื้อแข็งไสเรียบ ขนาด 2" x 4" (ทาสีรักษาเนื้อไม้)
- ติดตั้งอุปกรณ์ประกอบบาน ครบชุด

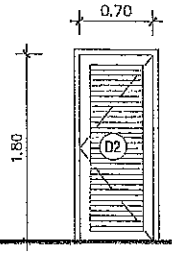

- ประตูบานเปิดเดี่ยว
- บานประตู P.V.C. (สำเร็จรูป)
- วงกบ P.V.C. 2"x4"
- ติดตั้งอุปกรณ์ประกอบบาน ครบชุด

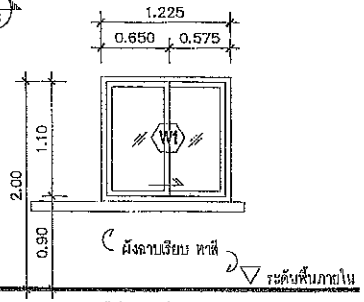

- หน้าต่างบานเลื่อน (สลับ)
- วงกบอลูมิเนียม 2" x 4" หนา 2 มม
- ลูกฟักกระจกใส หนา 5 มม
- กรอบบานอลูมิเนียม 2" x 2" (สีชา)
- ติดตั้งอุปกรณ์ประกอบบาน ครบชุด

รายการประกอบแบบพื้น,ผนัง,ฝ้าเพดาน

- F1 พื้น คสล.ผิวหินขัดหล่อกับที่
- F2 พื้น คสล.หล่อกับที่ผิวบุกระเบื้องเซรามิคกันลื่น ขนาด 12" x 12" (ยาแนวกันซึม)
- 1 ผนังก่ออิฐมอญตรึงแผ่นฉาบปูนเรียบ ทาสี (สีกำหนดภายหลัง)
- 2 ผนังก่ออิฐมอญตรึงแผ่นผิวบุกระเบื้องเซรามิคกันลื่น ขนาด 12" x 12" (ยาแนวกันซึม)
- 1 ปูนซีเมนต์เรียบ หนา 9 มม โครงคร่าวเหล็กอาบสังกะสี
- 2 ฝ้าเพดานสำเร็จรูปแผ่นไฟเบอร์ซีเมนต์บอร์ด ขนาด 3" โครงคร่าวเหล็กชุบสังกะสีพร้อมกรุตาข่ายกันแมลง (สีดำ)

แบบขยายประตู,หน้าต่าง

SCALE 1:50

กรมโยธาธิการและผังเมือง
สำนักงานโยธาธิการและผังเมืองจังหวัดสงขลา

โครงการก่อสร้างอาคารสำนักงาน พร้อมสิ่งก่อสร้างประกอบ สำนักงานสรรพากรพื้นที่สาขาหาดใหญ่ 1 อำเภอหาดใหญ่ จังหวัดสงขลา

เห็นชอบ
นายไมตรี สรรพสิน
โยธาธิการและผังเมืองจังหวัดสงขลา

หัวหน้ากลุ่มงานวิชาการโยธาธิการ
นายพระพัฒน์ พลายด้วง
วิศวกรโยธาชำนาญการพิเศษ

สถาปนิก
นางสาวศิรญาภา โชติวรรณ์
สถาปนิกชำนาญการ

วิศวกร
นายปราโมทย์ เมืองสง
วิศวกรโยธาชำนาญการ

สำรวจ

เขียนแบบ
นางสาวศิรญาภา โชติวรรณ์
พนักงานสถาปนิก

แสดงแบบ
แปลพื้น ,แปลนหลังคา

มาตราส่วน	1:150
วัน/เดือน/ปี	
เลขที่แบบ	ยสจ สป. 099/2569
แผ่นที่ 01/07	จำนวนแผ่น 07
หมายเหตุ	

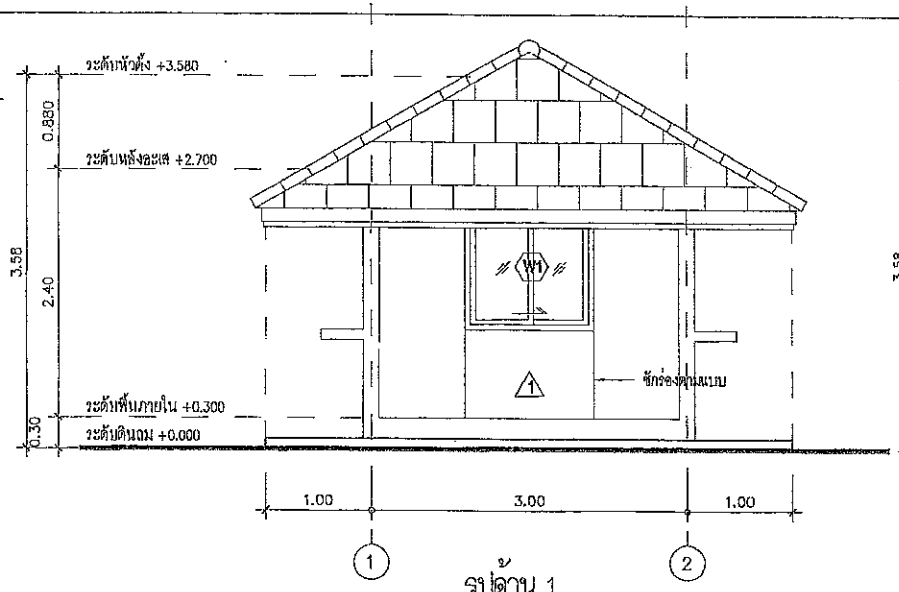

รูปด้าน 1
SCALE 1:50

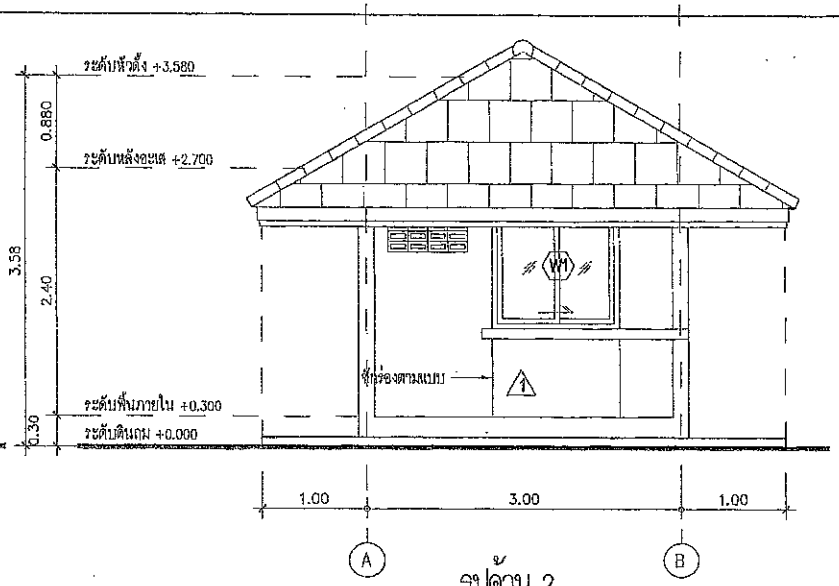

รูปด้าน 2
SCALE 1:50

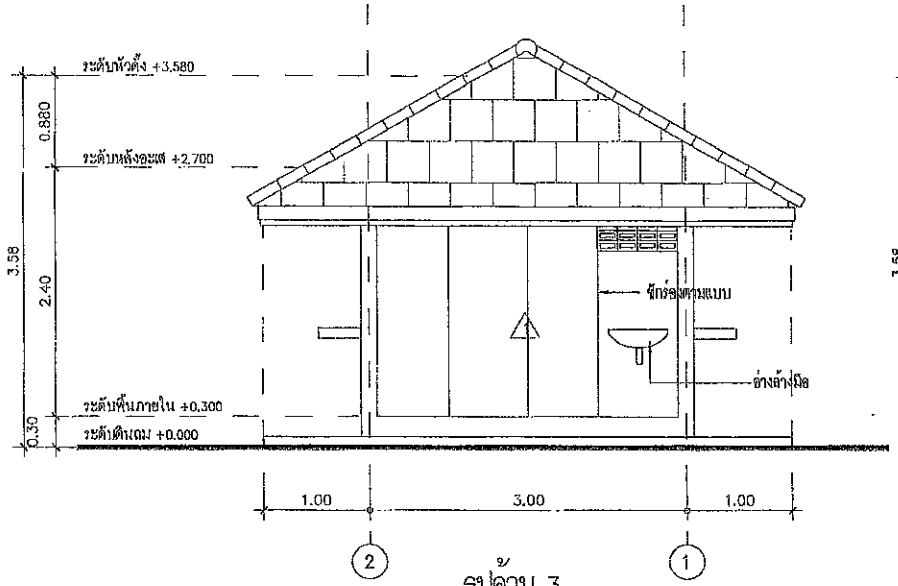

รูปด้าน 3
SCALE 1:50

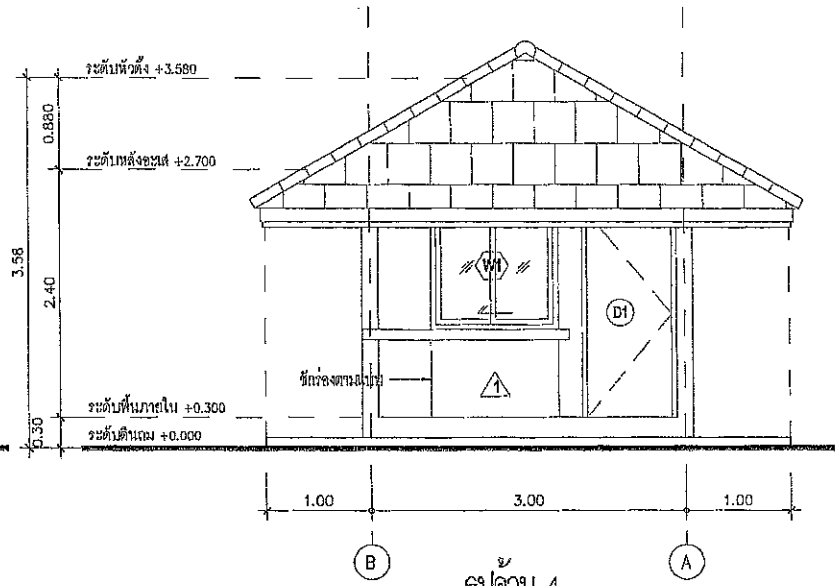

รูปด้าน 4
SCALE 1:50

กรมโยธาธิการและผังเมือง
สำนักงานโยธาธิการและผังเมืองจังหวัดสงขลา

โครงการก่อสร้างอาคารสำนักงาน
พร้อมสิ่งก่อสร้างประกอบ
สำนักงานสาธารณสุขที่ 12 สาขาหาดใหญ่ ;
อำเภอหาดใหญ่ จังหวัดสงขลา

เห็นชอบ

นายโมศรี สรรพศิน
โยธาธิการและผังเมืองจังหวัดสงขลา

หัวหน้ากลุ่มงานวิชาการโยธาธิการ

นายศรราพัฒน์ หลายด้วง
วิศวกรโยธาชำนาญการพิเศษ

สถาปนิก

นางสาวจีรญาภา โชติวรรณ์
พนักงานสถาปนิก

วิศวกร

นายปราโมทย์ เมืองสง
วิศวกรโยธาชำนาญการ

สำรวจ

เขียนแบบ

นางสาวจีรญาภา โชติวรรณ์
พนักงานสถาปนิก

แสดงแบบ
รูปด้าน 1 ,2
รูปด้าน 3 ,4

มาตราส่วน 1:50

วัน/เดือน/ปี

เลขที่แบบ ยผจ.สป 099/2569

แผ่นที่	จำนวนแผ่น
02 ~~04~~	07

หมายเหตุ

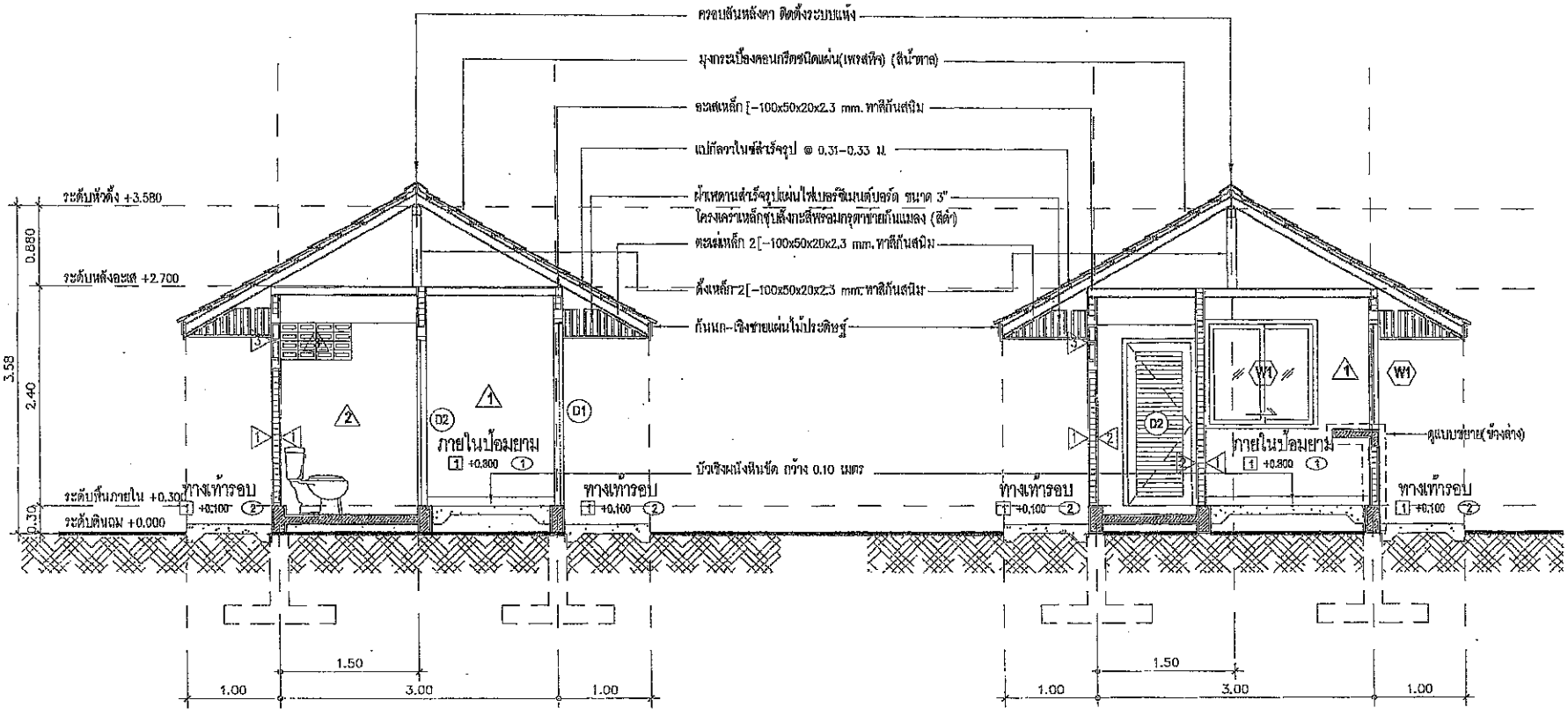

รูปตัดแนว A
SCALE 1:50

รูปตัดแนว B
SCALE 1:50

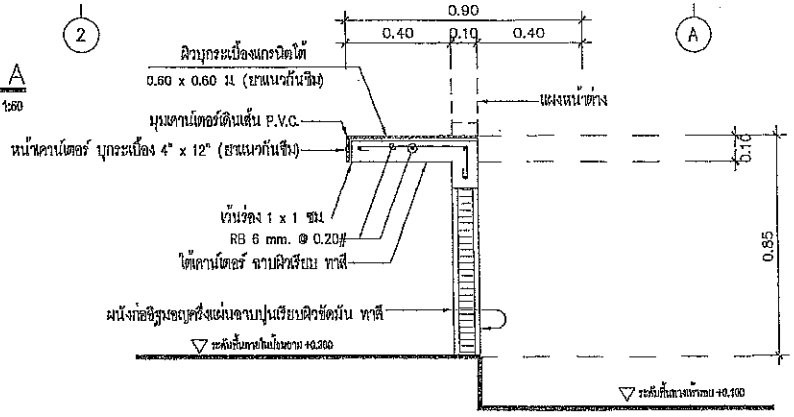

แบบขยายคานเตอร์ ค.ส.ล.

กรมโยธาธิการและผังเมือง
สำนักงานโยธาธิการและผังเมืองจังหวัดสงขลา

โครงการก่อสร้างอาคารสำนักงาน
พร้อมสิ่งก่อสร้างประกอบ
สำนักงานสรรพากรพื้นที่สรรพากรใหญ่ 1
อำเภอหาดใหญ่ จังหวัดสงขลา

เห็นชอบ
นายโมสี สรรพสิน
โยธาธิการและผังเมืองจังหวัดสงขลา

หัวหน้ากลุ่มงานวิชาการโยธาธิการ
นายพรรพัฒน์ พลายด้วง
วิศวกรโยธาชำนาญการพิเศษ

สถาปนิก
นางสาวจีรญาภา โชติวรรณ์
พนักงานสถาปนิก

วิศวกร
นายปราโมทย์ เมืองสง
วิศวกรโยธาชำนาญการ

ลำวจ

เขียนแบบ
นางสาวจีรญาภา โชติวรรณ์
พนักงานสถาปนิก

แสดงแบบ
รูปตัด A
รูปตัด B

มาตราส่วน 1:50
วัน/เดือน/ปี
เลขที่แบบ ยผ.สป. 099/2569
แผ่นที่ 03 / 07
จำนวนแผ่น 07
หมายเหตุ

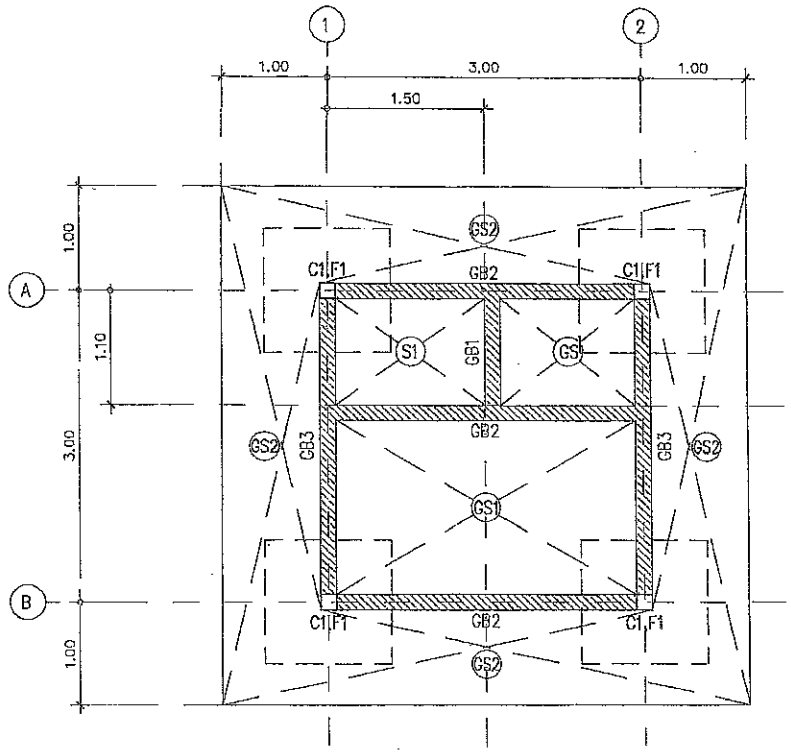

แปลนโครงสร้างพื้น

SCALE 1:50

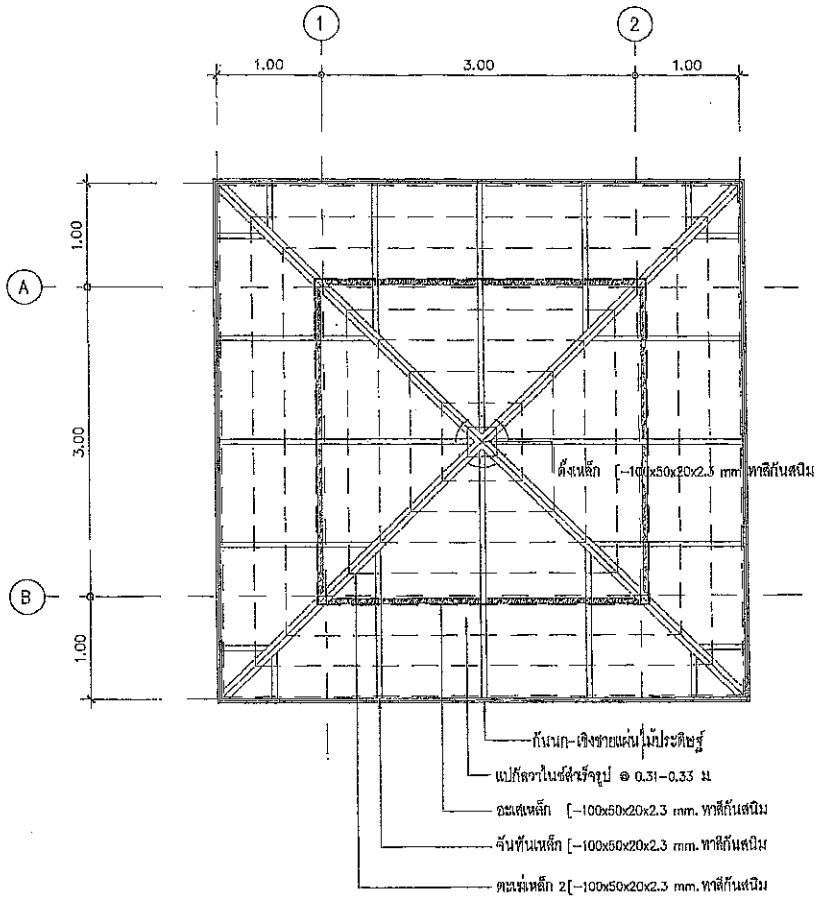

แปลนโครงหลังคา

SCALE 1:50

รายการประกอบแบบ มีรายการละเอียด ดังต่อไปนี้ แบบชุดนี้ใช้ มยผ. 101-108 เป็นรายการประกอบแบบ

1. คอนกรีตใช้ ค.2 (fc' ทรงลูกบาศก์ ไม่น้อยกว่า 240 ksc.)
2. เหล็กเสริม ๙ มม.,๑๑ มม.ใช้เหล็กเส้นกลม SR-24 และ ๑ 12 มม.ขึ้นไปใช้เหล็กข้ออ้อย SD-30
3. เหล็กรูปพรรณ
   3.1 เป็นไปตามมาตรฐานของ AISC ชนิด A-36 (fy = 2520 ksc)
   3.2 ต้องไม่บิดงอ หรือเสียรูป และปราศจากสนิม
   3.3 การเชื่อมเหล็ก ให้ทำการต่อเชื่อมด้วยไฟฟ้าโดยรอบตลอดแนวทุกจุด และจะต้องมีความแข็งแรงไม่น้อยกว่าเหล็กรูปพรรณที่นำมาเชื่อมต่อ
   3.4 ให้ทาสีกันสนิม อย่างน้อย 2 ครั้ง
4. รายละเอียดหรือคุณสมบัติของวัสดุ และอุปกรณ์ในแบบ รายการประกอบแบบ ทั้งที่ได้ระบุ และมิได้ระบุ หากมีการกำหนดมาตรฐานผลิตภัณฑ์อุตสาหกรรมแล้ว ก็ต้องเป็นไปตามมาตรฐานผลิตภัณฑ์นั้นๆ

กระทรวงมหาดไทย
สำนักงานโยธาธิการและผังเมืองจังหวัดสงขลา

โครงการก่อสร้างอาคารสำนักงาน
พร้อมสิ่งก่อสร้างประกอบ
สำนักงานสรรพากรพื้นที่สาขาหาดใหญ่ 1
อำเภอหาดใหญ่ จังหวัดสงขลา

เห็นชอบ

นายไชยชี สรรพสิน
โยธาธิการและผังเมืองจังหวัดสงขลา

หัวหน้ากลุ่มงานวิชาการโยธาธิการ

นายพรรัมณ์ พลายด้วง
วิศวกรโยธาชำนาญการพิเศษ

สถาปนิก

นางสาวศิริญญาภา โชติวรรณ์
ชนักงานสถาปนิก

วิศวกร

นายประโมทย์ เมืองสง
วิศวกรโยธาชำนาญการ

สำรวจ

เขียนแบบ

นางสาวศิริญญาภา โชติวรรณ์
ชนักงานสถาปนิก

แสดงแบบ
แปลนโครงสร้างพื้น
แปลนโครงหลังคา

มาตราส่วน 1:50

วัน/เดือน/ปี

เลขที่แบบ ยผจ.สข 099/2569

แผ่นที่	จำนวนแผ่น
04 /07	07

หมายเหตุ

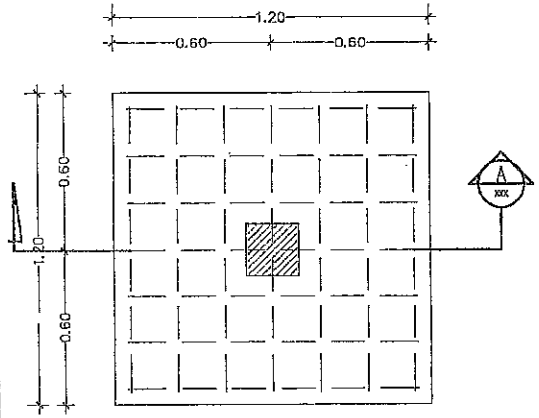

แบบขยายฐานราก F1
SCALE 1:20

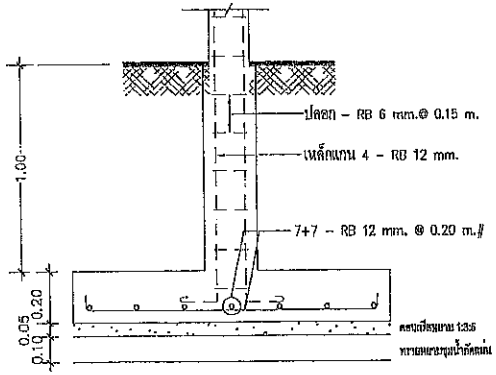

รูปตัดฐานราก F1
SCALE 1:20

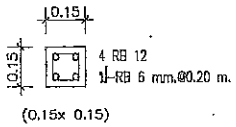

แบบขยายเสา C1
SCALE 1:20

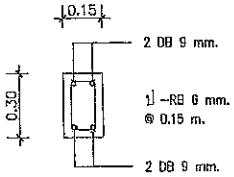

แบบขยายคาน GB1
SCALE 1:20

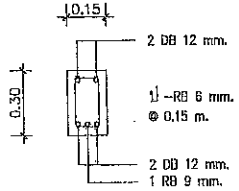

แบบขยายคาน GB2
SCALE 1:20

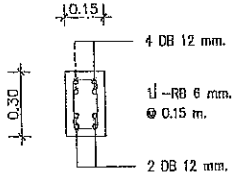

แบบขยายคาน GB3
SCALE 1:20

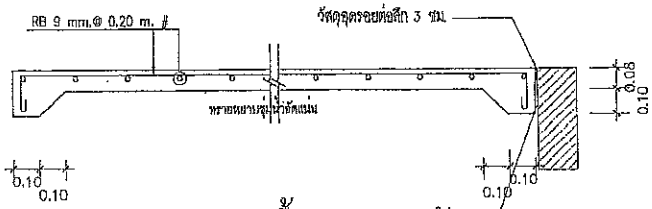

แบบขยายพื้น GS1
SCALE 1:20

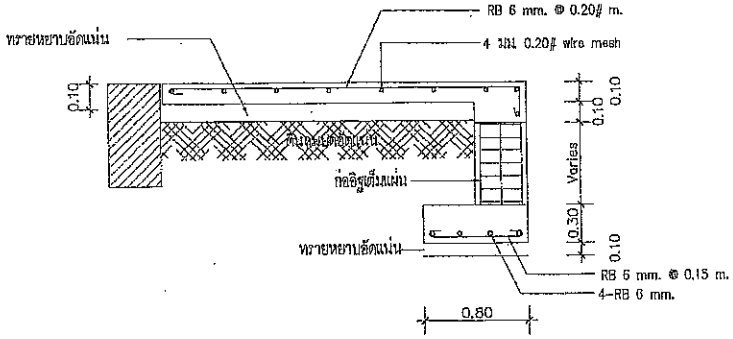

แบบขยายพื้น GS1
SCALE 1:20

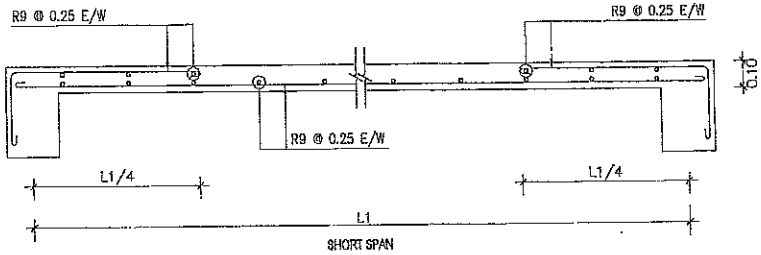

แบบขยายพื้น S1
SCALE 1:20

กรมโยธาธิการและผังเมือง
สำนักงานโยธาธิการและผังเมืองจังหวัดสงขลา

โครงการก่อสร้างอาคารสำนักงาน
พร้อมสิ่งก่อสร้างประกอบ
สำนักงานส่งกำลังบำรุงที่ตั้งทหารหาดใหญ่ 1
ตำบลหาดใหญ่ จังหวัดสงขลา

เห็นชอบ
นายไชยชี สะรรพิน
โยธาธิการและผังเมืองจังหวัดสงขลา

หัวหน้ากลุ่มงานวิชาการโยธาธิการ
นายพระพัฒน์ หลายด้วง
วิศวกรโยธาชำนาญการพิเศษ

สถาปนิก
นางสาวศิรญาภา โชติวรรณ์
หน้างานสถาปนิก

วิศวกร
นายปราโมทย์ เมืองสง
วิศวกรโยธาชำนาญการ

ตำแหน่ง

เขียนแบบ
นางสาวศิรญาภา โชติวรรณ์
หน้างานสถาปนิก

แสดงแบบ
แบบขยาย

มาตราส่วน 1:20
วัน/เดือน/ปี
เลขที่แบบ ยสจ.สน 099/2569
แผ่นที่ 05/07
จำนวนแผ่น 07
หมายเหตุ

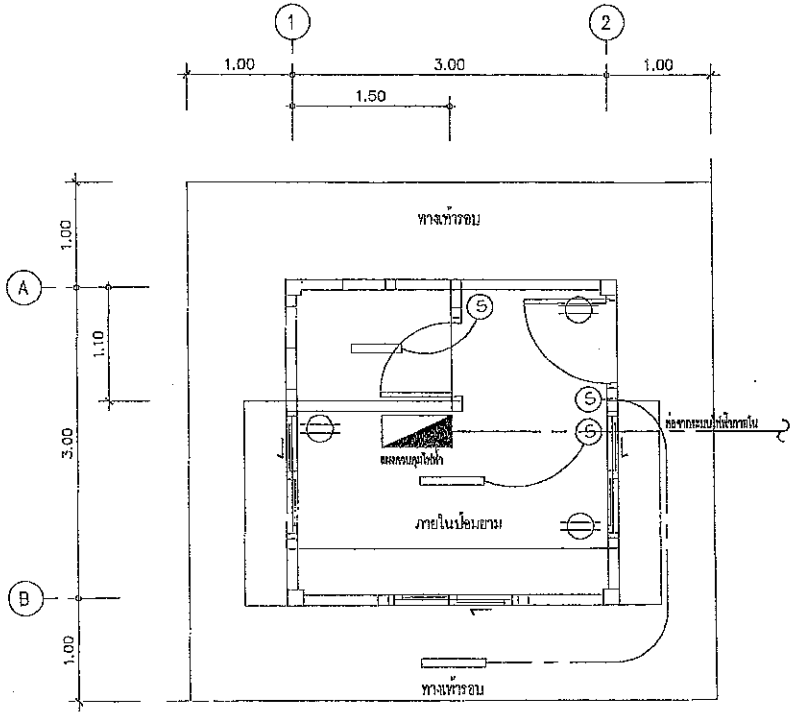

ผังงานระบบไฟฟ้าและแสงสว่าง

SCALE 1:50

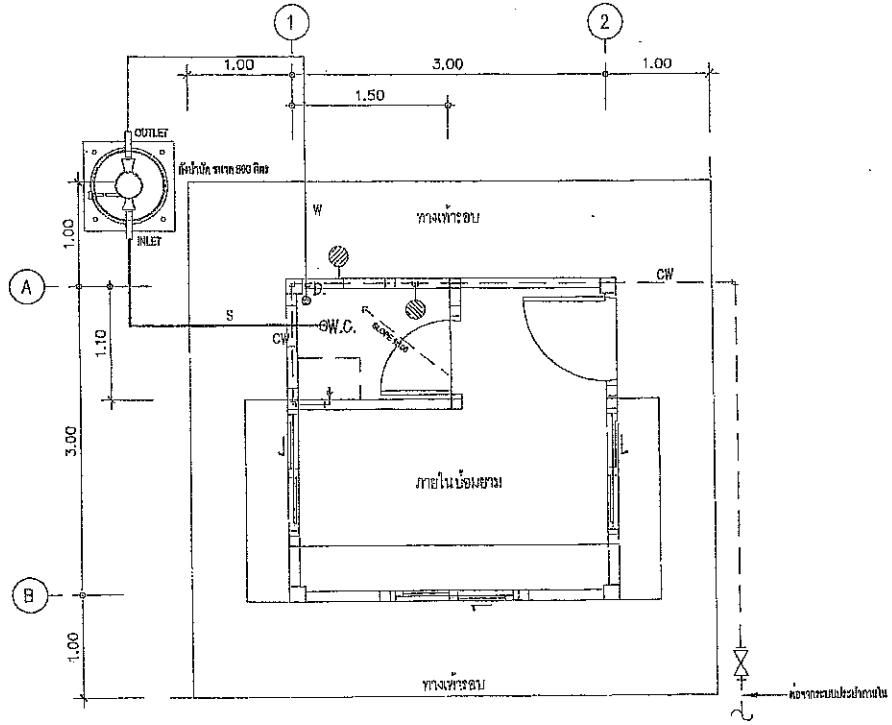

ผังงานระบบสุขาภิบาล

SCALE 1:50

รายการประกอบแบบงานไฟฟ้า

- แผงควบคุมไฟฟ้า
- สายคู่แบบผนังรัดเข็มขัด
- (S) สวิทช์เปิด – ปิดแบบฝังในผนัง
- เต้ารับไฟฟ้า ชนิดคู่
- ดวงโคมหลอดฟลูออเรสเซนต์ 2x36 W
- ดวงโคมหลอดฟลูออเรสเซนต์ 1x36 W
- ดวงโคมหลอดฟลูออเรสเซนต์ 18 W

รายการประกอบแบบงานสุขาภิบาล

- (M) มาตรวัดน้ำ
- ประตูน้ำ
- บ่อพวงอะ – บ่อซึม
- F-LV ก๊อกน้ำล้างพื้น

ก๊อกน้ำเดี่ยว

- CW ท่อน้ำประปา ø 3/4"CW PVC. CLASS 13.5
- W ท่อน้ำทิ้ง ø 2"W PVC. CLASS 8.5
- S ท่อน้ำเสีย ø 4"S PVC. CLASS 8.5

W.C.	โถส้วม	SH	ฝักบัวอาบน้ำ
FD.	ตะแกรงน้ำทิ้งที่พื้น	CS	สายฉีดชำระ

กรมโยธาธิการและผังเมือง
สำนักงานโยธาธิการและผังเมืองจังหวัดสงขลา

โครงการก่อสร้างอาคารสำนักงาน
พร้อมสิ่งก่อสร้างประกอบ
สำนักงานสรรพากรพื้นที่สาขาขนาดใหญ่ 1
อำเภอหาดใหญ่ จังหวัดสงขลา

เห็นชอบ
นายไมตรี สระทลิน
โยธาธิการและผังเมืองจังหวัดสงขลา

หัวหน้ากลุ่มงานวิชาการโยธาธิการ
นายพระพัฒน์ พลายด้วง
วิศวกรโยธาชำนาญการพิเศษ

สถาปนิก
นางสาวจีระญาภา โชติวรรณ์
พนักงานสถาปนิก

วิศวกร
นายปราโมทย์ เมืองสง
วิศวกรโยธาชำนาญการ

สำรวจ

เขียนแบบ
นางสาวจีระญาภา โชติวรรณ์
พนักงานสถาปนิก

แสดงแบบ
ผังงานระบบไฟฟ้าและแสงสว่าง
ผังงานระบบสุขาภิบาล

มาตราส่วน 1:50
วัน/เดือน/ปี
เลขที่แบบ ยผจ.สน 099/2568
แผ่นที่ 06/07 จำนวนแผ่น 07
หมายเหตุ

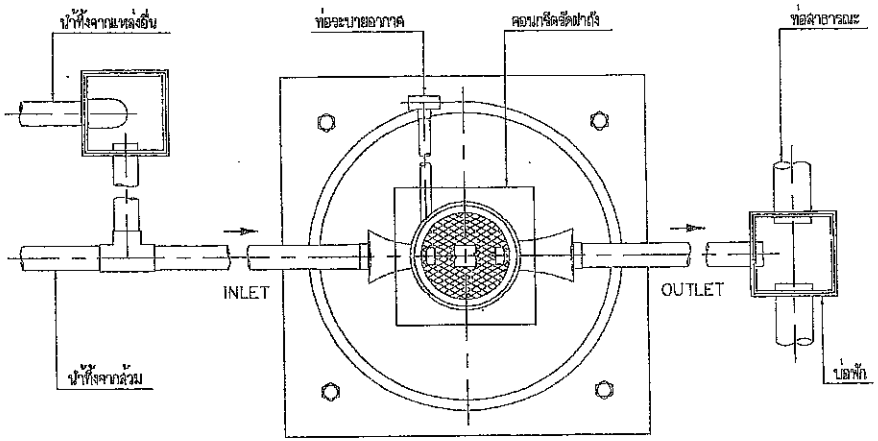

PLAN

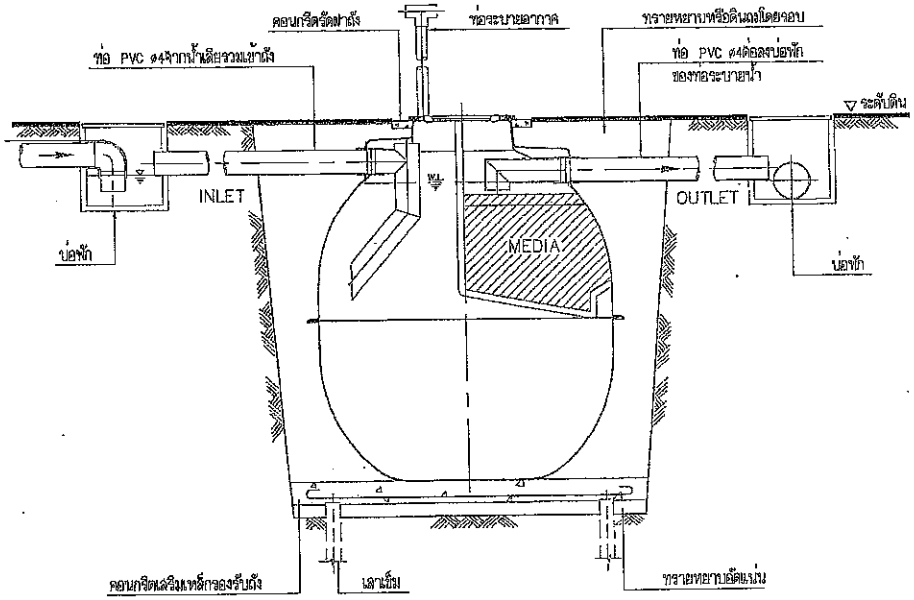

SECTION

กรมโยธาธิการและผังเมือง
สำนักงานโยธาธิการและผังเมืองจังหวัดสงขลา

โครงการก่อสร้างอาคารสำนักงาน
พร้อมสิ่งก่อสร้างประกอบ
สำนักงานสรรพากรพื้นที่สาขาหาดใหญ่ 1
อำเภอหาดใหญ่ จังหวัดสงขลา

เห็นชอบ

นายไมตรี สรรพลิน
โยธาธิการและผังเมืองจังหวัดสงขลา

หัวหน้ากลุ่มงานวิชาการโยธาธิการ

นายพรชัยเนม์ พลายด้วง
วิศวกรโยธาชำนาญการพิเศษ

สถาปนิก

นางสาวจิรญาภา โชติวรรณ์
หน้างานสถาปนิก

วิศวกร

นายปรเมษฐ์ เมืองสง
วิศวกรโยธาชำนาญการ

สำรวจ

เขียนแบบ

นางสาวจิรญาภา โชติวรรณ์
หน้างานสถาปนิก

แสดงแบบ

แบบขยายถังบำบัด

มาตราส่วน	1:50
วัน/เดือน/ปี	
เลขที่แบบ	ยผจ.สบ. 098/2569
แผ่นที่ 07/07	จำนวนแผ่น 07
หมายเหตุ	

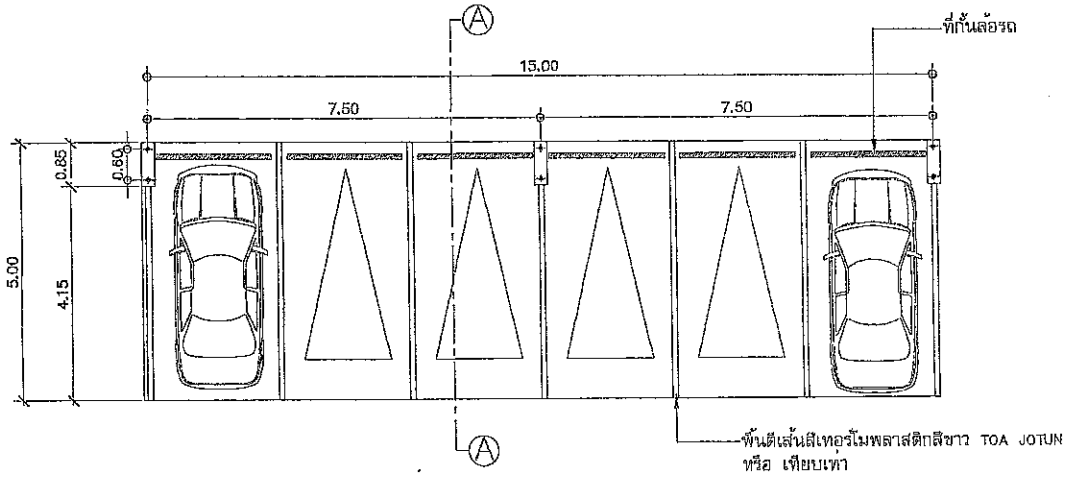

แปลน

มาตรส่วน 1:100

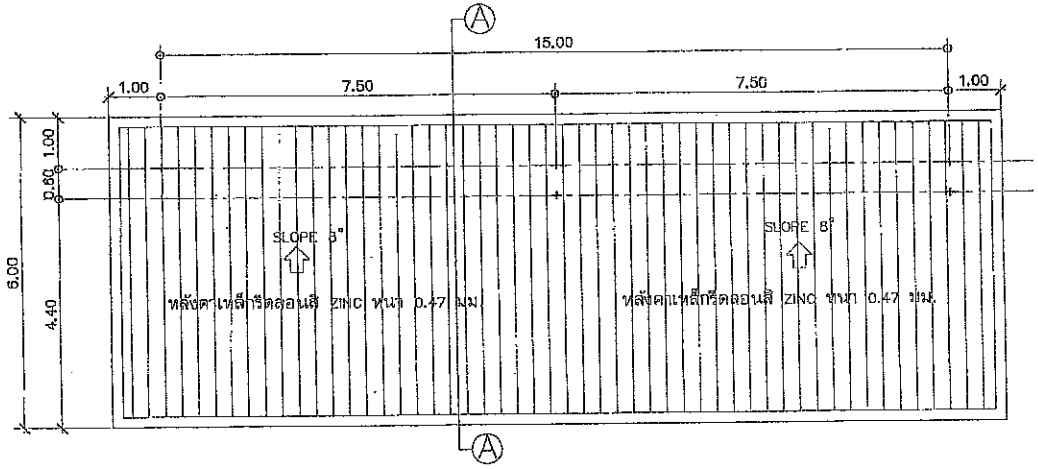

แปลนหลังคา

มาตรส่วน 1:100

กรมโยธาธิการและผังเมือง
สำนักงานโยธาธิการและผังเมืองจังหวัดสงขลา

โครงการก่อสร้างอาคารสำนักงาน
พร้อมสิ่งก่อสร้างประกอบ
สำนักงานสรรพากรพื้นที่สรรพากรหาดใหญ่ 1
อำเภอหาดใหญ่ จังหวัดสงขลา

เห็นชอบ

นายไมตรี สรรพสิน
โยธาธิการและผังเมืองจังหวัดสงขลา

หัวหน้ากลุ่มงานวิชาการโยธาธิการ

นายพีรพัฒน์ พลายด้วง
วิศวกรโยธาชำนาญการพิเศษ

สถาปนิก

นางสาวจีรญาภา โชติวรรณ์
หน้างานสถาปนิก

วิศวกร

นายปราโมทย์ เมืองสง
วิศวกรโยธาชำนาญการ

สิทธิ์

เขียนแบบ

นางสาวจีรญาภา โชติวรรณ์
หน้างานสถาปนิก

แสดงแบบ

แปลน

แปลนหลังคา

มาตราส่วน 1:100

วัน/เดือน/ปี

เลขที่แบบ ยผจ.สป 099/2569

แผ่นที่	จำนวนแผ่น
1/7	7

หมายเหตุ

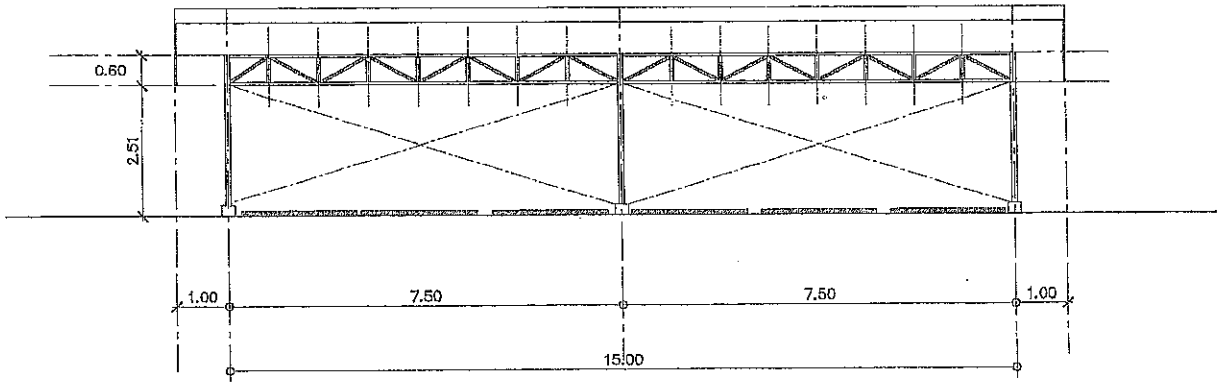

รูปด้านหน้า

มาตรส่วน 1:100

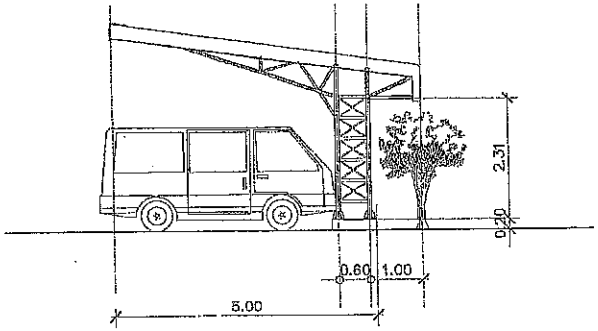

รูปด้านข้าง

มาตรส่วน 1:100

กรมโยธาธิการและผังเมือง
สำนักงานโยธาธิการและผังเมืองจังหวัดสงขลา

โครงการก่อสร้างอาคารสำนักงาน
พร้อมสิ่งก่อสร้างประกอบ
สำนักงานสรรพากรพื้นที่สาขาหาดใหญ่ 1
อำเภอหาดใหญ่ จังหวัดสงขลา

เห็นชอบ

นายไมตรี สรรพสิน
โยธาธิการและผังเมืองจังหวัดสงขลา

หัวหน้ากลุ่มงานวิชาการโยธาธิการ

นายพระพัฒน์ ทลายด้วง
วิศวกรโยธาชำนาญการพิเศษ

สถาปนิก

นางสาวจีรญาภา โชติวรรณ์
หัวหน้างานสถาปนิก

วิศวกร

นายปราโมทย์ เมืองสง
วิศวกรโยธาชำนาญการ

สำรวจ

เขียนแบบ

นางสาวจีรญาภา โชติวรรณ์
หัวหน้างานสถาปนิก

แสดงแบบ
รูปด้านหน้า
รูปด้านข้าง

มาตราส่วน	1:100
วัน/เดือน/ปี	
เลขที่แบบ	ยผจ.สข. 099/2569
แผ่นที่ 2/7	จำนวนแผ่น 7
หมายเหตุ	

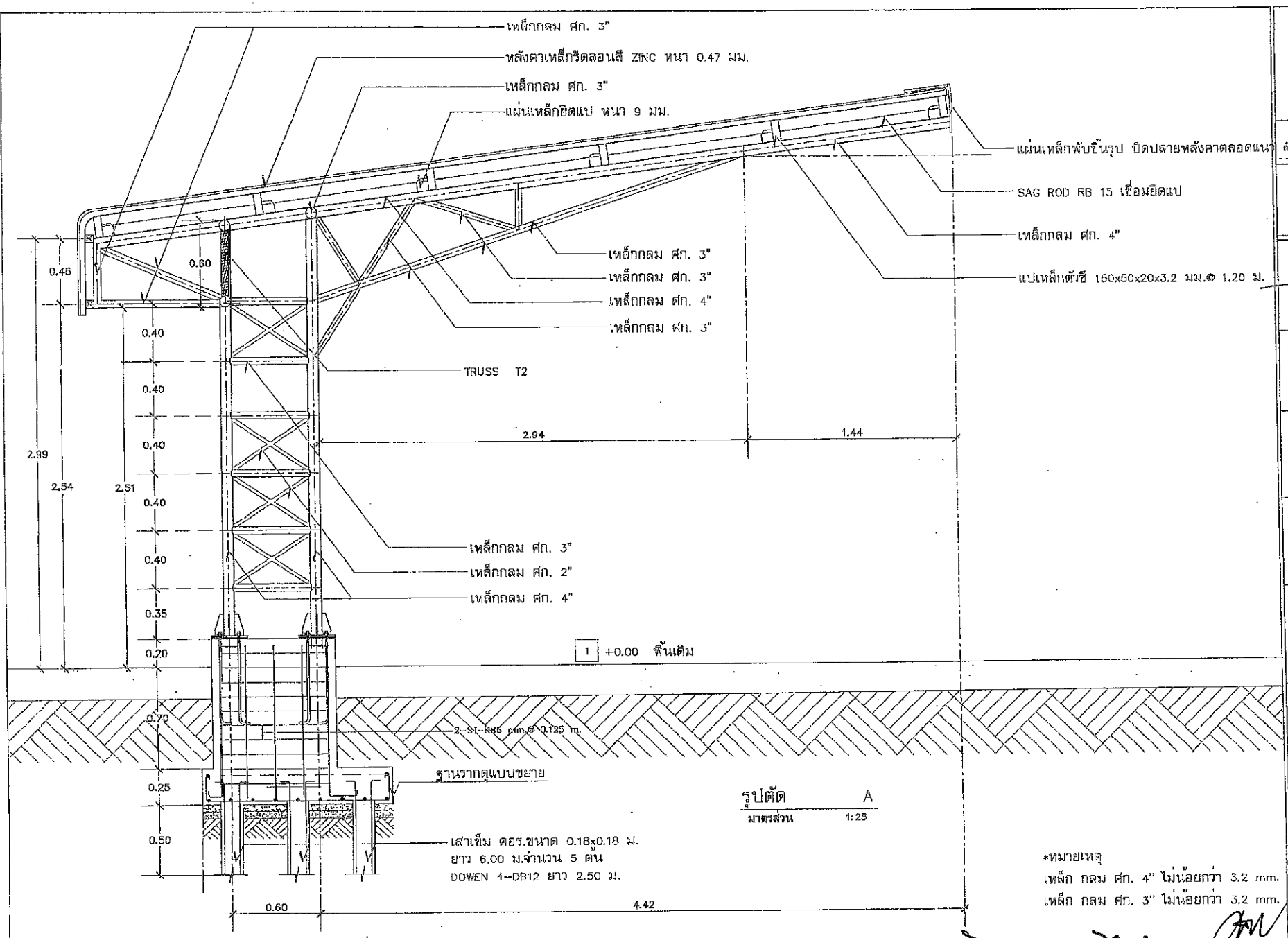

รูปตัด A
มาตรส่วน 1:25

*หมายเหตุ
เหล็ก กลม ศก. 4" ไม่น้อยกว่า 3.2 mm.
เหล็ก กลม ศก. 3" ไม่น้อยกว่า 3.2 mm.

กรมโยธาธิการและผังเมือง
สำนักงานโยธาธิการและผังเมืองจังหวัดสงขลา

โครงการก่อสร้างอาคารสำนักงาน
พร้อมสิ่งก่อสร้างประกอบ
สำนักงานสรรพากรพื้นที่สาขาหาดใหญ่ 1
อำเภอหาดใหญ่ จังหวัดสงขลา

เห็นชอบ
นายไมตรี สระพลิน
โยธาธิการและผังเมืองจังหวัดสงขลา

หัวหน้ากลุ่มงานวิชาการโยธาธิการ
นายพรรพัฒน์ ทลายด้วง
วิศวกรโยธาชำนาญการพิเศษ

สถาปนิก
นางสาวจีรญาภา โชติวรรณ์
พนักงานสถาปนิก

วิศวกร
นายประโมทย์ เมืองสง
วิศวกรโยธาชำนาญการ

สำรวจ

เขียนแบบ
นางสาวจีรญาภา โชติวรรณ์
พนักงานสถาปนิก

แสดงแบบ
รูปตัด A

มาตราส่วน 1:50
วัน/เดือน/ปี
เลขที่แบบ ยสจ.สป 099/2589
แผ่นที่ 3/7
จำนวนแผ่น 7
หมายเหตุ

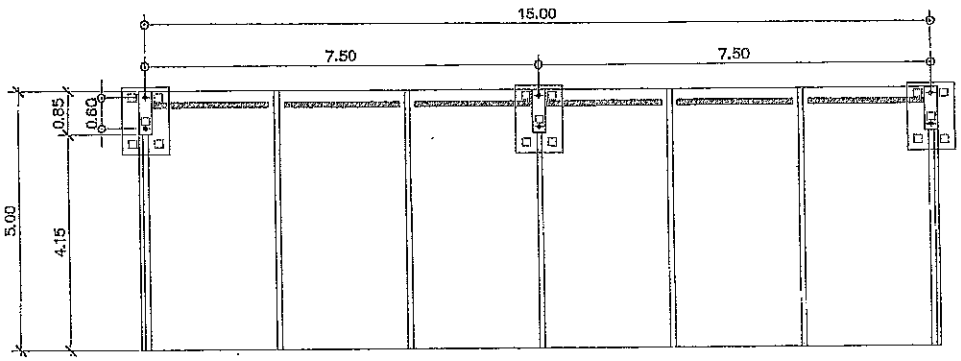

แปลนฐานราก

มาตรส่วน 1:100

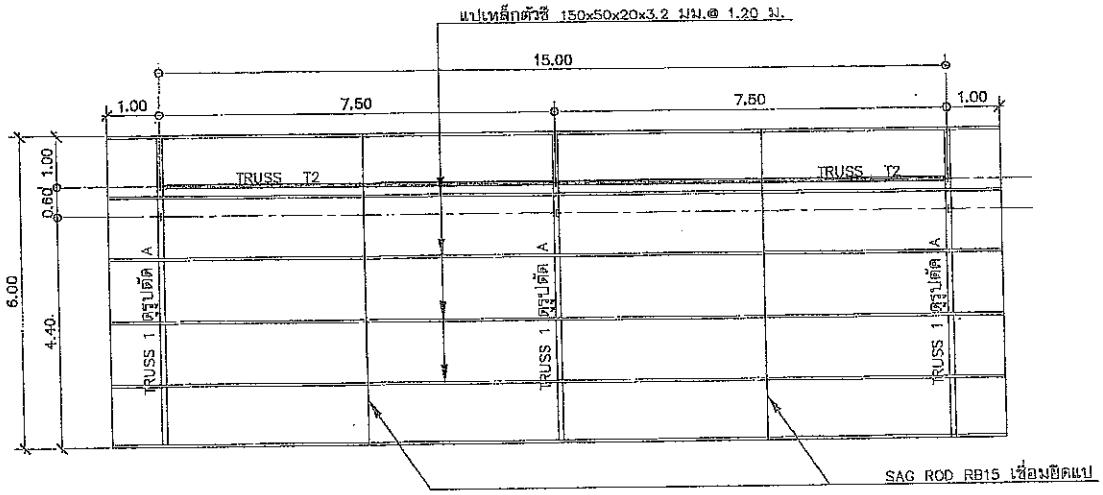

แปลนโครงหลังคา

มาตรส่วน 1:100

กรมโยธาธิการและผังเมือง
สำนักงานโยธาธิการและผังเมืองจังหวัดสงขลา

โครงการก่อสร้างอาคารสำนักงาน
พร้อมสิ่งก่อสร้างประกอบ
สำนักงานสรรพากรพื้นที่สาขาหาดใหญ่ 1
อำเภอหาดใหญ่ จังหวัดสงขลา

เห็นชอบ

นายไมตรี สะระหลิน
โยธาธิการและผังเมืองจังหวัดสงขลา

หัวหน้ากลุ่มงานวิชาการโยธาธิการ

นายพระทัลณ์ ทลายด้วง
วิศวกรโยธาชำนาญการพิเศษ

สถาปนิก

นางสาวจีรญาภา โชติวรรณ์
พนักงานสถาปนิก

วิศวกร

นายปรานิมพย์ เมืองสง
วิศวกรโยธาชำนาญการ

สำรวจ

เขียนแบบ

นางสาวจีรญาภา โชติวรรณ์
พนักงานสถาปนิก

แสดงแบบ
แปลนฐานราก
แปลนโครงหลังคา

มาตราส่วน 1:100

วัน/เดือน/ปี

เลขที่แบบ ยผจ.สป. 099/2569

แผ่นที่	จำนวนแผ่น
4/7	7

หมายเหตุ

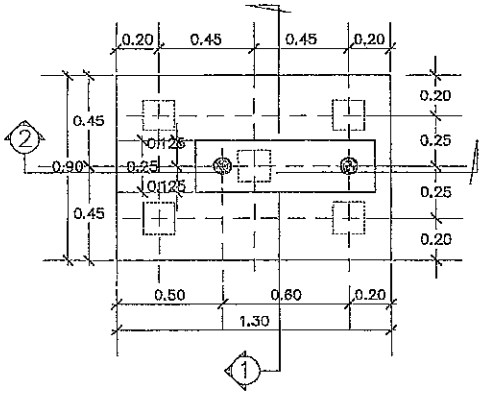

แปลนฐานราก

SCALE 1:20

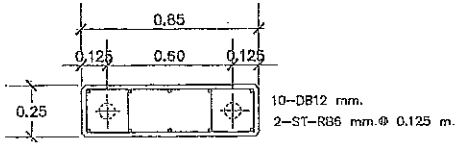

เสาตอม่อ C

SCALE 1:20

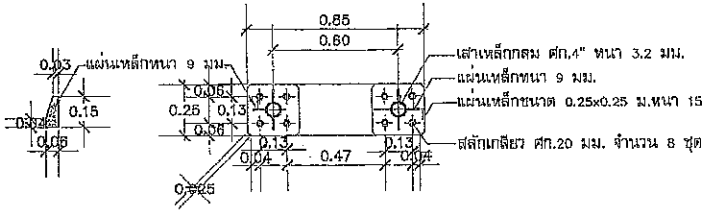

แผ่นเหล็กยึดเสา

SCALE 1:20

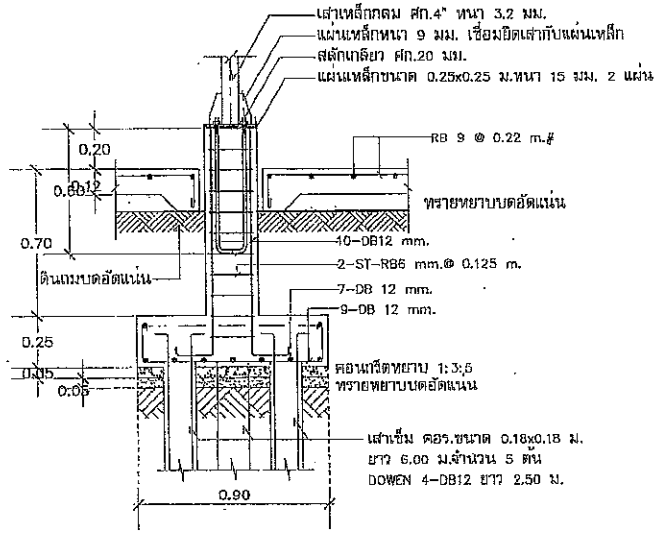

แสดงรูปตัด 1

SCALE 1:20

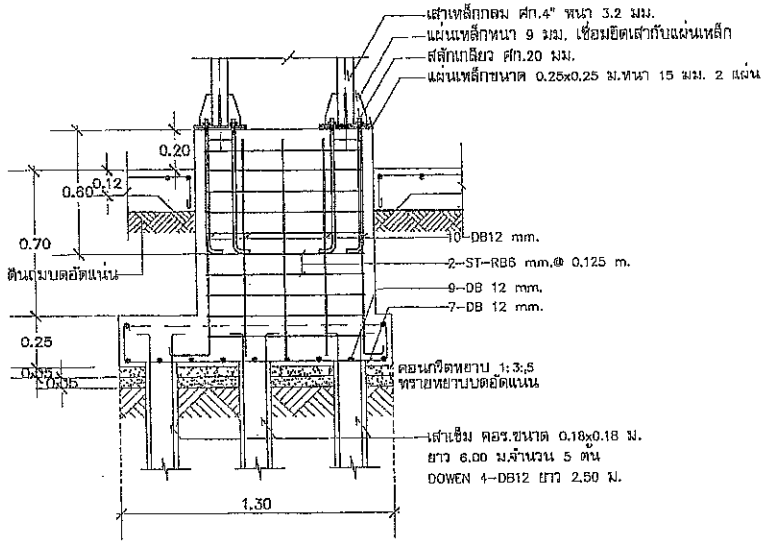

แสดงรูปตัด 2

SCALE 1:20

กรมโยธาธิการและผังเมือง
สำนักงานโยธาธิการและผังเมืองจังหวัดสงขลา

โครงการก่อสร้างอาคารสำนักงาน
พร้อมสิ่งก่อสร้างประกอบ
สำนักงานสรรพากรพื้นที่สาขาหาดใหญ่ 1
อำเภอหาดใหญ่ จังหวัดสงขลา

เห็นชอบ
นายไมตรี สระพลิน
โยธาธิการและผังเมืองจังหวัดสงขลา

หัวหน้ากลุ่มงานวิชาการโยธาธิการ
นายพระรัตน์ ทลายด้วง
วิศวกรโยธาชำนาญการพิเศษ

ตรวจปฏิก
นางสาวจีรญาภา โชติวรรณ์
พนักงานสถาปนิก

วิศวกร
นายปราโมทย์ เมืองสง
วิศวกรโยธาชำนาญการ

สำรวจ

เขียนแบบ
นางสาวจีรญาภา โชติวรรณ์
พนักงานสถาปนิก

แสดงแบบ
แปลนฐานราก

มาตราส่วน

วัน/เดือน/ปี

เลขที่แบบ ยสจ.สน 099/2569

แผ่นที่	จำนวนแผ่น
5/7	7

หมายเหตุ

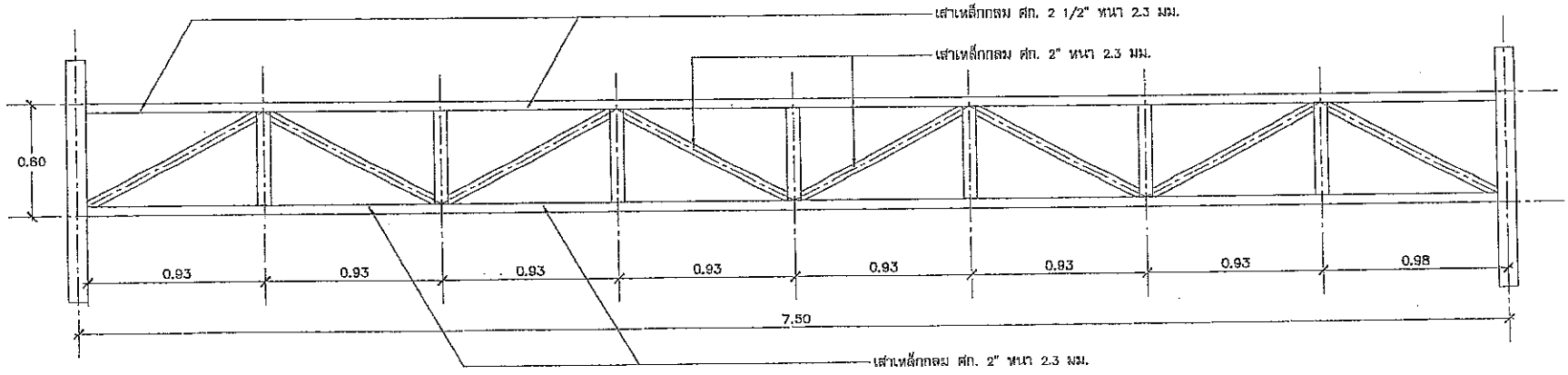

TRUSS T2

SCALE 1:20

กรมโยธาธิการและผังเมือง
สำนักงานโยธาธิการและผังเมืองจังหวัดสงขลา

โครงการก่อสร้างอาคารสำนักงาน
พร้อมสิ่งก่อสร้างประกอบ
สำนักงานสรรพากรพื้นที่สาขาหาดใหญ่ 1
อำเภอหาดใหญ่ จังหวัดสงขลา

เห็นชอบ

นายไมตรี สรรพลิน
โยธาธิการและผังเมืองจังหวัดสงขลา

หัวหน้ากลุ่มงานวิชาการโยธาธิการ

นายพรรพัฒน์ พลายแก้ว
วิศวกรโยธาชำนาญการพิเศษ

สถาปนิก

นางสาวจีรญากร โชติวรรณ์
หนักงานสถาปนิก

วิศวกร

นายประโมทย์ เมืองสง
วิศวกรโยธาชำนาญการ

ตัวตรวจ

เขียนแบบ

นางสาวจีรญากร โชติวรรณ์
หนักงานสถาปนิก

แสดงแบบ

TRUSS T2

มาตราส่วน 1:20

วัน/เดือน/ปี

เลขที่แบบ ยผจ. สน. 099/2589

แผ่นที่	จำนวนแผ่น
6/7	7

หมายเหตุ

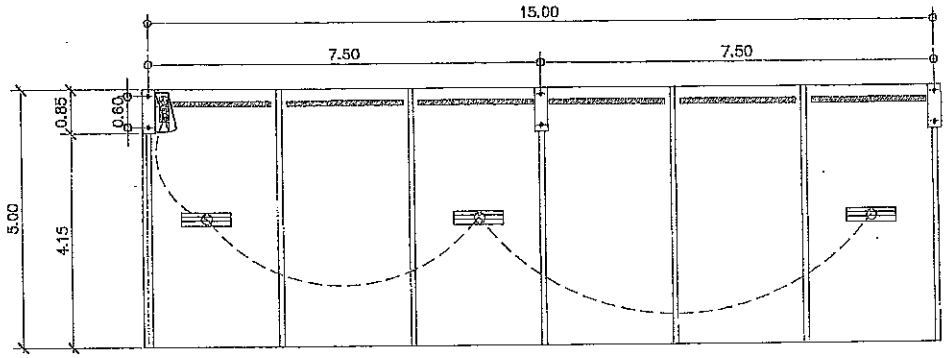

แปลนไฟฟ้า

มาตรส่วน 1:100

สัญลักษณ์ประกอบแบบไฟฟ้า

สัญลักษณ์	รายการประกอบแบบ
— —	สายไฟฟ้าร้อยในท่อ PVC สีขาว ขนาดสายและสัดตามมาตรฐานไฟฟ้า
(S)	สวิทช์เปิด – ปิด
	โคมไฟติดภายนอกชนิดมีฝาครอบกันน้ำสำเร็จรูป หลอด LED 18w. แสง DAY LIGHTหลอดยาว 0.60m. พร้อมอุปกรณ์ติดตั้งยึดติดบนโครงหลังคา
	ตู้ควบคุมย่อยพร้อมเซอร์กิตเบรคเกอร์แบบมีฝาปิดชนิดกันน้ำ
	ปลั๊กไฟฟ้าแบบเต้ารับ 3 ขา

กรมโยธาธิการและผังเมือง
สำนักงานโยธาธิการและผังเมืองจังหวัดสงขลา

โครงการก่อสร้างอาคารสำนักงาน
พร้อมสิ่งก่อสร้างประกอบ
สำนักงานสรรพากรพื้นที่สาขาอาวุโสใหญ่ 1
อำเภอหาดใหญ่ จังหวัดสงขลา

เห็นชอบ

นายโมฮดี สรรพพิน
โยธาธิการและผังเมืองจังหวัดสงขลา

หัวหน้ากลุ่มงานวิชาการโยธาธิการ

นายพระพัฒน์ พลายด้วง
วิศวกรโยธาชำนาญการพิเศษ

สถาปนิก

นางสาวศิรญากร โชติวรรณ์
หน่วยงานสถาปนิก

วิศวกร

นายปราโมทย์ เมืองสง
วิศวกรโยธาชำนาญการ

สำรวจ

เขียนแบบ

นางสาวศิรญากร โชติวรรณ์
หน่วยงานสถาปนิก

แสดงแบบ

แปลนไฟฟ้า

มาตราส่วน 1:100

วัน/เดือน/ปี

เลขที่แบบ ยสจ.สย. 099/2569

แผ่นที่	จำนวนแผ่น
7/7	7

หมายเหตุ

กรมสรรพากร

THE REVENUE DEPARTMENT

สำนักอัตราภาษีนิติบุคคล

ฝ่ายพิจารณาอัตราภาษีนิติบุคคล 1

REV.01 2569-03-10

รายการประกอบแบบ

ก่อสร้างอาคาร ค.ส.ล. 2 ชั้น สรรพากรพื้นที่ สาขาหาดใหญ่ 1

การดำเนินงานทั่วไป
- สิ่งใดที่ปรากฏในรูปแบบรายการ หรือรายการขัดแย้งกัน ให้ถือตามเงื่อนไขที่กำหนดไว้เฉพาะงาน หรือสิ่งที่สูงกว่าในข้อหลักในการปฏิบัติ
- การอ่านแบบและกะระยะให้ยึดเอาระยะหรือขนาดที่เป็นตัวเลขเป็นสำคัญ ระยะต่างๆที่กำหนดไว้เป็นขาดราเมตริก ยกเว้นส่วนที่ระบุไว้อย่างชัดเจนว่าเป็นอย่างอื่น
- สิ่งใดที่กำหนดไว้ในรูปแบบหรือรายการแล้ว แต่ในทางปฏิบัติช่างไม่อาจระบุไว้ได้ครบถ้วน การติดตั้ง รูปร่าง ลักษณะและสีที่ปรึกษาออกงาน ฯลฯ ผู้รับจ้างจะต้องวางแผนและเสนอแบบสำหรับการก่อสร้างเพื่อขอรับความเห็นชอบจากผู้ว่าจ้าง
- "วัสดุก่อสร้างที่ระบุชี้เฉพาะจะจำเป็นต้องใช้ความ" ใช้วัสดุที่มีคุณภาพเทียบเท่า... " ก่อนทำวัสดุก่อสร้างที่ระบุชี้เฉพาะจะจง เหล่านี้ ทางผู้รับจ้างประสงค์จะใช้วัสดุที่มีคุณภาพเทียบเท่า จะต้องเสนอผู้ว่าจ้างวิศวกรและเจ้าของโครงการพิจารณาก่อน จึงจะนำไปปฏิบัติก่อสร้างตามสัญญาได้
- การปักผังและวางระดับ ผู้รับจ้างจะต้องทำการปักผัง และวางระดับตามตารางที่กำหนดให้ถูกต้องตามรูปแบบ และจะต้องได้รับความเห็นชอบจากผู้ว่าจ้างเสียก่อน จึงจะดำเนินการขั้นต่อไปได้

งานแบบที่
ถ้ารูปแบบหรือรายการมีข้อระบุจะต้องอย่างใด อย่างหนึ่ง ให้ดำเนินงานตาม ดังนี้
- ภายในอาคารนิยมจากการก่อสร้าง การตกแต่งด้วยดินเหนียวหรือดินร่วน บดอัดตามรูปแบบขยาย

เข็มเสาเข็มตอก
- เสาเข็มคอนกรีตอัดแรงที่จะนำมาใช้ในการก่อสร้างตามที่ระบุนั้น ต้องเป็นของใหม่ที่ผลิตจากโรงงานที่มีชื่อเสียง และวิศวกรผู้ชำนาญงาน และต้องระบุรุ่น เดือน ปี ที่ผลิต คุณสมบัติและชื่อนำ ให้ถือตามรูปแบบรายการ

งานคอนกรีตและคอนกรีตเสริมเหล็ก
- ปูนซีเมนต์ ต้องใช้ปูนซีเมนต์ปอร์ตแลนด์ประเภทหนึ่ง แท้ปูนก่อและปูนฉาบ ต้องใช้ปูนซีเมนต์ผสมได้ ที่คุณสมบัติต้องตามมาตรฐานสำนักงานมาตรฐานผลิตภัณฑ์อุตสาหกรรม มอก. 15 เล่ม 1-2519 เช่น ปูนซีเมนต์ตราช้าง ตราเพชร และตราพญานาคเสียเสียงเป็นต้น และต้องเป็นปูนใหม่ไม่เป็นก้อนหรือเนื้อขาว
- ทราย ต้องเป็นทรายของแข็งหรือทรายเกรียบได้ ปัญหาคมชัด เป็นไปทางอุดมสิ่ง หนาบ สะอาด ไม่มีสารอินทรีย์เจือปน
- หินย่อยหรือกรวด ต้องมีลักษณะมีรีปทางอุดมสิ่ง จะต้องเป็นก้อนเป็นเหมาะสมไม่ปุ่ม ปุ่ม หินหรือสิ่งสกปรกเจือปน
- น้ำ น้ำที่ผสมคอนกรีต จะต้องสะอาดใช้ดื่มประกาศได้ ปราศจากน้ำมัน กรดด่าง สารอินทรีย์และสิ่งสกปรกอื่นๆ เจือปน ห้ามใช้น้ำจากคลองหรือแหล่งชื้นใด ก่อนได้รับอนุญาต
- เหล็กเสริม ต้องเป็นเหล็กเส้นเหนียว ไม่มีสนิมกร่อนหรือน้ำมันจับเกาะ เส้นตรง ไม่คุ้ม ไม่งอ เป็นชนิดที่ตรงกับที่ระบุไว้ในรูปแบบรายการ คือ เป็นเหล็กกลม หรือเหล็กข้ออ้อย ที่คุณสมบัติตามมาตรฐานผลิตภัณฑ์อุตสาหกรรม มอก. 20-259 และ มอก. 24-256 เกรดเอเรอท์ 24 และเกรดเอสดี 30 ตามลำดับ หรือตามที่กำหนดในแบบ
- สวดมาตรฐานให้ใช้เบอร์ 8 ตามมาตรฐานผลิตภัณฑ์อุตสาหกรรม มอก. 138-256

งานก่ออิฐและฉาบปูน
- อิฐมอดร้างสามัญ ใช้อิฐที่ผลิตขึ้นตามมาตรฐานผลิตภัณฑ์หรืออิฐพื้นเมือง 4 รู
- ปูนซีเมนต์ ใช้ปูนซีเมนต์ผสมตามมาตรฐานผลิตภัณฑ์อุตสาหกรรม มอก. 80-2517 เช่น ปูนซีเมนต์ตราเสือ ตราเกอรินทรีย์ เป็นต้น
- ปูนขาว ใช้ปูนขาวที่เผาสุก ปราศจากเยื่อแล้ว ปราศจากดิน หรือสิ่งสกปรกอย่างอื่นเจือปน
- ทราย ทรายน้ำจืดที่สะอาด ปราศจากดินหรือสิ่งสกปรกอย่างอื่นเจือปน ขนาดของเม็ดทราย จะต้องมีขนาดใกล้เคียงกัน
- ในกรณี ที่กำแพงหรือผนังยาวหรือสูงเกินกว่า 3 เมตร จะต้องมีเสาอิฐหรือทับหลัง คสล. ตลอดความสูงและความยาวของกำแพง ระยะของ เสาอิฐหรือทับหลังจะต้องไม่เกินกันกว่า 3 เมตร ขนาดของเสาอิฐหรือทับหลังหนาไม่น้อยกว่า 0.15 เมตร ความกว้างเท่าความหนาของกำแพง เสริมเหล็กยืน ขนาดเส้นผ่าศูนย์กลาง 6 มม. เหล็กปลอก ขนาดเส้นผ่านศูนย์กลาง 6 มม. ระยะห่าง 0.20 เมตร ต้องฝังลึกลงในพื้นคานด้านบน หรือด้านล่าง และเสาอาจจะทำเดือยรอยเหล็ก ขนาดเส้นผ่าศูนย์กลาง 6 มม. 4 เส้น โผล่เหลือไว้ในคานพื้นเสาก่อนสิ้น
- การฉาบปูนทั้งหมด เมื่อฉาบปูนครั้งสุดท้ายเสร็จเรียบร้อยแล้ว จะต้องเรียบ ไม่เป็นลูกคลื่น ได้ดิ่ง ได้ระดับ ทั้งแนวนอน และแนวดิ่ง มุมทุกมุม ต้องได้ฉาก แท้แต่ที่ระบุไว้เป็นพิเศษในรูปแบบ ถ้ามิได้ระบุ การฉาบปูนเป็นอย่างเดียวอย่างหนึ่งให้ถือว่าเป็นฉาบเรียบทั้งหมด

งานหลังคา
- กระเบื้องคอนกรีตเสริมและจุนระบุขนาดก่อสร้าง

งานประตูหน้าต่าง
- งานประตู-หน้าต่าง ดูรายละเอียดตามแบบขยายประตู-หน้าต่าง

งานสี
- ให้ทาสีส่วนที่มองเห็นด้วยสายตาทั้งหมด ยกเว้นส่วนที่กำหนดไว้เป็นอย่างอื่น หรือวัสดุประดับต่างๆ งานสีนี้มีความหมายรวมถึงการพ่น ทา ลงสีน้ำ แปลง แลคเกอร์ ลงน้ำมันสลอดคนงานตกแต่งอื่นๆ ที่มีลักษณะคล้ายคลึงกันด้วย
- ประเภทของสีที่ใช้ ถ้ามิได้กำหนดไว้เป็นอย่างอื่น ให้ถือปฏิบัติดังนี้
สีพลาสติกอีมัลชั่น เสีน้ำพลาสติกชนิดกึ่งเงา สำหรับ ภายนอก หรือภายในตามพื้นที่ ทาบนผิวพื้นที่ฉาบปูนอิฐทั่วไป คอนกรีตบล็อก กระเบื้องยิบซัม เซ็ลลูลีด หรือวัสดุที่คล้ายคลึงกัน
สีน้ำมัน ทาบนสิ่งไม้ที่ไม่ผสมสีรองพื้นต่างๆ สีอื่นๆ จะระบุเป็นสีน้ำเงินเป็นเฉพาะงานหรือเป็นพิเศษเฉพาะแห่ง
- ส่วนที่ไม่ทาสี ถ้ามิได้ระบุไว้เป็นอย่างหนึ่งอย่างใด ส่วนที่ไม่ต้องทาสี คือส่วนที่ใช้ตกแต่งผิววัสดุ เช่นกระเบื้องเคลือบ หิน กรวดล้าง หินล้าง กระเบื้องดินเผา เป็นต้น โดยยึดล้างจนสะอาด และเห็นความงามตามธรรมชาติ

งานไฟฟ้า
ผู้รับจ้าง จะต้องจัดหาอุปกรณ์ไฟฟ้า และเดินสายไฟฟ้า พร้อมติดตั้งดวงโคม หลอดไฟฟ้า สวิชต์ เต้ารับ ฯลฯ เพื่อใช้กับงานก่อสร้างครั้งนี้ ตามที่กำหนดให้สำเร็จเรียบร้อยจนใช้การ ได้ดีและถูกต้อง ตามมาตรฐานของการไฟฟ้าส่วนภูมิภาค แล้วดำเนินการทดสอบระบบจนใช้การ ได้ดี

งานสุขาภิบาล
การเดินท่อให้พยายามหลีกเลี่ยงการฝังในพื้น คาน ท่อที่เดินได้พื้นให้ไม่หลักที่วหรือปลอกรัดท่อแขวนไม่เป็งแรงเรียบร้อยตามที่กำหนดไว้ ในเดินท่อผ่านพื้น คานหรือเสาคอนกรีตเสริมเหล็ก จะต้องเดินท่อเหล่านั้นให้เรียบร้อยเสียก่อน หรืออาจจะใช้ข้อต่อฝังไว้ก่อนก็ได้ แต่ก่อนเทคอนกรีต ต้องแจ้งให้ผู้แทนทราบล่วงหน้าเพื่อตรวจสอบความถูกต้องเสียก่อน การเดินท่อจะต้องจัดเรียงให้แนวท่อให้เรียบร้อย กรณีที่มีการหุ้มท่อซ่อนท่อ จะต้องเปิดช่องไว้สำหรับให้ตรวจซ่อมได้ และให้มีบานประตูเปิดได้ตามความเหมาะสม ถึงแม้แบบแปลนจะมิได้กำหนดไว้ กรณีที่กำหนดให้มีแบบดังการเดินท่อ ผู้ให้สัญญาจะต้องส่งแบบรายละเอียด (Shop Drawing) โดยมีวิศวกรผู้ประกอบวิชาชีพวิศวกรรมควบคุม ประเภทสาขาวิศวกรรมไป ในสาขาที่เกี่ยวข้องเป็นที่ยอรับรองแบบรูปดังกล่าว ให้ผู้รับสัญญาอนุญาตก่อน

การยึดท่อ
ท่อทุกชนิดทั้งแนวตั้งและแนวนอน ให้ยึดด้วยแผ่นเหล็กปันด้วยน็อต ให้เรียบร้อยท่อเหล็กกล่อ ให้ยึดห่างกัน ไม่เกิน 1.50 เมตร ท่อเหล็กอาบสังกะสี หรือท่อ พี.วี.ซี. ให้ยึดห่างกัน ไม่เกินกว่า 3.00 ม. และทุกแห่งที่ทั้งสองแบบเปลี่ยนทิศทาง ท่อทางตั้งให้ยึดทุกชั้น

การทดสอบ
เมื่อทำการติดตั้งท่อต่างๆเรียบร้อยแล้ว ก่อนปิดฝ้า ก่ออิฐ ฉาบปูน หรือฉาบปูนทับจะต้องทำการทดสอบกำลังอัดเพื่อตรวจสอบสภาพต่างๆ ตลอดจนการรั่วซึม ของน้ำตามท่อและข้อต่อต่างๆ หากมีสิ่งบกพร่องจะต้องแก้ไขทันที การทดสอบนี้จะต้องให้ผู้แทนร่วมตรวจดูอยู่ด้วย ห้ามปิดฝ้าหรือฉาบปูนทับก่อนได้รับการตรวจสอบโดยเด็ดขาด

รายการประกอบแบบวัสดุก่อสร้าง

สัญลักษณ์	รายการพื้น
1	พื้น ค.ส.ล. ปูกระเบื้องแกรนิตโต้ ขนาด 0.60x0.60 ม.
2	พื้น ค.ส.ล. ปูกระเบื้องเซรามิค ขนาด 0.30x030 ม. ผิวด้าน สีและลวดลายระบุในภายหลัง
3	พื้น ค.ส.ล. กรุหินแกรนิต (เลือกสีภายหลัง)
4	พื้น ค.ส.ล. ปูกระเบื้องยางลายไม้ ความหนา 3 มม. ขนาด 152.4x 914.4 มม.ชนิดแผ่น พื้นคอนกรีตเสริมเหล็กไม่เรียบ (ดูรายละเอียดในรายการ) ต้องมีสารปูนในการเทพื้นให้ได้ระดับ ก่อนปูกระเบื้องยางลายไม้ต้องมีการปรับพื้นให้เรียบเสมอกันเสียก่อน ก่อนทางผู้ปิดงานต้องนำตัวอย่างไปให้ผู้ว่าจ้างพิจารณาเลือกก่อนลงมือทำงาน

สัญลักษณ์	รายการผนัง
1	ผนังอิฐมอญครึ่งแผ่นฉาบปูนเรียบ ทาสีน้ำตลาดสีขาว
2	ผนังอิฐมอญครึ่งแผ่น กรุกระเบื้องเซรามิค 8"x8" ผิวมัน
3	พื้น ค.ส.ล. กรุหินแกรนิต (เลือกสีภายหลัง)
4	ผนังอิฐมอญครึ่งแผ่นฉาบปูนเรียบกรุกระเบื้องเซรามิค 8"x8" ผิวด้าน สีและลวดลายระบุภายหลัง
5	ผนังช่อง GLASS BLOCK
6	
7	ผนังคอนกรีตเสริมเหล็ก

สัญลักษณ์	รายการฝ้า		
ฝ1	ฝ้าอิฐซีเมนต์บอร์ดหนา 9 มม.	ฉาบเรียบ	โครงเคร่าไลทะ @ 0.60x1.20 m.
ฝ2	ฝ้าอิฐซีเมนต์บอร์ดหนา 9 มม.	ฉาบเรียบปิดกันขึ้น โครงเคร่าไลทะ	@ 0.60x1.20 m.
ฝ3	ฝ้ากระเบื้องแผ่นเรียบ หนา 4 มม. @ 0.60x1.20 m.		

กรมสรรพากร
สำนักงานสรรพากรพื้นที่สาขา 2

โครงการก่อสร้างอาคารสำนักงาน
พร้อมสิ่งก่อสร้างประกอบ
สำนักงานสรรพากรพื้นที่สาขาหาดใหญ่ 1
จังหวัดสงขลา

เห็นชอบ
นายอรัช ชูแก้ว
สรรพากรพื้นที่สงขลา 2

หัวหน้าคณะทำงาน
นายชนนต ชุรชวณ
นิติกรชำนาญการพิเศษ

สถาปนิก
นายพิพัฒ จันทร์รู
ว-สถ. 780

วิศวกร
นายกาญจน์ ธนูสิงห์
สย. 13182

ตำแหน่ง

แบบเลขที่

แสดงแบบ
รายการประกอบแบบ

มาตราส่วน

วันเดือนปี

เลขที่แบบ -

แผ่นที่	จำนวนแผ่น
02	36

หมายเหตุ
REV.01 2569-03-10

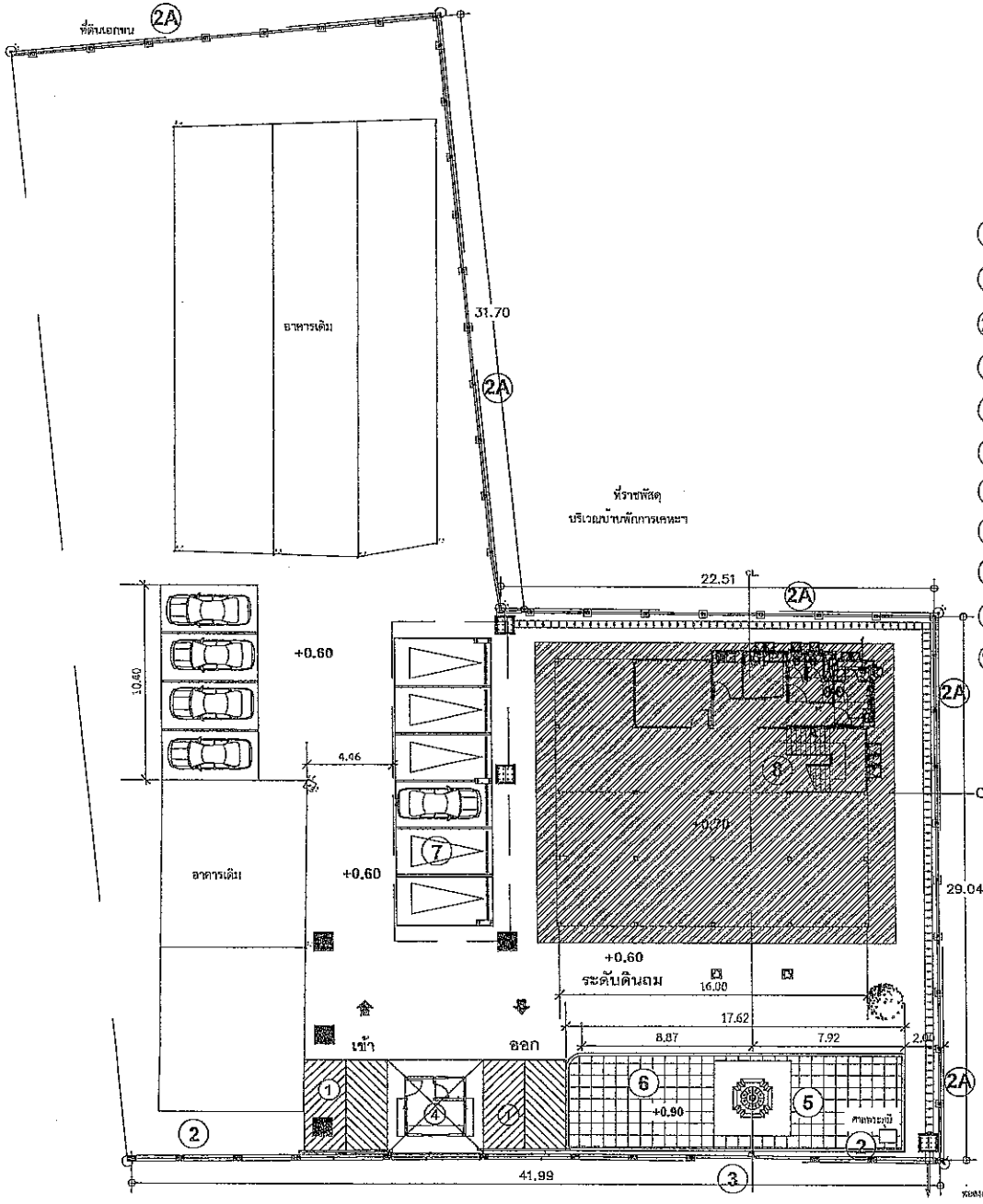

ทิศเหนือ

รายการประกอบแบบ

1. ประตูเข้า-ออก (ดูแบบขยาย)
2. รั้วแบบที่1 (ดูแบบขยาย)
2A. รั้วแบบที่2 (ดูแบบขยาย)
3. ป้ายสำนักงาน (ดูแบบขยาย)
4. ป้อมยาม
5. เสาธง (ดูแบบขยาย)
6. พื้น ค.ส.ล.พิมพ์ลาย
7. โรงจอดรถ
8. สำนักงาน
9. ลานคอนกรีตพร้อมถมดินปรับระดับ
10. งานติดตั้งกล้องวงจรปิด CCTV ยี่ห้อ Hikvision กล้อง 8 ตัว รุ่น DS-2CE16K0T-LFS/ DS-2CE16K0T-LMFS พร้อม Adaptor 8 ตัว (ตำแหน่งระบุภายหลัง)

ศาลพระภูมิ ตำแหน่งและดีไซน์ สำนักงานสรรพากร เป็นผู้กำหนด

ผังบริเวณ

ต่อสายดูระบายน้ำสรรพากร

กรมสรรพากร
สำนักงานสรรพากรพื้นที่ชลบุรี 2

โครงการก่อสร้างอาคารสำนักงาน
พร้อมสิ่งก่อสร้างประกอบ
สำนักงานสรรพากรพื้นที่อาชาหาดใหญ่ 1
อำเภอหาดใหญ่ จังหวัดสงขลา

เห็นชอบ
นายชวัช ชูแก้ว
สรรพากรพื้นที่ชลบุรี 2

หัวหน้าคณะทำงาน
นายธนเดช ธุการพล
นิติกรชำนาญการพิเศษ

สถาปนิก
นายทีพัละ จันทร์ชู
ว-สถ. 780

วิศวกร
นายภาคภูมิ ชนูสิงห์
สย. 13102

เจ้าของ

เขียนแบบ

แสดงแบบ
ผังบริเวณ

มาตราส่วน 1:500
วันเดือนปี
เลขที่แบบ -
แผ่นที่ 03
จำนวนแผ่น 36
หมายเหตุ
REV.01 2568-03-10

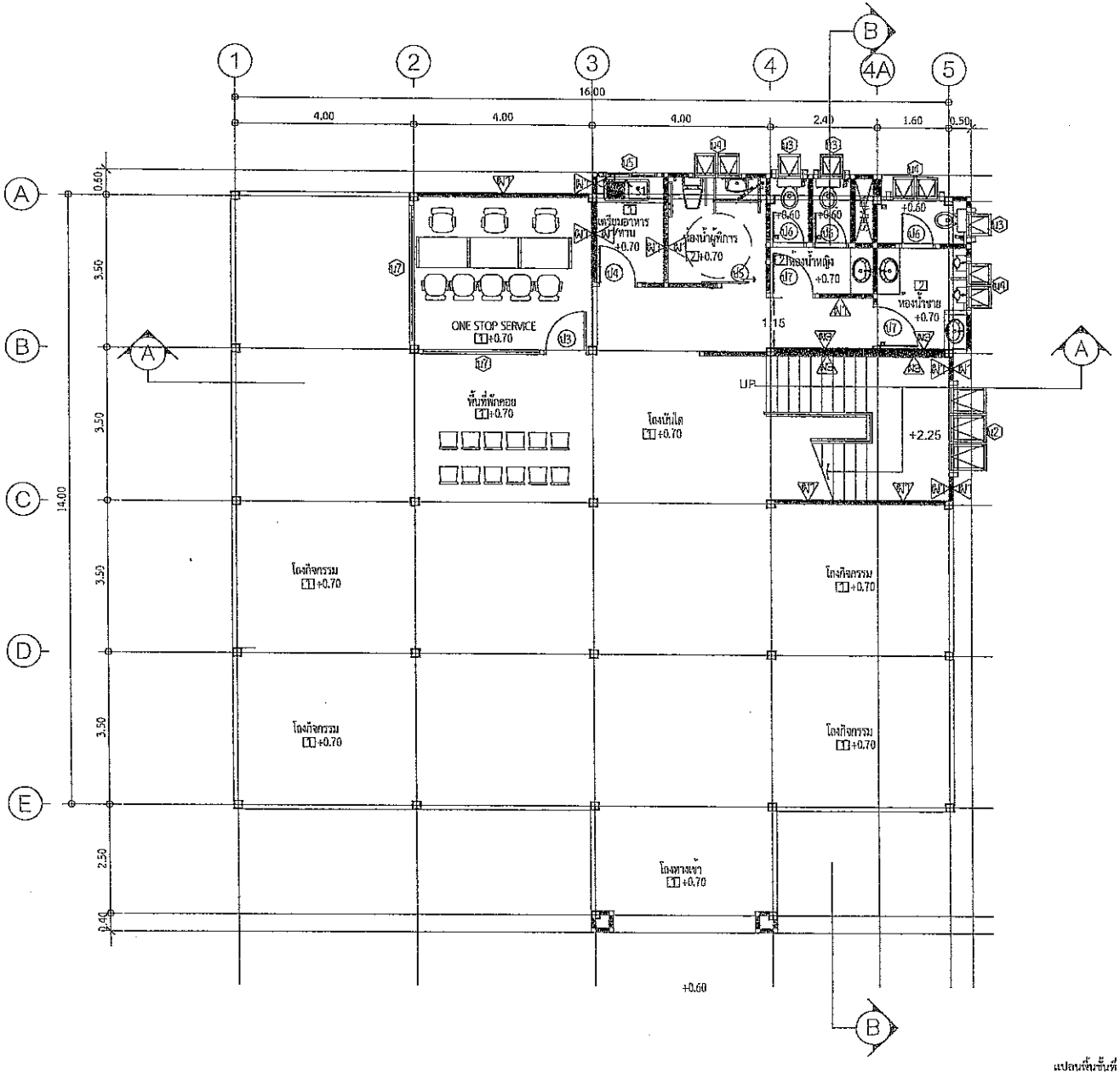

กรมสรรพากร
สำนักงานสรรพากรพื้นที่ลาดยาว 2

โครงการก่อสร้างอาคารสำนักงาน
พร้อมสิ่งก่อสร้างประกอบ
สำนักงานสรรพากรพื้นที่สาขาบางใหญ่ 1
อำเภอบางใหญ่ จังหวัดนนทบุรี

เห็นชอบ
นายชรัช ชูแก้ว
สรรพากรพื้นที่ลาดยาว 2

หัวหน้าคณะทำงาน
นายชนเดช สุวรรณ
นิติกรชำนาญการพิเศษ

สถาปนิก
นายพิพัฒน์ จันทร์ขู
ส-ถก. 780

วิศวกร
นายภาคภูมิ ชนูศิลป์
ลย. 13182

สำรวจ

เขียนแบบ

แสดงแบบ
แปลนชั้นที่ 1

มาตราส่วน 1:100
วันเดือนปี
เลขที่แบบ -
แผ่นที่ 04
จำนวนแผ่น 36
หมายเหตุ
REV.01 2569-03-10

แปลนชั้นชั้นที่ 1

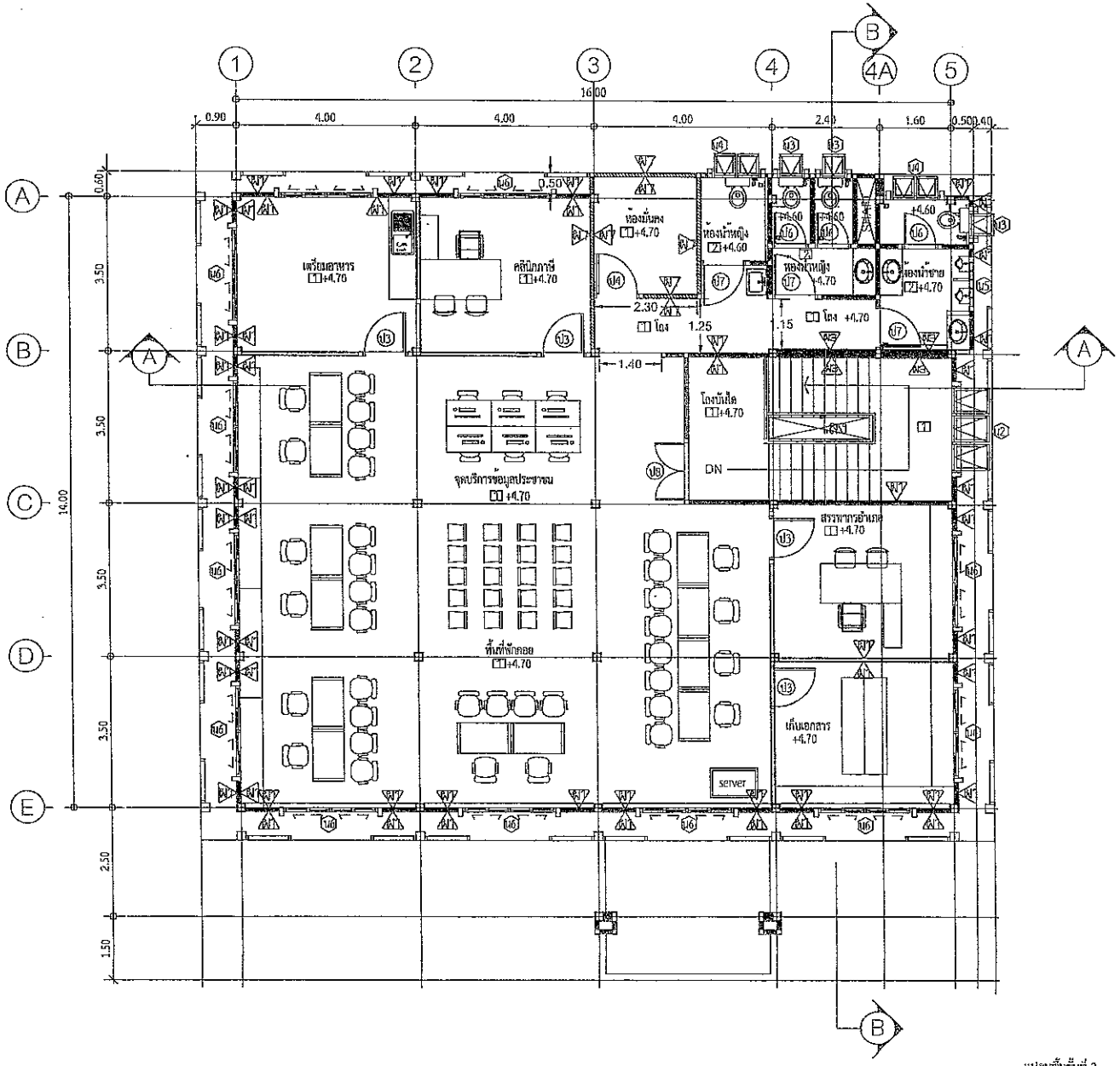

แปลนพื้นชั้นที่ 2

1:100

ELEVATION VIEW

กระทรวงการคลัง

สำนักงานสรรพากรพื้นที่ตรังคลา 2

โครงการปรับปรุงอาคารสำนักงาน
พร้อมสิ่งก่อสร้างประกอบ
สำนักงานสรรพากรพื้นที่สาขาบางกอกใหญ่ 1
อำเภอหาดใหญ่ จังหวัดสงขลา

เห็นชอบ

นายเจริญ ชูแก้ว
สรรพากรพื้นที่สงขลา 2

หัวหน้าคณะทำงาน

นายอนนตร์ สุวรรณ
นิติกรชำนาญการพิเศษ

สถาปนิก

นายพิทัศน์ จันทร์รู
ว-สถ. 780

วิศวกร

นายภาณุวิช ชนูศิลป์
ทส. 13182

ตำแหน่ง

เขียนแบบ

แสดงแบบ

แปลนพื้นชั้นที่ 2

มาตราส่วน 1:100

วันเดือนปี

เลขที่แบบ -

แผ่นที่	จำนวนแผ่น
05	36

หมายเหตุ
REV.01 2569-03-10

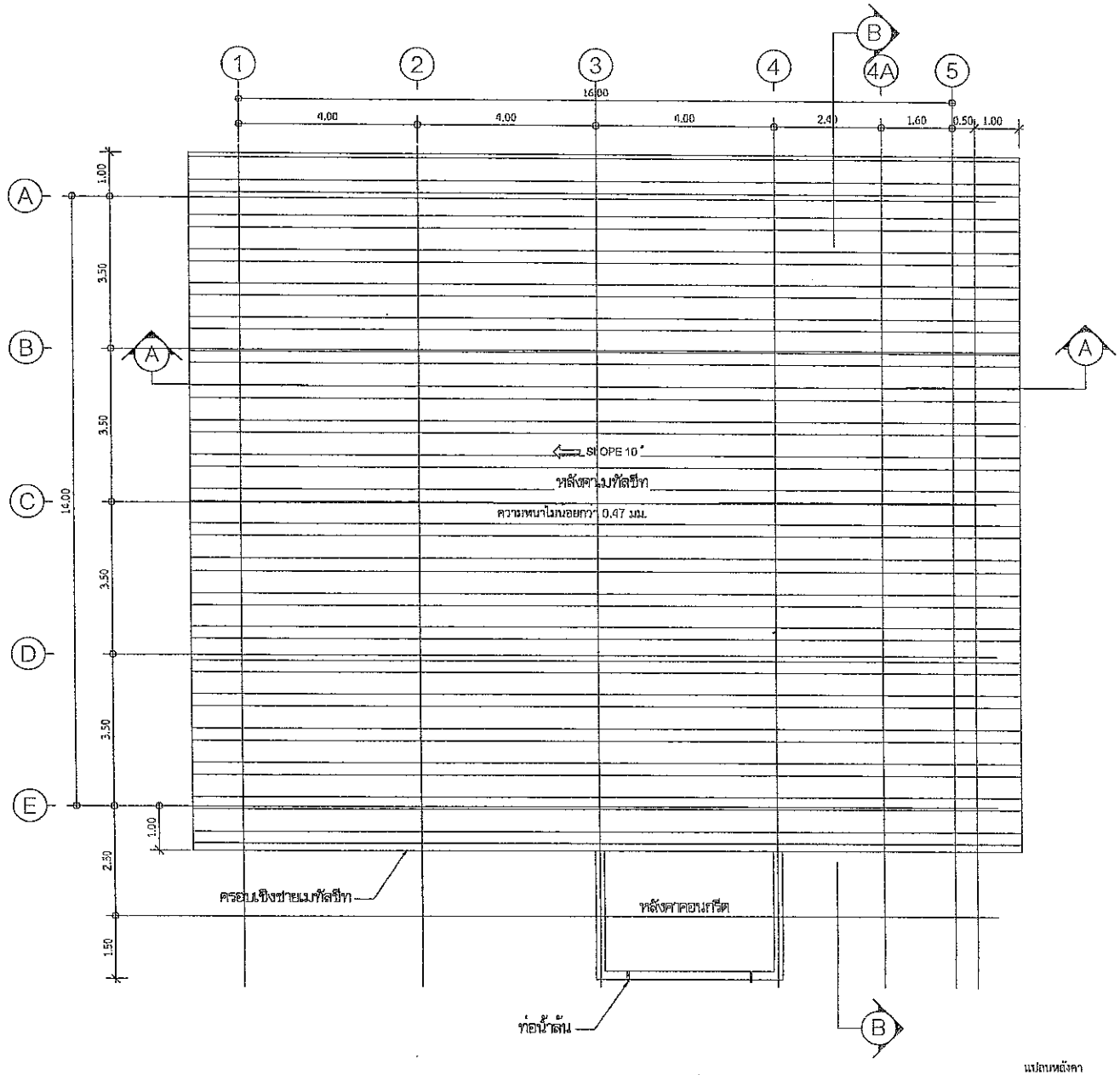

แปลนหลังคา

มาตราส่วน 1:100

ELEVATION VIEW

กรมสรรพากร
สำนักงานสรรพากรพื้นที่สงขลา 2

โครงการก่อสร้างอาคารสำนักงาน
พร้อมสิ่งก่อสร้างประกอบ
สำนักงานสรรพากรพื้นที่สาขาหาดใหญ่ 1
อำเภอหาดใหญ่ จังหวัดสงขลา

เจ้าของ
นายอาจ จูแก้ว
สรรพากรพื้นที่สงขลา 2

หัวหน้าคณะทำงาน
นายอนนต์ สุวรรณ
วิศวกรชำนาญการพิเศษ

สถาปนิก
นายทิพัฒ จันทร์ชู
ว-สถ. 780

วิศวกร
นายภาณุมิ ทนุศิลป์
ทย. 13182

สำรวจ

เขียนแบบ

แสดงแบบ
แปลนหลังคา

มาตราส่วน 1:100

วันเดือนปี

หมายเหตุ
REV-01 2569-03-10

แผ่นที่	จำนวนแผ่น
08	36

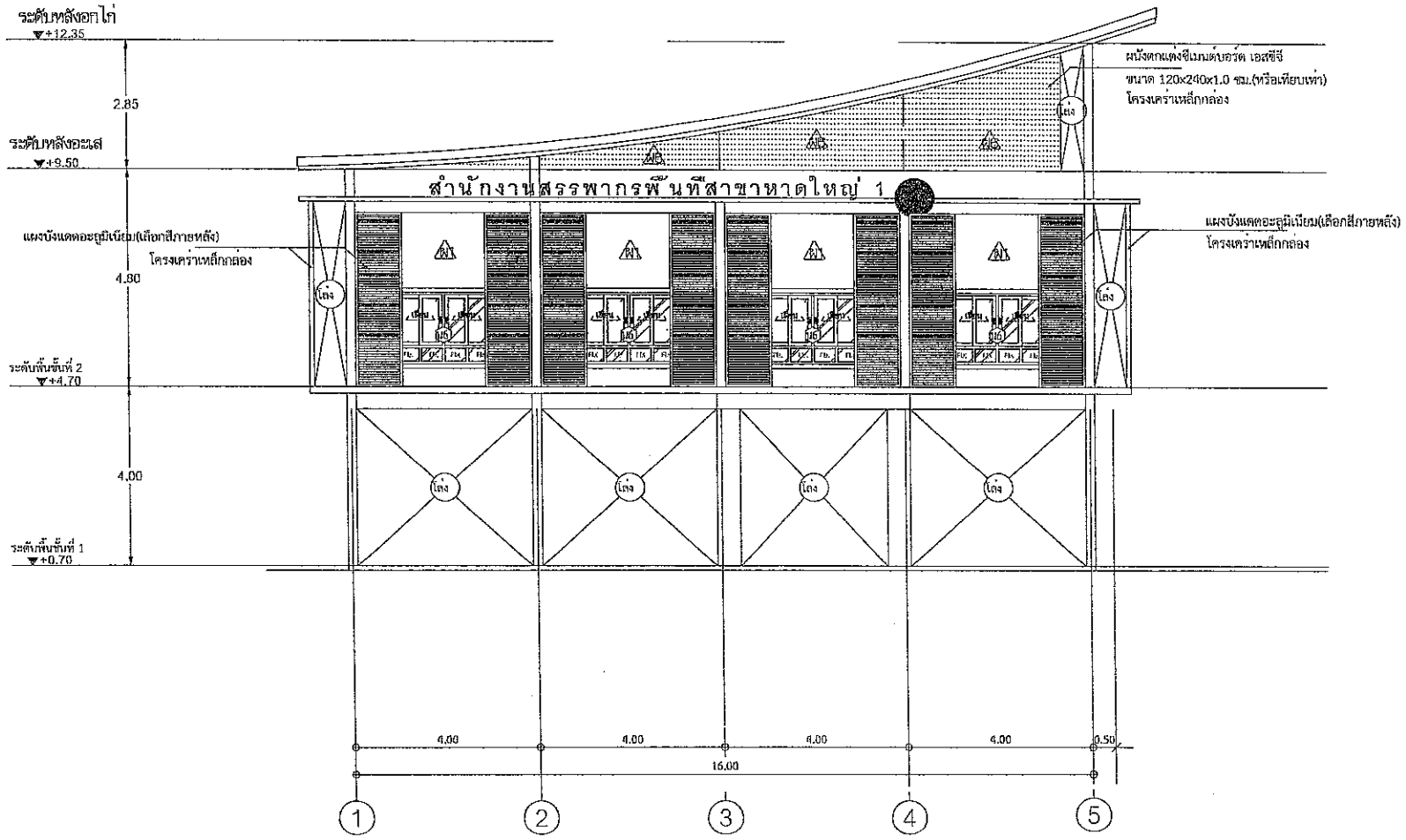

รูปด้าน 1

SCALE 1:100

กรมสรรพากร
สำนักงานสรรพากรพื้นที่สงขลา 2

โครงการก่อสร้างอาคารสำนักงาน
พร้อมสิ่งก่อสร้างประกอบ
สำนักงานสรรพากรพื้นที่สาขาหาดใหญ่ 1
อำเภอหาดใหญ่ จังหวัดสงขลา

เห็นชอบ

นายอวัช ชูแก้ว
สรรพากรพื้นที่สงขลา 2

หัวหน้าคณะทำงาน

นายชนเดช ทุรรถณ
นิติกรชำนาญการพิเศษ

สถาปนิก

นายพิทัณ จันทร์ชู
ว-สถ. 780

วิศวกร

นายภาคภูมิ ธนูศิลป์
ยธ. 13182

สำรวจ

เขียนแบบ

แสดงแบบ

รูปด้าน 1

มาตราส่วน 1:100

วันเดือนปี

เลขที่แบบ -

แผ่นที่	จำนวนแผ่น
07	36

หมายเหตุ
REV.01 2569-03-10

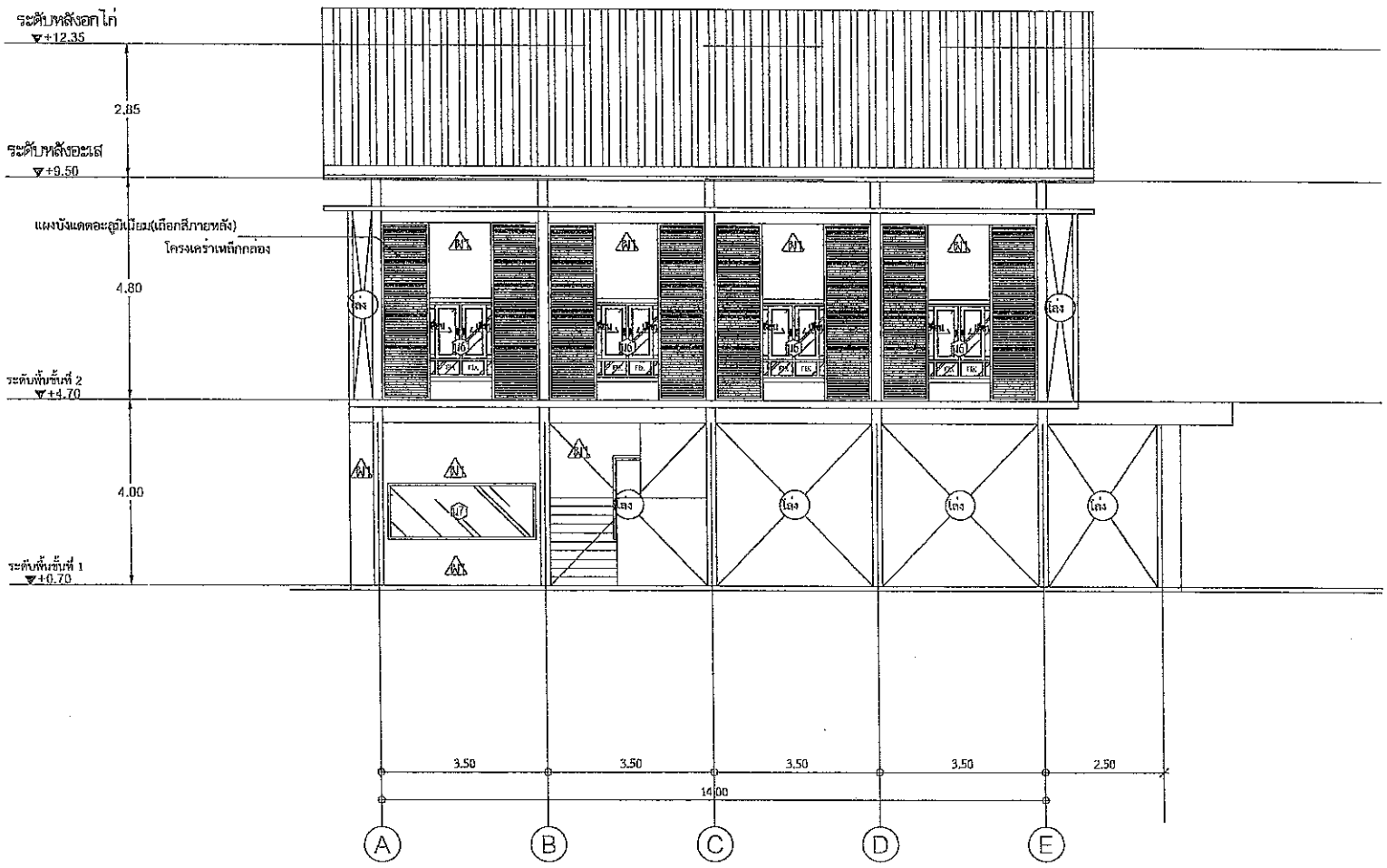

รูปด้าน 2

SCALE 1:100

กรมสรรพากร
สำนักงานสรรพากรพื้นที่สงขลา 2

โครงการก่อสร้างอาคารสำนักงาน
พร้อมสิ่งก่อสร้างประกอบ
สำนักงานสรรพากรพื้นที่สาขาหาดใหญ่ 1
อำเภอหาดใหญ่ จังหวัดสงขลา

เห็นชอบ

นายอวิร ทูลทัว
สรรพากรพื้นที่สงขลา 2

หัวหน้าคณะทำงาน

นายสมเดช ศุภรรณ
นิติกรชำนาญการพิเศษ

หมวดวิศวกรรม

นายพิทัษะ จันทร์รัง
2-60. 780

วิศวกร

นายภาคภูมิ ธนูสิลป์
สย. 13182

ผู้ตรวจ

เขียนแบบ

-
-

แสดงแบบ

รูปด้าน 2

มาตราส่วน 1:100

วันเดือนปี

เลขที่แบบ -

แผ่นที่	จำนวนแผ่น
08	35

หมายเหตุ
REV.01 2569-03-10

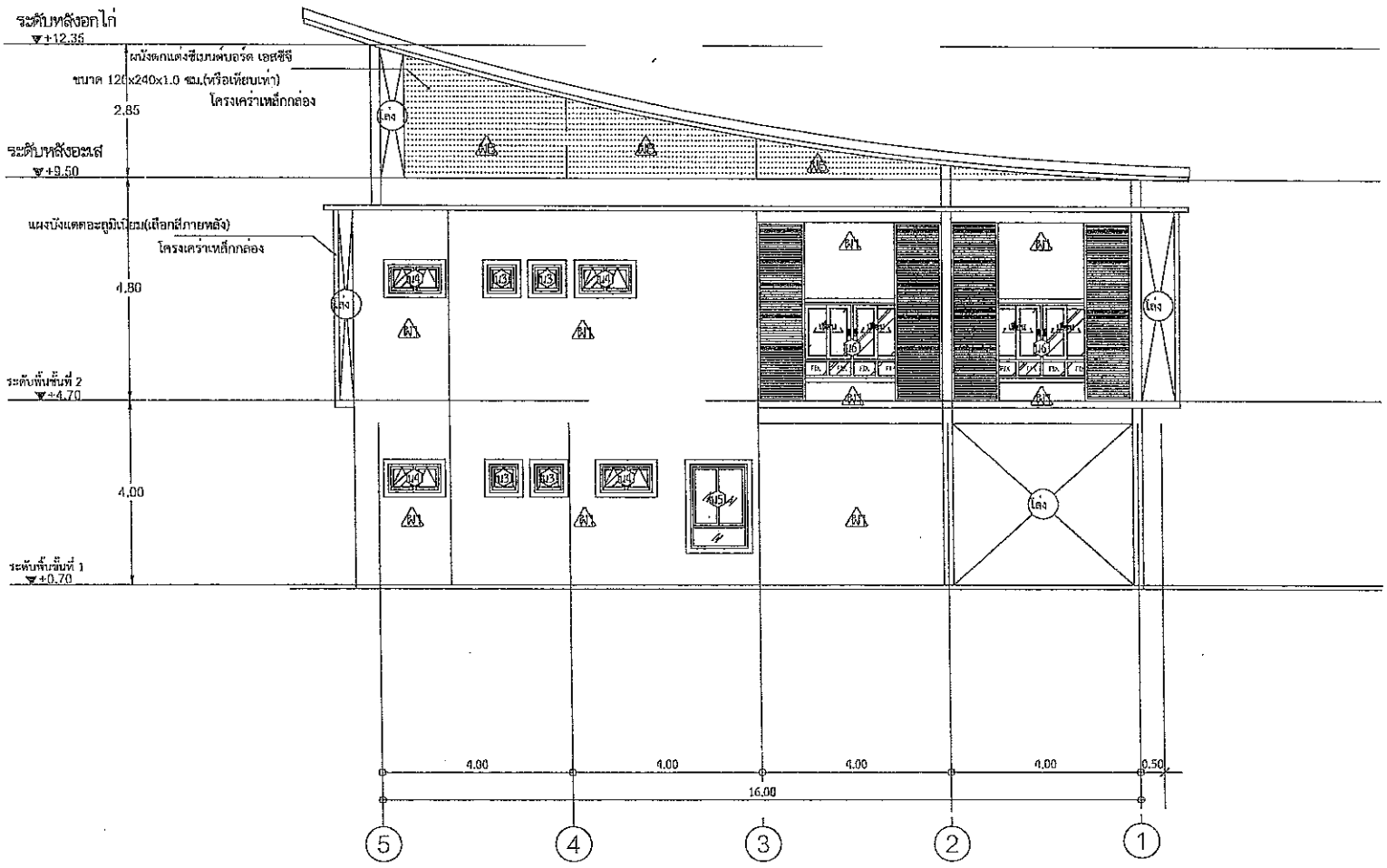

รูปด้าน 3

SCALE 1:100 OPTION 2

กรมสรรพากร
สำนักงานสรรพากรพื้นที่สงขลา 2

โครงการก่อสร้างอาคารสำนักงาน
พร้อมสิ่งก่อสร้างประกอบ
สำนักงานสรรพากรพื้นที่สาขาอำเภอใหญ่ 1
อำเภอหาดใหญ่ จังหวัดสงขลา

เห็นชอบ
นายอชัช ชูแก้ว
สรรพากรพื้นที่สงขลา 2

หัวหน้าคณะทำงาน
นายธนเดช สุวรรณ
นิติกรชำนาญการพิเศษ

สถาปนิก
นายศิริพัฒ จันทร์รัฐ
ว-ถก. 780

วิศวกร
นายภาคภูมิ ณปิดป์
สย. 13182

ตำแหน่ง

เขียนแบบ
-
-

แสดงแบบ
รูปด้าน 3

มาตราส่วน 1:100

วันเดือนปี

เลขที่แบบ -

แผ่นที่	จำนวนแผ่น
09	36

หมายเหตุ
REV.01_2569-03-10

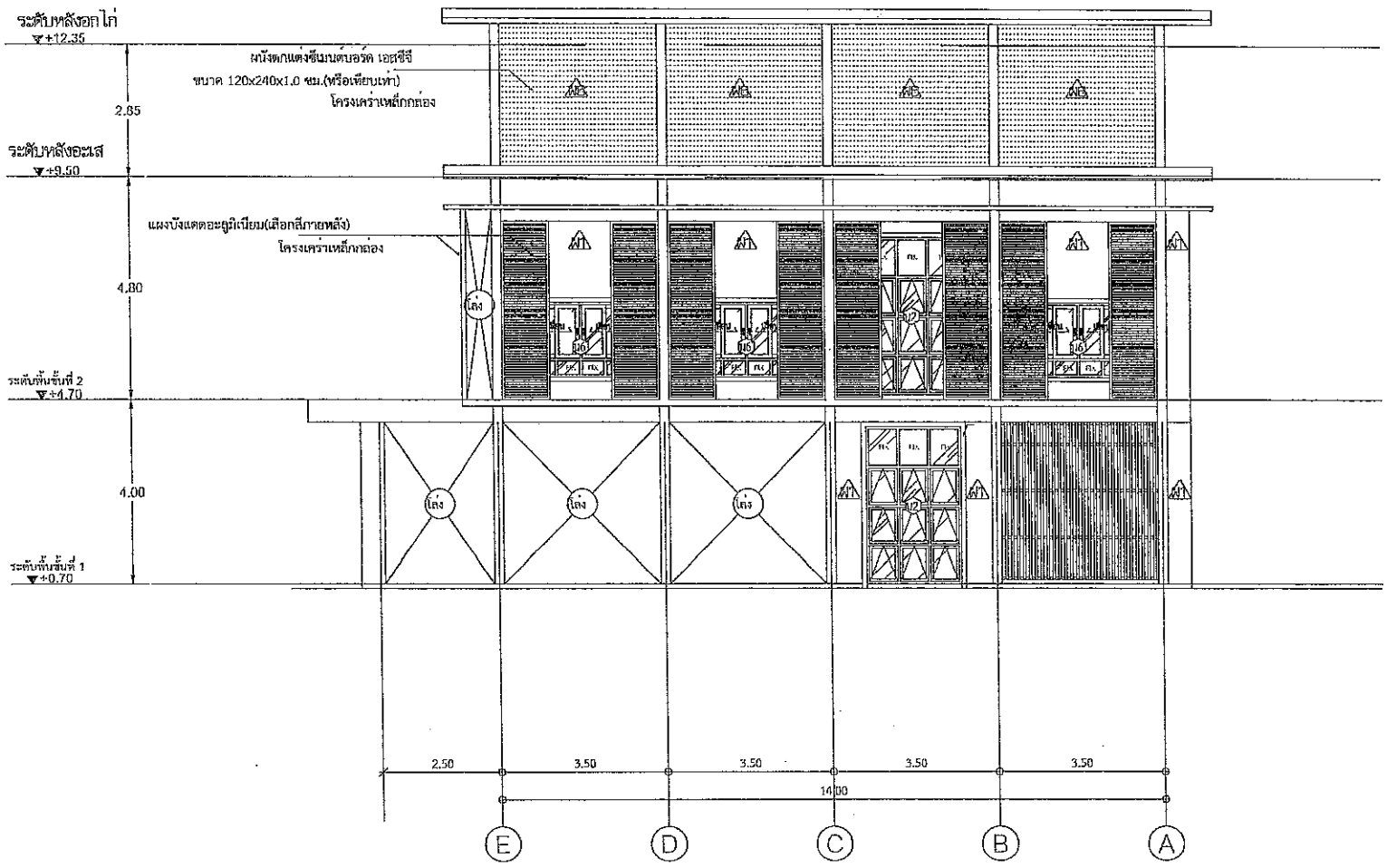

รูปด้าน 4

SCALE 1:100

กระทรวงการคลัง
สำนักงานสรรพากรพื้นที่สงขลา 2

โครงการก่อสร้างอาคารสำนักงาน
พร้อมสิ่งก่อสร้างประกอบ
สำนักงานสรรพากรพื้นที่สาขาหาดใหญ่ 1
อำเภอหาดใหญ่ จังหวัดสงขลา

เห็นชอบ
นายเจริญ ชูแก้ว
สรรพากรพื้นที่สงขลา 2

หัวหน้าคณะทำงาน
นายชนเดช สุวรรณ
นิติกรชำนาญการพิเศษ

สถาปนิก
นายพิทัษ์ จันทร์ชู
ว-สถ. 780

วิศวกร
นายภาคภูมิ ธนูศิลป์
สย. 13182

สำรวจ

เขียนแบบ

แสดงแบบ
รูปด้าน 4

มาตราส่วน	1:100
วันเดือนปี	
เลขที่แบบ	-
แผ่นที่ 10	จำนวนแผ่น 36

หมายเหตุ
REV.01 2569-03-10

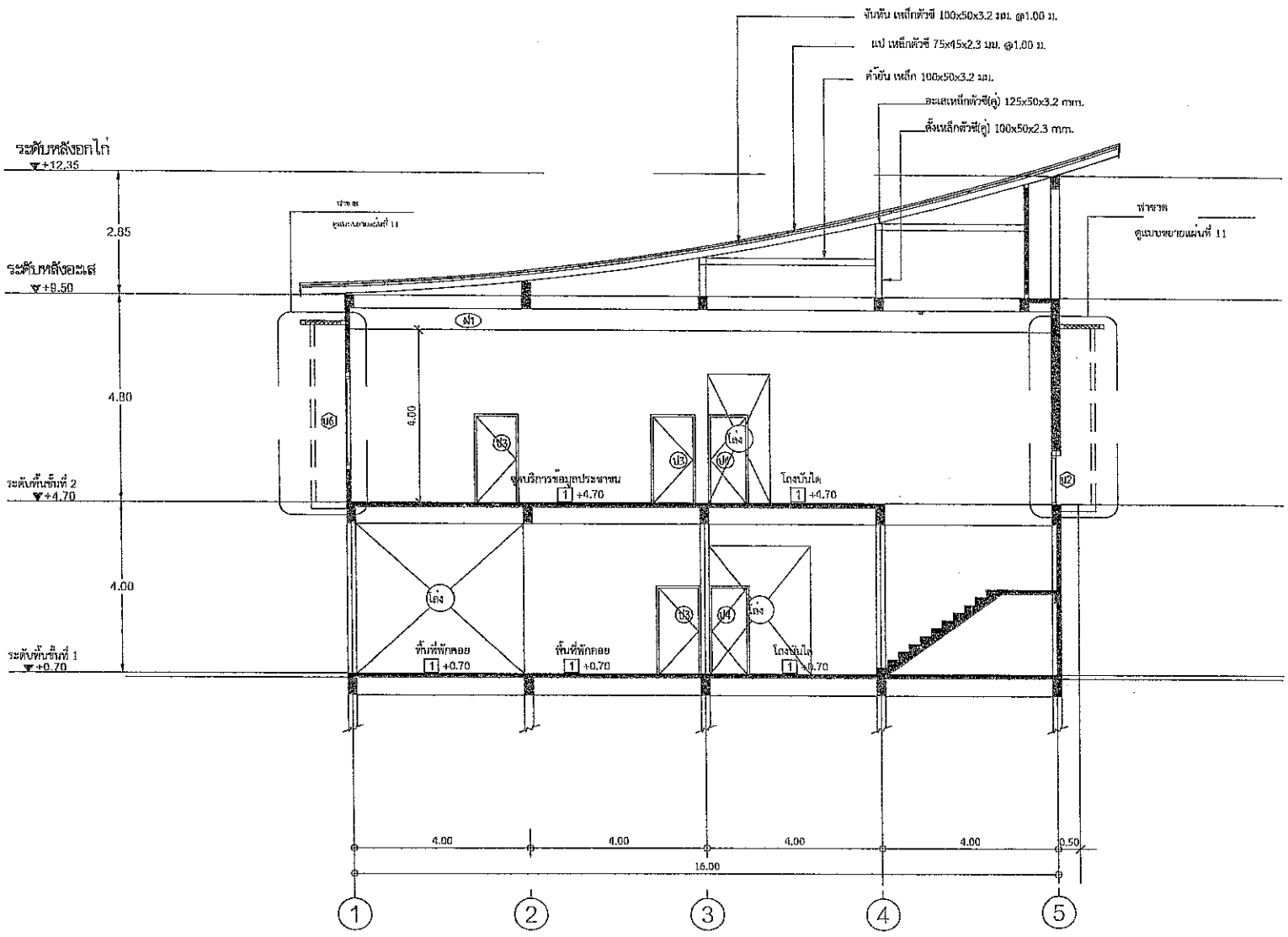

รูปตัด A

SCALE 1:100

กรมศิลปากร
สำนักงานสรรพากรพื้นที่สงขลา 2

โครงการก่อสร้างอาคารสำนักงาน
พร้อมสิ่งก่อสร้างประกอบ
สำนักงานสรรพากรพื้นที่สาขาหาดใหญ่ 1
อำเภอหาดใหญ่ จังหวัดสงขลา

เห็นชอบ
นายอวัช ชูแก้ว
สรรพากรพื้นที่สงขลา 2

หัวหน้าคณะทำงาน
นายธนเดช สุวรรณ
นิติกรชำนาญการพิเศษ

สถาปนิก
นายพิทัส จันทร์ชู
ว-สถ. 780

วิศวกร
นายภาคภูมิ ธนดิลป์
สน. 13182

ตำแหน่ง

เขียนแบบ

แสดงแบบ
รูปตัด A

มาตราส่วน 1:100
วันเดือนปี
เลขที่แบบ -
แผ่นที่ 11
จำนวนแผ่น 36
หมายเหตุ
REV.01 2569-03-19

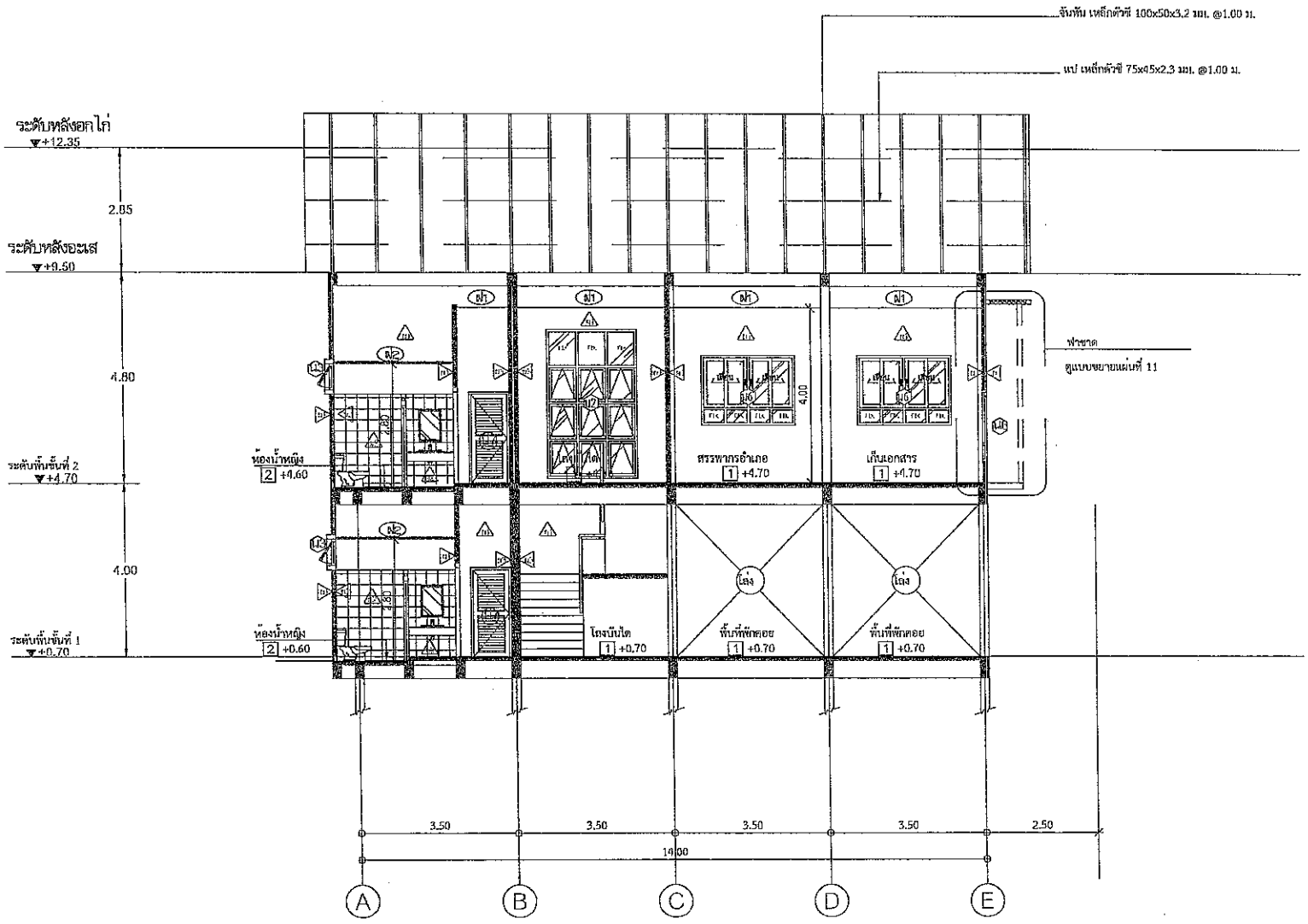

รูปตัด B

SCALE 1:100 OPTION 2

กรมสรรพากร
สำนักงานสรรพากรพื้นที่สงขลา 2

โครงการก่อสร้างอาคารสำนักงาน
พร้อมสิ่งก่อสร้างประกอบ
สำนักงานสรรพากรพื้นที่สาขาหาดใหญ่ 1
อำเภอหาดใหญ่ จังหวัดสงขลา

เห็นชอบ
นายอภิชัย ชูแก้ว
สรรพากรพื้นที่สงขลา 2

หัวหน้าคณะทำงาน
นายสนเสข สุวรรณ
จิตกรชำนาญการพิเศษ

สถาปนิก
นายพิทัศ จันทร์รู
ว-สถ. 780

วิศวกร
นายภานุภูมิ ธนูศิลป์
สย. 13182

สำรวจ

เขียนแบบ
-
-

แสดงแบบ
รูปตัด B

มาตราส่วน 1:100
วันเดือนปี
เลขที่แบบ -
แผ่นที่ 12
จำนวนแผ่น 36
หมายเหตุ
ฉบับ.01 2560-03-10

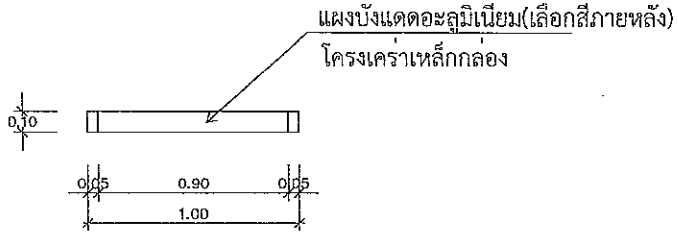

แปลนแผงบังแดด

SCALE 1:25 OPTION 2

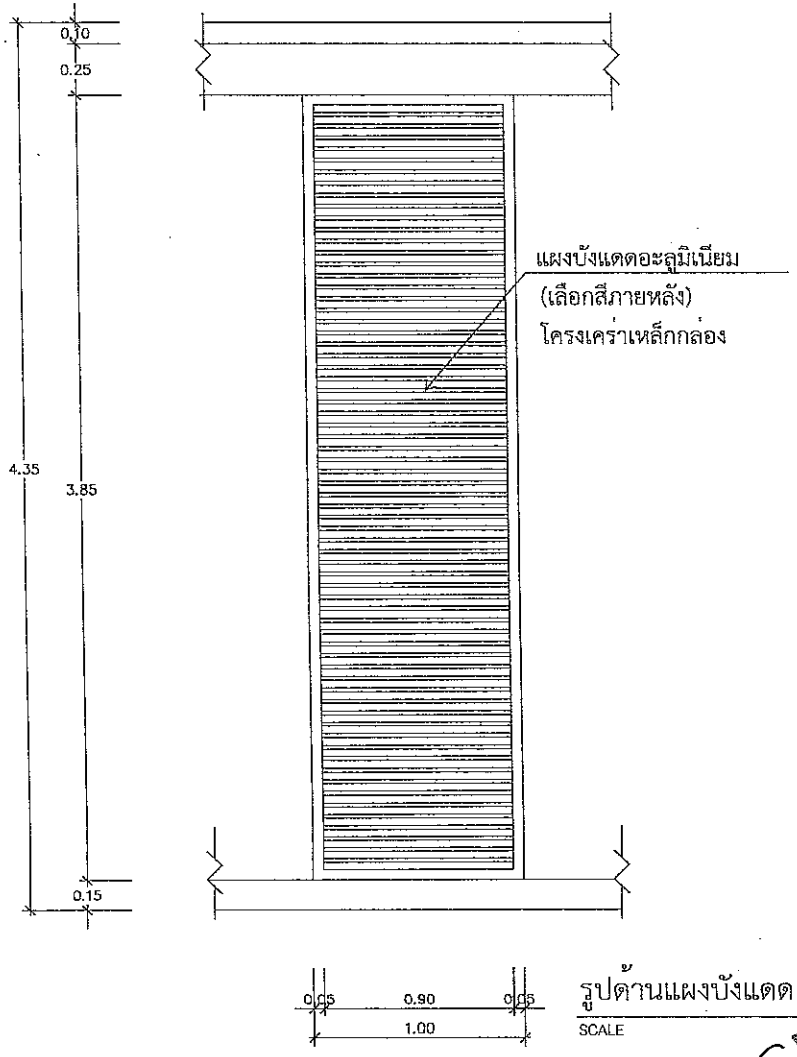

รูปด้านแผงบังแดด

SCALE 1:25

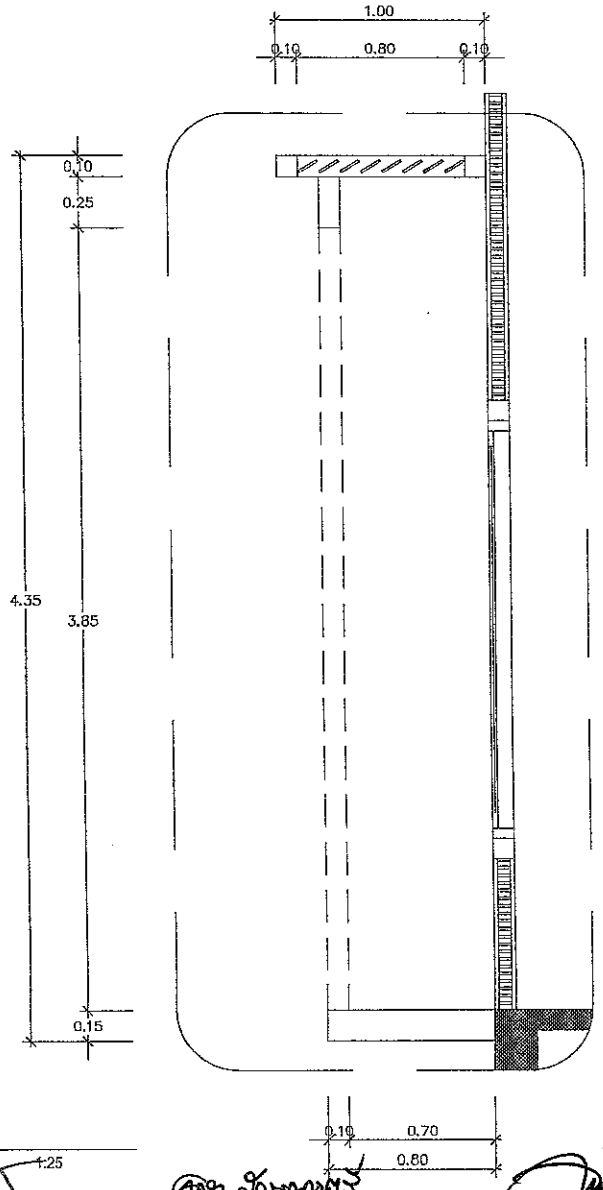

รูปตัดแผงบังแดด

SCALE 1:25

กรมสรรพากร
สำนักงานสรรพากรพื้นที่สงขลา 2

โครงการก่อสร้างอาคารสำนักงาน
พร้อมสิ่งก่อสร้างประกอบ
สำนักงานสรรพากรพื้นที่สรรพากรใหญ่ 1
อำเภอหาดใหญ่ จังหวัดสงขลา

เห็นชอบ

นายอรัช ชูแก้ว
สรรพากรพื้นที่สงขลา 2

หัวหน้าคณะทำงาน

นายธนเดช ตุมระขน
นิติกรชำนาญการพิเศษ

สถาปนิก

นายพิทัศ จันทร์รู
ว-สถ. 780

วิศวกร

นายภาคภูมิ ธนสิตย์
สย. 13182

ตำแหน่ง

เขียนแบบ

แสดงแบบ

แบบขยายแผงบังแดด

มาตราส่วน	1:25
วัน/เดือน/ปี	
เลขที่แบบ	-
แผ่นที่ 13	จำนวนแผ่น 36

หมายเหตุ
REV.01 2569-03-10

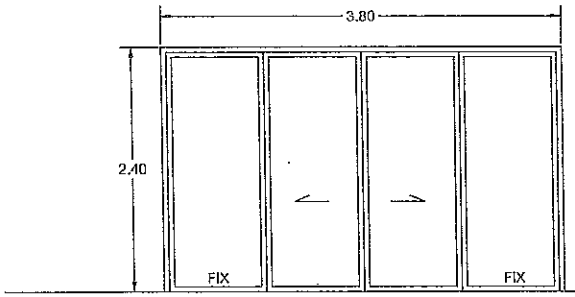

ป1

วงกบอลูมิเนียม2"x4" สีดำ หนา 1.8 มม.
ประตูบานเปิดอลูมิเนียม หนา 1.5 มม.
หน้าต่างติดตาย ลูกฟักกระจกใส หนา 8 มม.
กรอบบานอลูมิเนียมสีดำ หนา 1.2 มม.
พร้อมอุปกรณ์บานเปิดเลื่อนอัตโนมัติ
(นำเสนอรูปแบบก่อนดำเนินการ)

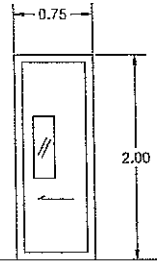

ป2

ประตูบานเลื่อน
โครงไม้เนื้อแข็งกรุลามิเนต (หรือ)
ประตูบานสำเร็จรูป

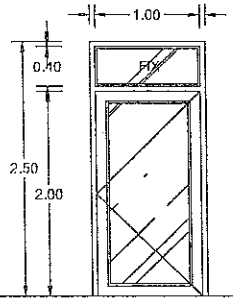

ป3

วงกบอลูมิเนียม 2"x4" สีดำ หนา 1.8 มม.
ประตูบานเปิดอลูมิเนียม หนา 1.5 มม.
หน้าต่างติดตาย ลูกฟักกระจกใส หนา 8 มม.
กรอบบานอลูมิเนียมสีดำ หนา 1.2 มม.
พร้อมอุปกรณ์บานเปิดครบชุด
(ตามแบบ)
ลูกฟักกระจกใส หนา 8 มม.

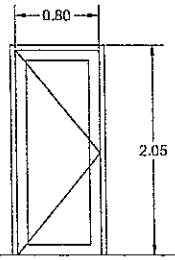

ป4

วงกบไม้เนื้อแข็ง 2"x4"
ประตูบานเปิดเดี่ยว
กรอบบานไม้อัดยาง
ลูกบิดไลหะชุบ
พร้อมอุปกรณ์บานเปิดครบชุด

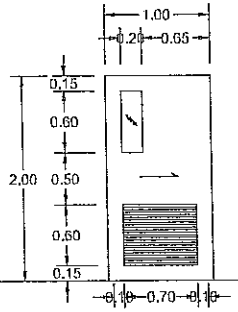

ป5

ประตูบานเลื่อนเดี่ยว
กรอบบานกระจกฝ้า หนา 6 มม.
บานประตูสำเร็จรูปพร้อมเกล็ดระบายอากาศ
อุปกรณ์ตามมาตรฐานการติดตั้ง

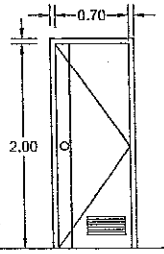

ป6

วงกบ UPVC.
กรอบบาน UPVC.
ลูกฟักเกล็ด UPVC.
พร้อมอุปกรณ์ครบชุด
(ตามแบบ)

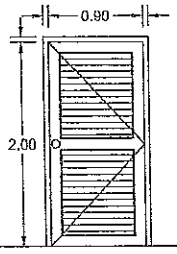

ป7

วงกบ UPVC.
กรอบบาน UPVC.
ลูกฟักเกล็ด UPVC.
พร้อมอุปกรณ์ครบชุด
(ตามแบบ)

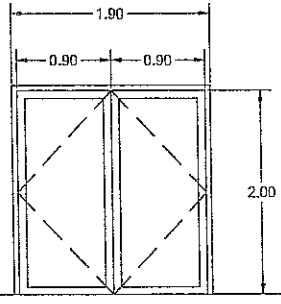

ป8

ประตูบานเปิดคู่
วงกบไม้เนื้อแข็ง 2"x4"
บานโครงไม้เนื้อแข็ง กรุไม้อัดยางปิดทับด้วยแผ่นลามิเนต
(เลือกสีภายหลัง)

แบบขยายประตู-หน้าต่าง
SCALE

กรมศิลปากร
สำนักงานสรรพากรพื้นที่สงขลา 2

โครงการก่อสร้างอาคารสำนักงาน
พร้อมสิ่งก่อสร้างประกอบ
สำนักงานสรรพากรพื้นที่สาขาหาดใหญ่ 1
อำเภอหาดใหญ่ จังหวัดสงขลา

เห็นชอบ
นายอภัย รูแก้ว
สรรพากรพื้นที่สงขลา 2

หัวหน้าคณะทำงาน
นายธนเดช สุวรรณ
ปลัดกระทรวงวัฒนธรรมพิเศษ

สถาปนิก
นายทิพพัฒ จันทร์รู
ว-สถ. 780

วิศวกร
นายภาคภูมิ ธนูศิลป์
ถย. 13182

คำชี้แจง

หมายเลขแบบ
-
-

แสดงแบบ
แบบขยายประตู-หน้าต่าง

มาตราส่วน	1:50
วัน/เดือน/ปี	
เลขที่แบบ	-
แผ่นที่ 14	จำนวนแผ่น 36

หมายเหตุ
REV.01 2569-03-10

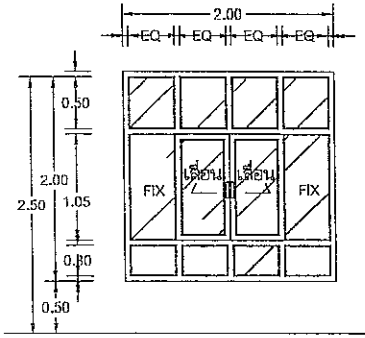

น1

วงกบอลูมิเนียม2"x4" สีดำ หนา 1.8 มม.
หน้าต่างบานเลื่อน ลูกฟักกระจกใส หนา 8 มม.
หน้าต่างติดตาย ลูกฟักกระจกใส หนา 8 มม.
พร้อมอุปกรณ์บานเลื่อนครบชุด

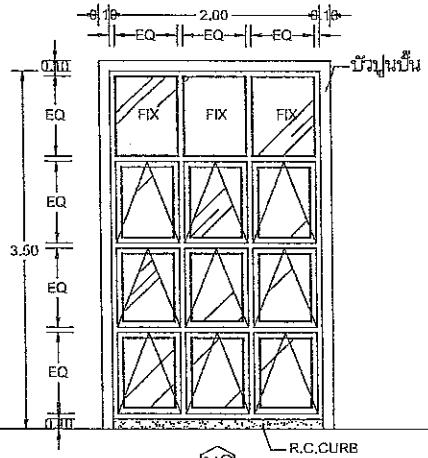

น2

วงกบอลูมิเนียม2"x4" สีดำ หนา 1.8 มม.
หน้าต่างบานกระทุ้ง ลูกฟักกระจกใส หนา 8 มม.
กรอบบานอลูมิเนียมสีดำ หนา 1.2 มม.
พร้อมอุปกรณ์บานเลื่อนครบชุด

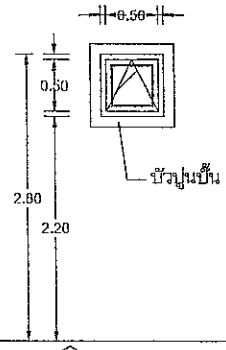

น3

วงกบอลูมิเนียม สีดำ หนา 1.8 มม.
หน้าต่างบานกระทุ้ง ลูกฟักกระจกฝ้า หนา 8 มม.
กรอบบานอลูมิเนียมสีดำ หนา 1.2 มม.
พร้อมอุปกรณ์บานกระทุ้งครบชุด
(ตามแบบ)

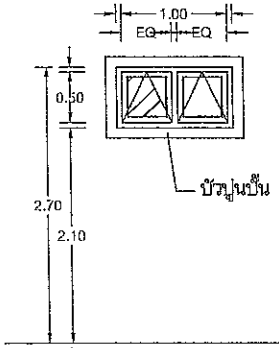

น4

วงกบอลูมิเนียม2"x4" สีดำ หนา 1.8 มม.
หน้าต่างบานกระทุ้ง ลูกฟักกระจกฝ้า หนา 8 มม.
กรอบบานอลูมิเนียมสีดำ หนา 1.2 มม.
พร้อมอุปกรณ์บานกระทุ้งครบชุด
(ตามแบบ)

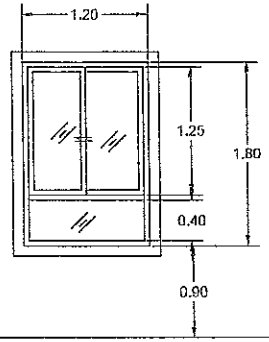

น5

วงกบอลูมิเนียม2"x4" สีดำ หนา 1.8 มม.
หน้าต่างบานเลื่อนสลับ ลูกฟักกระจกฝ้า หนา 8 มม.
กรอบบานอลูมิเนียมสีดำ หนา 1.2 มม.
พร้อมอุปกรณ์บานเลื่อนสลับครบชุด
(ตามแบบ)

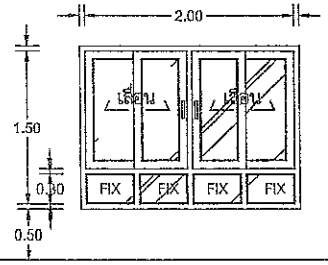

น6

วงกบอลูมิเนียม 2"x4" สีดำ หนา 1.8 มม.
บานเลื่อนกระจกใส หนา 8 มม.
ลูกฟักกระจกใส หนา 8 มม.
กรอบบานอลูมิเนียมสีดำ หนา 1.2 มม.
พร้อมอุปกรณ์บานเลื่อนครบชุด
(ตามแบบ)

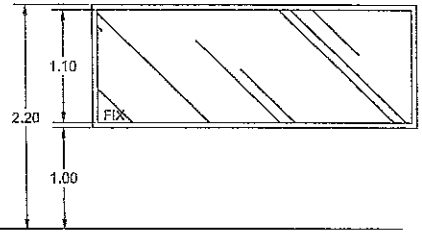

น7

วงกบอลูมิเนียม 2"x4" สีดำ หนา 1.8 มม.
บานติดตายกระจกใส หนา 8 มม.
พร้อมอุปกรณ์บานเลื่อนครบชุด
(ตามแบบ)

แบบขยายประตู-หน้าต่าง

SCALE 1:50

กรมสรรพากร
สำนักงานสรรพากรพื้นที่สงขลา 2

โครงการก่อสร้างอาคารสำนักงาน
พร้อมสิ่งก่อสร้างประกอบ
สำนักงานสรรพากรพื้นที่สาขาหาดใหญ่ 1
อำเภอหาดใหญ่ จังหวัดสงขลา

เห็นชอบ
นายชวัช ชูแก้ว
สรรพากรพื้นที่สงขลา 2

หัวหน้าคณะทำงาน
นายยนต์ชย ศุภวรรณ
นิติกรชำนาญการพิเศษ

สถาปนิก
นายพิพัฒ จันทรัฐ
ว-สถ. 780

วิศวกร
นายกาลภูมิ อนุศิลป์
สย. 19182

สำรวจ

เขียนแบบ

แสดงแบบ
แบบขยายประตู-หน้าต่าง

มาตราส่วน	1:50
วันเดือนปี	
เลขที่แบบ	-
แผ่นที่ 15	จำนวนแผ่น 35

หมายเหตุ
REV.01-2559-03-10

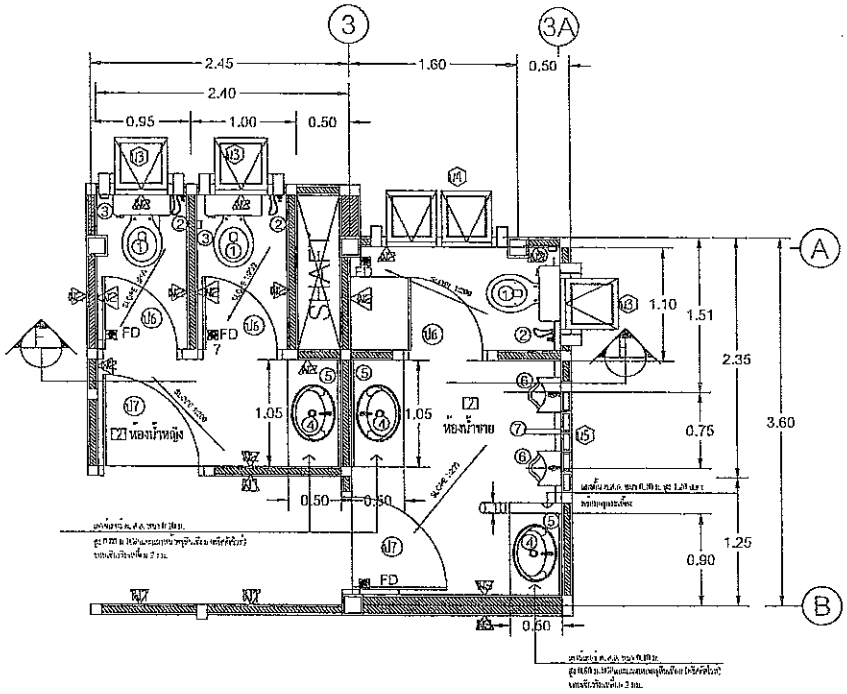

แบบขยายห้องน้ำ-ห้องส้วมชั้นที่ 1

SCALE 1:50

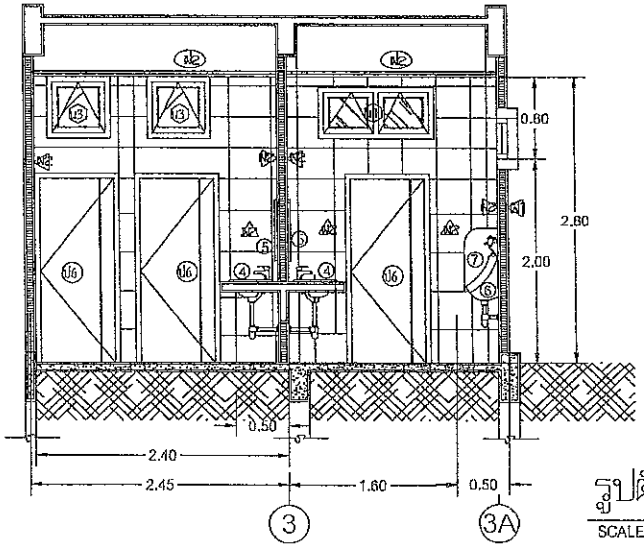

รูปตัด F - F

SCALE 1:50

รายการประกอบแบบสุขภัณฑ์

รายการสุขภัณฑ์		หมายเหตุ	
1	โถส้วมแบบนั่งราบ	พร้อมอุปกรณ์ครบชุด	
2	ชุดสายฉีดชำระพร้อมสต็อปวาล์ว เปิด-ปิด		
3	ที่ใส่กระดาษชำระ		
4	อ่างล้างหน้าแบบฝังเคาน์เตอร์+ก๊อกน้ำเดี่ยว	พร้อมอุปกรณ์ครบชุด	
4.1	อ่างล้างหน้าแบบติดลอย+ก๊อกน้ำเดี่ยว	พร้อมอุปกรณ์ครบชุด	
5	กระจกเงา		
6	โถปัสสาวะชาย	พร้อมอุปกรณ์ครบชุด	
7	แผงกั้นโถปัสสาวะชาย		
FD.	ตะแกรงน้ำทิ้งสแตนเลส		
ชุดสุขภัณฑ์ ใช้ของ COTTO ,KARAT, American Standard หรือเทียบเท่า (นำเสนอรูปแบบก่อนทำเนินการติดตั้ง)			

กรมเศรษฐกิจ
สำนักงานสรรพากรพื้นที่สงขลา 2

โครงการก่อสร้างอาคารสำนักงาน
พร้อมสิ่งก่อสร้างประกอบ
สำนักงานสรรพากรพื้นที่สาขาหาดใหญ่ 1
อำเภอหาดใหญ่ จังหวัดสงขลา

เห็นชอบ

นายยาชัย ชูแก้ว
สรรพากรพื้นที่สงขลา 2

หัวหน้าคณะทำงาน

นายธนเดช ศุภระณ
นิติกรชำนาญการพิเศษ

สถาปนิก

นายทีทัศน์ จันทร์ชู
ว-สถ. 780

วิศวกร

นายภานุภูมิ ธนูสิงห์
สย. 13182

เจ้าของ

เขียนแบบ

แสดงแบบ

แบบขยายห้องน้ำ-ห้องส้วมชั้นที่ 1

มาตราส่วน

วันเดือนปี

เลขที่แบบ -

แผ่นที่	จำนวนแผ่น
16	36

หมายเหตุ
REV.01 2569-03-10

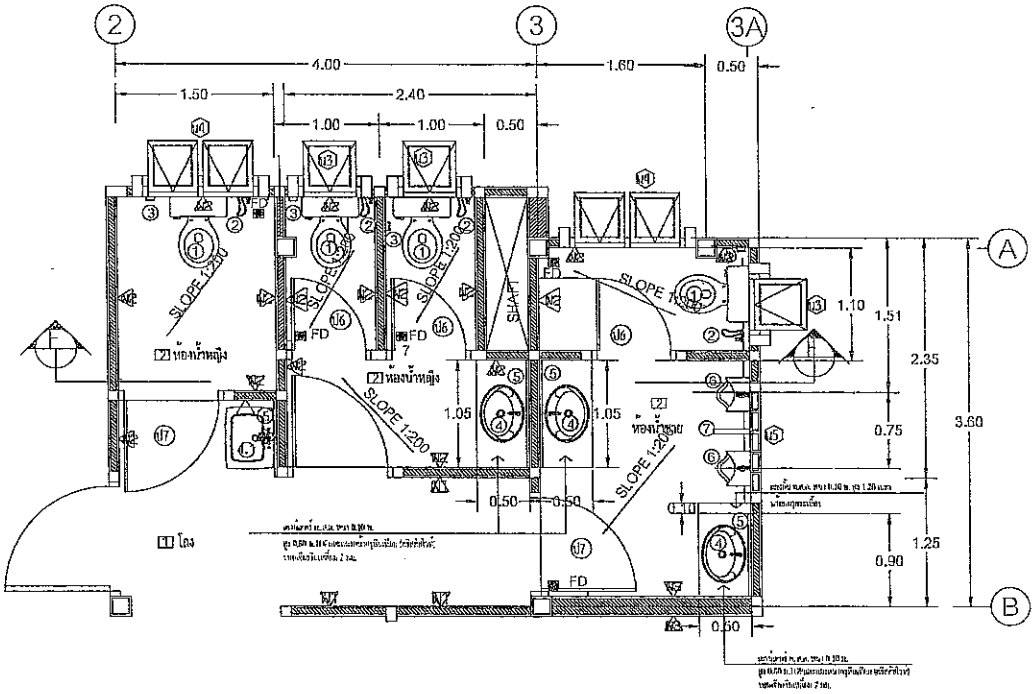

แบบขยายห้องน้ำ-ห้องส้วมชั้นที่ 2

SCALE 1:50

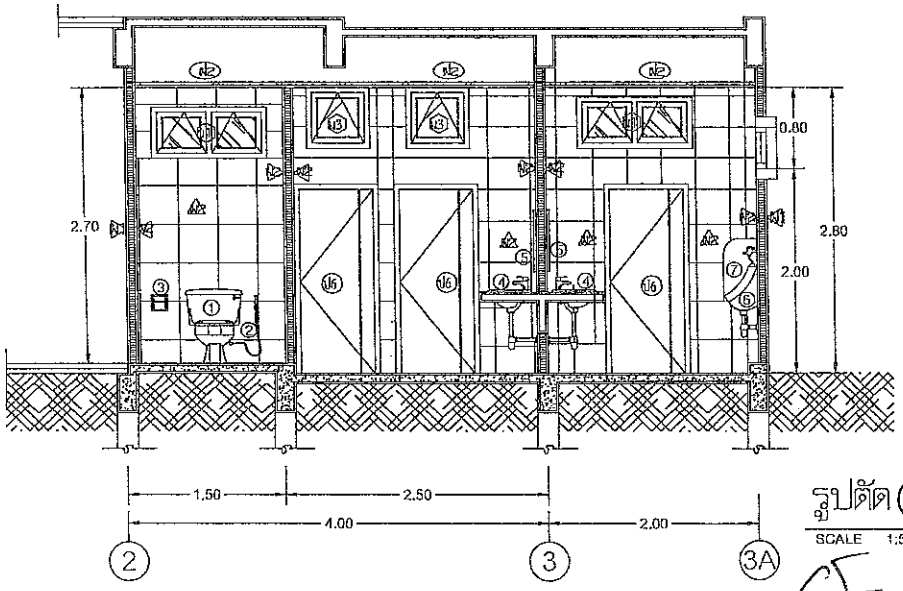

รายการประกอบแบบสุขภัณฑ์

	รายการสุขภัณฑ์	หมายเหตุ	
①	โถส้วมแบบนั่งราบ	พร้อมอุปกรณ์ครบชุด	
②	ชุดสายฉีดชำระพร้อมสต็อปวาล์ว เปิด-ปิด		
③	ที่ใส่กระดาษชำระ		
④	อ่างล้างหน้าแบบฝังเคาน์เตอร์+ก๊อกน้ำเดี่ยว	พร้อมอุปกรณ์ครบชุด	
④.1	อ่างล้างหน้าแบบติดลอย+ก๊อกน้ำเดี่ยว	พร้อมอุปกรณ์ครบชุด	
⑤	กระจกเงา		
⑥	โถปัสสาวะชาย	พร้อมอุปกรณ์ครบชุด	
⑦	แผงกั้นโถปัสสาวะชาย		
FD.	ตะแกรงน้ำทิ้งสแตนเลส		

สุขภัณฑ์ ใช้ของ COTTO ,KARAT, American Standard หรือเทียบเท่า (นำเสนอรูปแบบก่อนดำเนินการติดตั้ง)

รูปตัด F - F

SCALE 1:50

กรมสรรพากร
สำนักงานสรรพากรพื้นที่จังหวัดสงขลา 2

โครงการก่อสร้างอาคารสำนักงาน
พร้อมสิ่งก่อสร้างประกอบ
สำนักงานสรรพากรพื้นที่สรรพากรใหญ่ 1
อำเภอหาดใหญ่ จังหวัดสงขลา

เห็นชอบ
นายกชัช ขูแก้ว
สรรพากรพื้นที่จังหวัดสงขลา 2

หัวหน้าคณะทำงาน
นายธงเดช ทุวรรณ
นิติกรชำนาญการพิเศษ

เจ้าของโครงการ
นายกิตติศัก จันทร์รัง
ว-สถ. 780

วิศวกร
นายภาคภูมิ ธนุศิลป์
สย. 13182

สำรวจ

เขียนแบบ

แสดงแบบ
แบบขยายห้องน้ำ-ห้องส้วมชั้นที่ 2

มาตราส่วน 1:50
วันเดือนปี
เลขที่แบบ -
แผ่นที่ 17
จำนวนแผ่น 36

หมายเหตุ
REV.01 2560-03-10

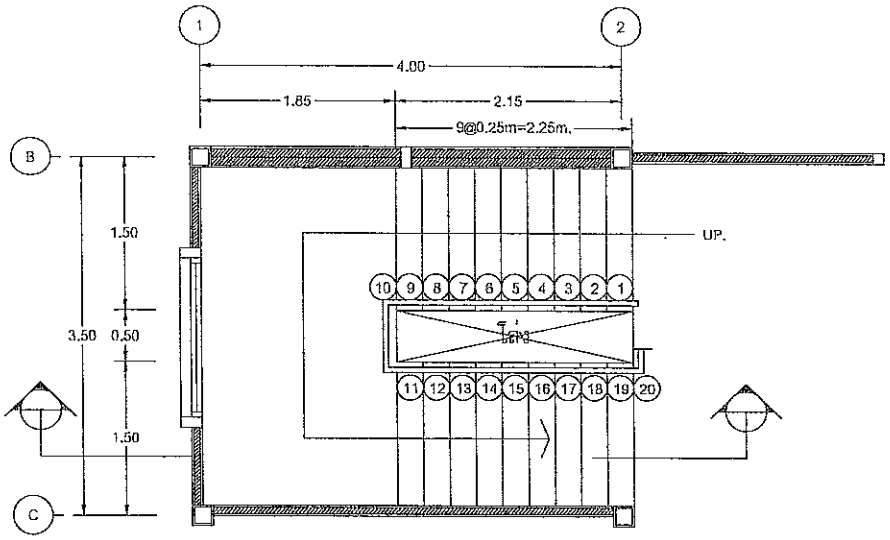

ขยายแปลนบันได

SCALE 1:50

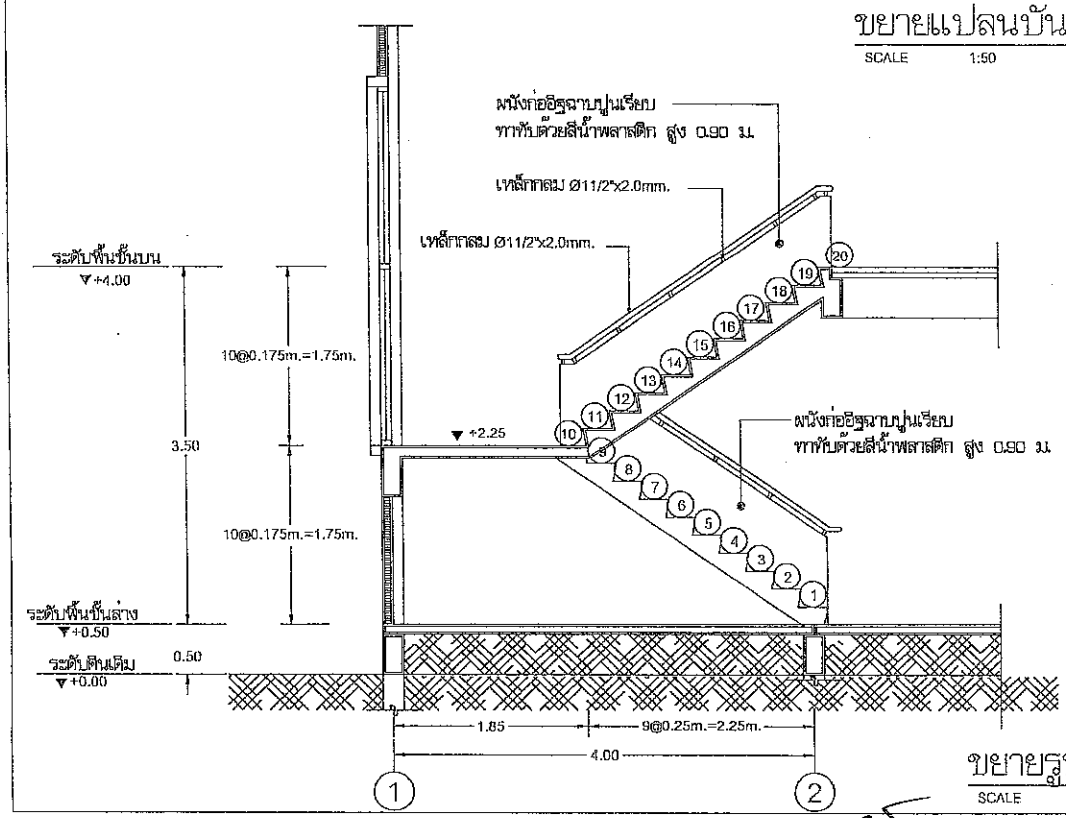

ขยายรูปตัดขยายบันได

SCALE 1:50

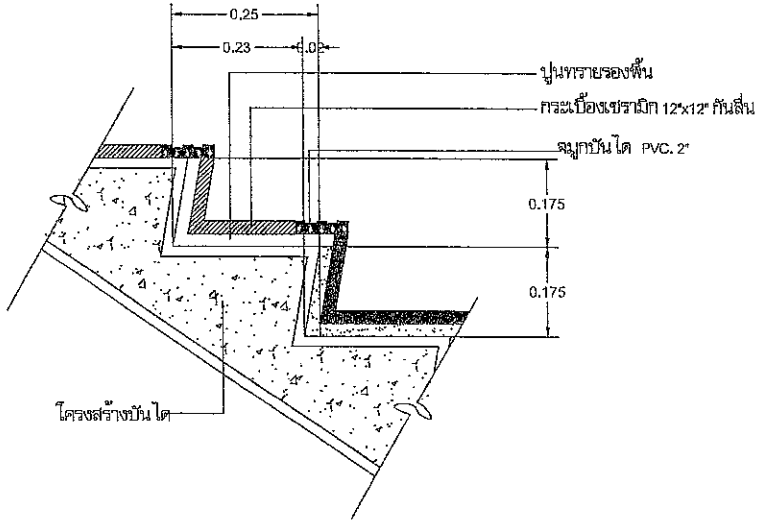

แบบขยายจมูกบันได

SCALE 1:10

กรมเจรจาการค้า
สำนักงานเจรจาการค้าที่ส่งออก 2

โครงการก่อสร้างอาคารสำนักงาน
พร้อมสิ่งก่อสร้างประกอบ
สำนักงานเจรจาการค้าที่สำนักงานใหญ่ 1
ห้างอาคารใหญ่ จังหวัดสระบุรี

เห็นชอบ
นายวิชัย ฐูแก้ว
เจรจาการค้าที่ส่งออก 2

หัวหน้าคณะทำงาน
นายธนเดช ทุวรรณ
นิติกรชำนาญการพิเศษ

สถาปนิก
นายศิทัส จันทร์ฐ
ว-หก. 780

วิศวกร
นายภาคภูมิ ธนสิทธิ์
สอ. 13182

สำรวจ

เขียนแบบ

แสดงแบบ
แบบขยายบันได

มาตราส่วน 1:50
วันที่ศึกษา
เลขที่แบบ -
แผ่นที่ 18
จำนวนแผ่น 36
หมายเหตุ
REV.01 2569-03-10

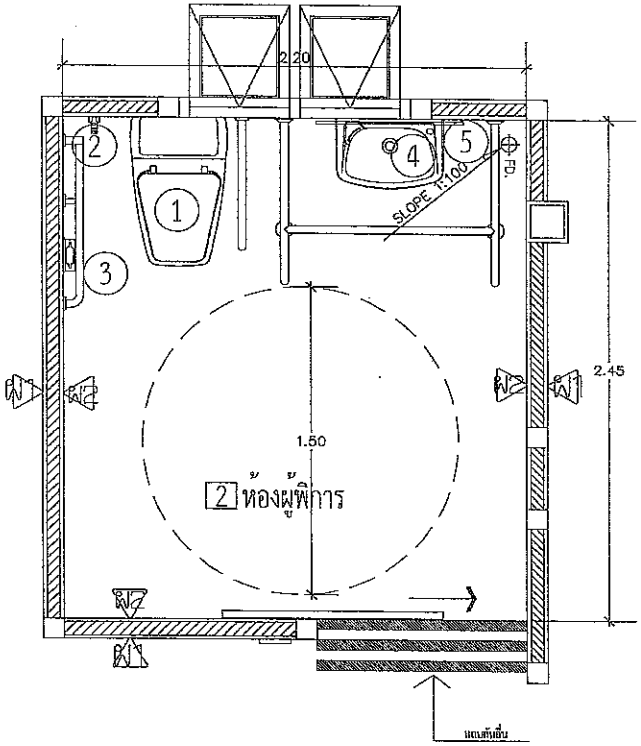

แปลน

มาตราส่วน 1 : 25

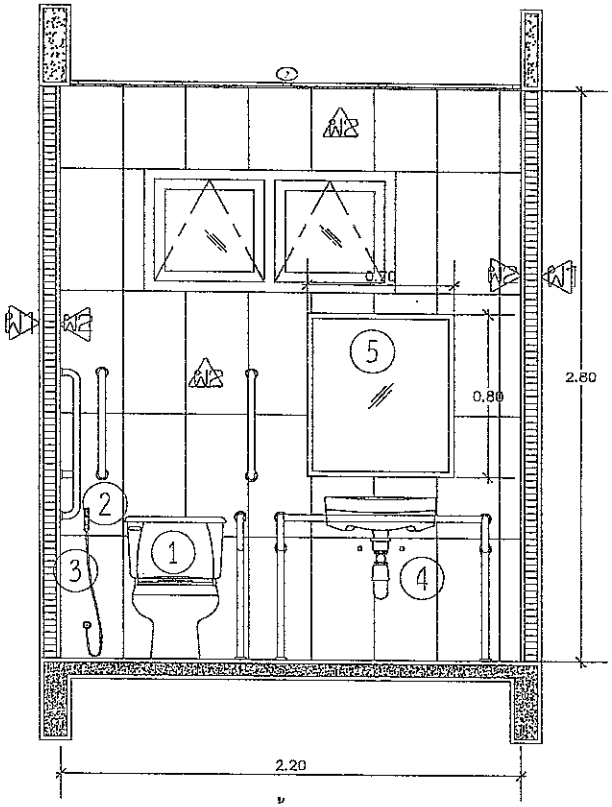

รูปด้าน

มาตราส่วน 1 : 25

รายการประกอบแบบสุขภัณฑ์

รายการสุขภัณฑ์		หมายเหตุ	
1	โถส้วมแบบนั่งราบ	พร้อมอุปกรณ์ครบชุด	
2	ชุดสายฉีดชำระพร้อมสต็อปวาล์ว เปิด-ปิด		
3	ที่ใส่กระดาษชำระ		
4	อ่างล้างหน้าแบบฝังเคาน์เตอร์-ก๊อกน้ำเดี่ยว	พร้อมอุปกรณ์ครบชุด	
4.1	อ่างล้างหน้าแบบติดลอย+ก๊อกน้ำเดี่ยว	พร้อมอุปกรณ์ครบชุด	
5	กระจกเงา		
6	โถปัสสาวะชาย	พร้อมอุปกรณ์ครบชุด	
7	แผงกั้นโถปัสสาวะชาย		
FD.	ตะแกรงน้ำทิ้งสแตนเลส		

สุขภัณฑ์ ใช้ของ COTTO ,KARAT, American Standard หรือเทียบเท่า (น้ำเงินหรือแบบเดียวกันกับการติดตั้ง)

กรมพระธารณ
สำนักงานชลประทานที่ตั้งขอบ 2

โครงการก่อสร้างอาคารสำนักงาน
พร้อมสิ่งก่อสร้างประกอบ
สำนักงานชลประทานที่ตั้งขอบ 1
อำเภอเมืองใหญ่ จังหวัดตั้งขอบ

เห็นชอบ
นายชวัช ขุนแก้ว
สรรพากรที่ตั้งขอบ 2

หัวหน้าคณะทำงาน
นายธนเดช ชูรรจน
นิติกรชำนาญการพิเศษ

สถาปนิก
นายพิทัย จันทร์ขู
ว-สถ. 780

วิศวกร
นายภาคภูมิ ธนูศิลป์
สย. 13162

ตำแหน่ง

เขียนแบบ

แสดงแบบ
แบบขยายห้องน้ำผู้พิการ

มาตราส่วน 1:25
วันเดือนปี
เลขที่แบบ -
แผ่นที่ 19
จำนวนแผ่น 36
หมายเหตุ
REV.01 2569-03-10

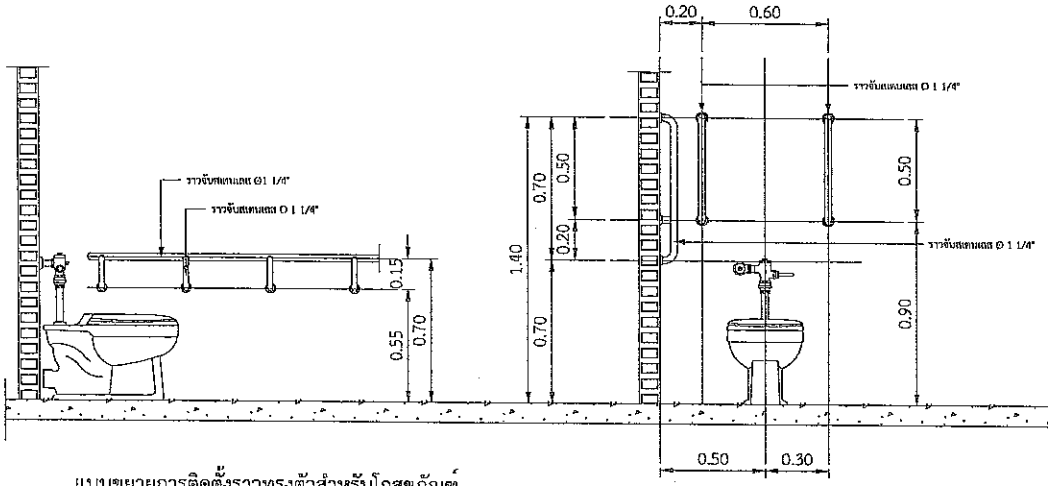

แบบขยายการติดตั้งราวทรงตัวสำหรับโถสุขภัณฑ์

SCALE 1 : 25

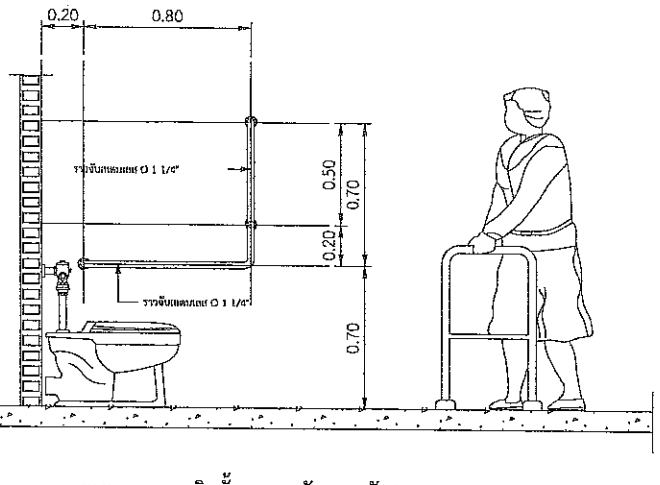

แบบขยายการติดตั้งราวทรงตัว แบบตัว L

SCALE 1 : 25

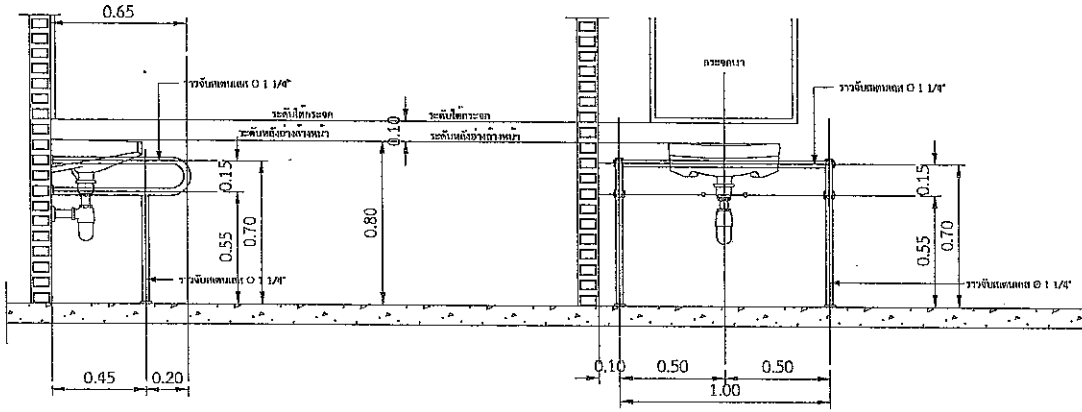

แบบขยายการติดตั้งราวทรงตัวสำหรับอ่างล้างหน้า

SCALE 1 : 25

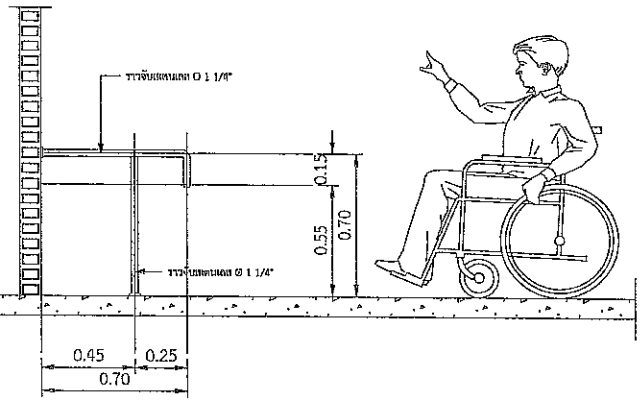

แบบขยายการติดตั้งราวทรงตัวแบบตัว T

SCALE 1 : 25

แบบขยายมาตรฐานการติดตั้งราวทรงตัวในห้องน้ำคนพิการ

กรมสรรพากร

สำนักงานสรรพากรพื้นที่สงขลา 2

โครงการก่อสร้างอาคารสำนักงาน
พร้อมสิ่งก่อสร้างประกอบ
สำนักงานสรรพากรพื้นที่สาขาบางใหญ่ 1
อำเภอหาดใหญ่ จังหวัดสงขลา

เห็นชอบ

นายสวัช ชูแก้ว
สรรพากรพื้นที่สงขลา 2

หัวหน้าคณะทำงาน

นายอนนต์ ชูวรรณ
นิติกรชำนาญการพิเศษ

สถาปนิก

นายศิพัฒ จันทร์รู
ว-สถ. 700

วิศวกร

นายภาคภูมิ ธนูศิลป์
ผ.ว. 13182

ตำรวจ

เขียนแบบ

แสดงแบบ

แบบมาตรฐานการติดตั้ง

มาตราส่วน

วันเดือนปี

เอกสารแบบ -

แผ่นที่	จำนวนแผ่น
20	36

หมายเหตุ

REV.01 2569-03-10

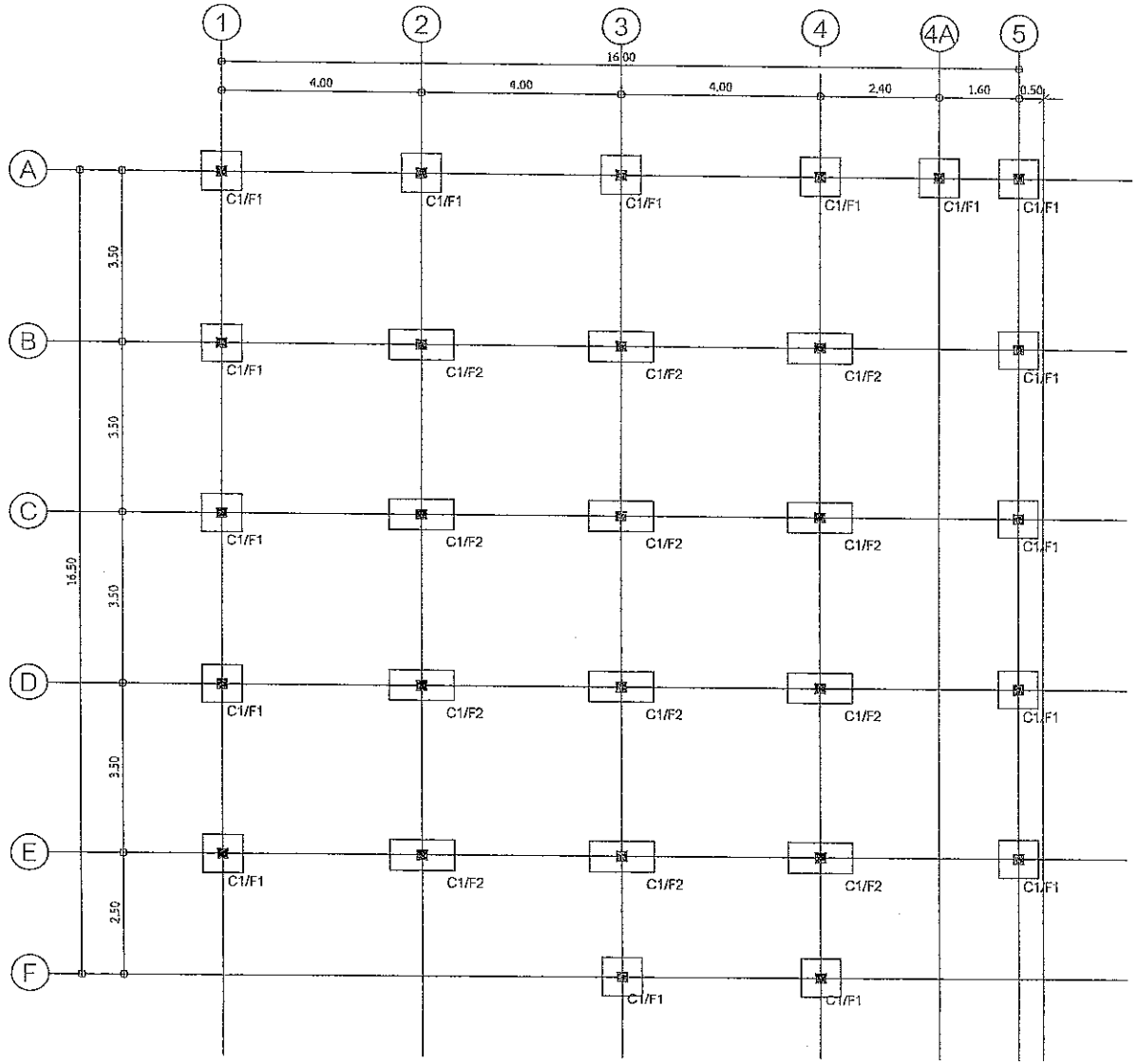

แปลนฐานราก ตอม่อ

SCALE 1 : 100

รายการประกอบแบบโครงสร้าง

ให้ใช้ มยธ. 101-106 เป็นรายการประกอบแบบและมีรายการเฉพาะแบบดังนี้

1. คอนกรีต ให้ใช้ ค3.
2. เหล็กเสริมคอนกรีต
   - 2.1 ขนาด Ø 6 มม. และ Ø 9 มม. ให้ใช้เหล็กเส้นกลม SR-24
   - 2.1 ขนาดตั้งแต่ Ø 12 มม. ขึ้นไปให้ใช้เหล็กข้ออ้อย SD-40
3. เหล็กรูปพรรณ
   - 3.1 ใช้เหล็กที่มีคุณสมบัติเป็นไปตามมาตรฐาน ASTM-A36 หรือเทียบเท่า (Fy ไม่น้อยกว่า 2,400 กก./ตร.ซม.)
   - 3.2 การเชื่อมต่อเหล็กให้ทำการต่อเชื่อมด้วยไฟฟ้า (ARC WELDING) โดยรอบทุกจุด และรอยเชื่อมจะต้องมีความแข็งแรงไม่น้อยกว่าเหล็กรูปพรรณที่นำมาต่อกัน
   - 3.3 เหล็กที่นำมาใช้จะต้องปราศจากสนิมทุบ ไม่บิดงอหรือเสียรูป
   - 3.4 ให้ทาสีกันสนิมประเภท LEAD OXIDE อย่างน้อย 2 ชั้น ก่อนทาสีจริง
4. เสาเข็มให้ใช้เสาเข็มคอนกรีตอัดแรง ซึ่งมีคุณสมบัติดังนี้
   - 4.1 มีขนาดไม่น้อยกว่า Ø0.26x0.26 เมตร (ความยาวของเสาเข็มกำหนดจากผลการเจาะสำรวจดิน)
   - 4.2 สามารถรับน้ำหนักบรรทุกปลอดภัยได้ไม่น้อยกว่า 25 ตัน/ต้น
5. ก่อนที่จะดำเนินการก่อสร้างฐานรากจะต้องทำการทดสอบชั้นดิน โดยวิธี STANDARD PENETRATION TEST เพื่อให้วิศวกรผู้ออกแบบตรวจสอบก่อนจึงต่อยดำเนินการก่อสร้าง

กรมสรรพากร
สำนักงานสรรพากรพื้นที่สงขลา 2

โครงการก่อสร้างอาคารที่ทำการ
พร้อมสิ่งก่อสร้างประกอบ
สำนักงานสรรพากรพื้นที่สาขาหาดใหญ่ 1
อำเภอหาดใหญ่ จังหวัดสงขลา

เห็นชอบ
นายสวัช ชูแก้ว
สรรพากรพื้นที่สงขลา 2

หัวหน้าคณะทำงาน
นายนนทพล สุวรรณ
นิติกรชำนาญการพิเศษ

สถาปนิก
นายพิทัศ จันทร์ชู
ว-สถ. 780

วิศวกร
นายภาคภูมิ ธนูสิทธิ์
สย. 13182

ตำแหน่ง

เขียนแบบ

แสดงแบบ
แปลนฐานราก ตอม่อ

มาตราส่วน 1:100

วันเดือนปี

เลขที่แบบ -

แผ่นที่	จำนวนแผ่น
21	36

หมายเหตุ
REV.01 2569-03-10

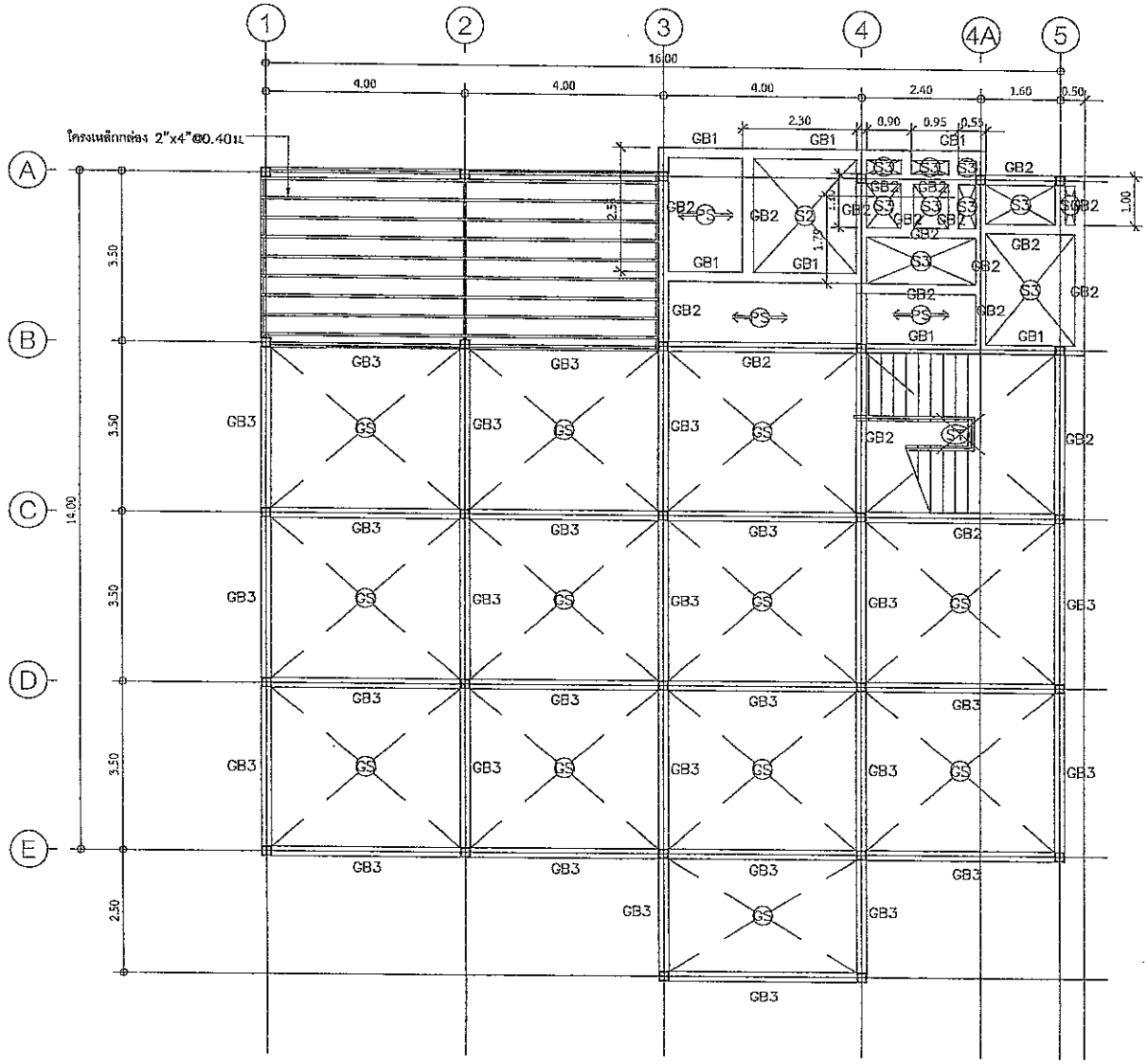

กรมสรรพากร
สำนักงานสรรพากรพื้นที่สงขลา 2

โครงการก่อสร้างอาคารสำนักงาน
พร้อมสิ่งก่อสร้างประกอบ
สำนักงานสรรพากรพื้นที่สาขาหาดใหญ่ 1
ตำบลหาดใหญ่ จังหวัดสงขลา

เห็นชอบ
นายเจริญ ขูแก้ว
สรรพากรพื้นที่สงขลา 2

หัวหน้าคณะทำงาน
นายธนเดช ลูกรวณ
นิติกรชำนาญการพิเศษ

สถาปนิก
นายทัศณ จันทร์ชู
ว-สถ. 780

วิศวกร
นายภาคภูมิ ตนุศิลป์
สย. 13182

คำชี้แจง

เขียนแบบ

แสดงแบบ
แปลนคาน-พื้นชั้นที่ 1

มาตราส่วน 1:100
วันเดือนปี
เลขที่แบบ -
แผ่นที่ 22
จำนวนแผ่น 36
หมายเหตุ
REV.01 2569-03-10

แปลนคาน-พื้นชั้นที่ 1
มาตราส่วน 1:100

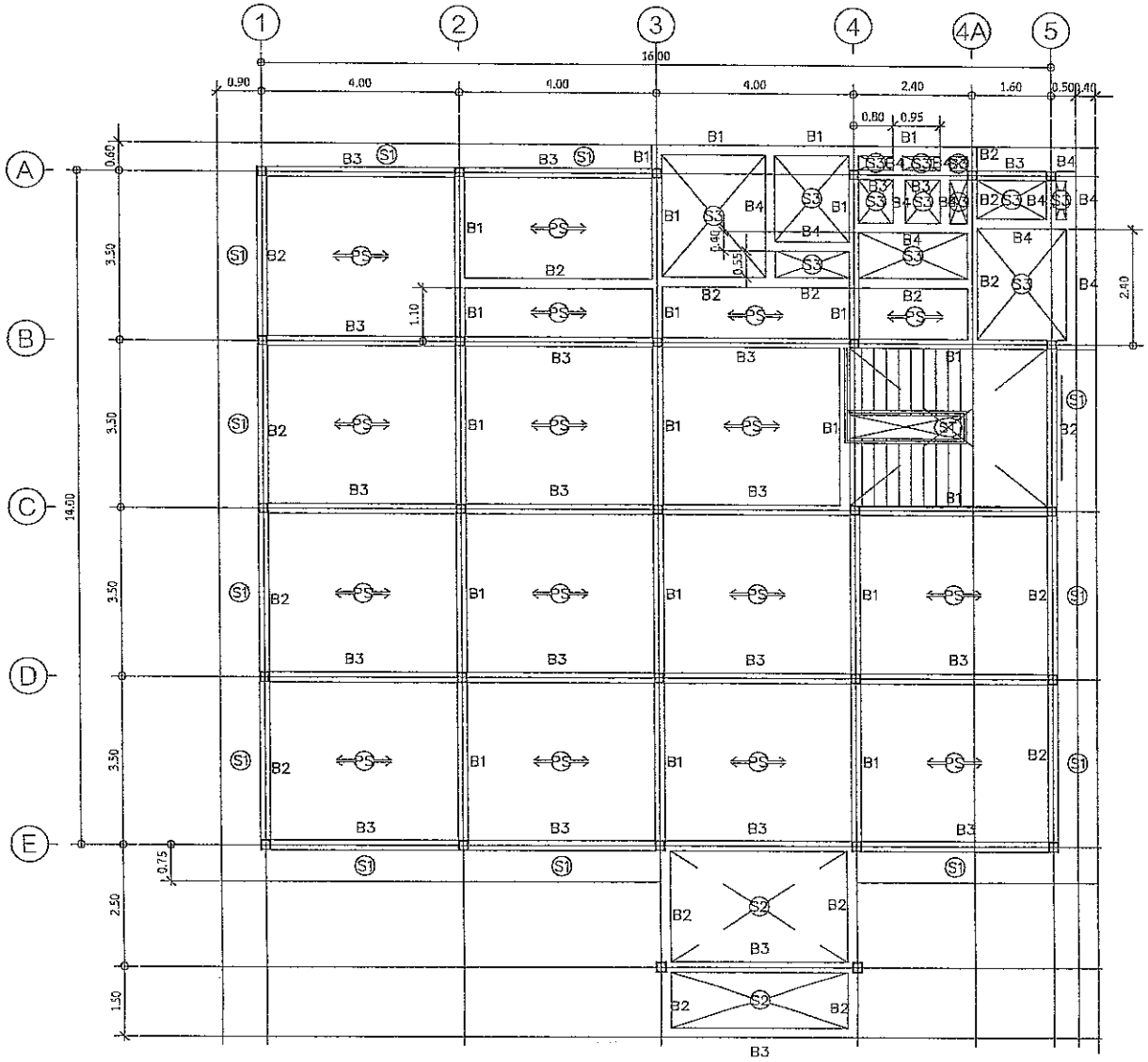

แปลนคาน-พื้นชั้นที่ 2

มาตราส่วน 1:100

กรมสรรพากร
สำนักงานสรรพากรพื้นที่สงขลา 2

โครงการก่อสร้างอาคารสำนักงาน
พร้อมสิ่งก่อสร้างประกอบ
สำนักงานสรรพากรพื้นที่สาขาหาดใหญ่ 1
อำเภอหาดใหญ่ จังหวัดสงขลา

เห็นชอบ
นายชวัช ขูแก้ว
สรรพากรพื้นที่สงขลา 2

หัวหน้าคณะทำงาน
นายณเดช สุวรรณ
นิติกรชำนาญการพิเศษ

สถาปนิก
นายทิพิล จันทร์ขู
ว-สถ. 780

วิศวกร
นายภาคภูมิ ธนูสิงห์
สย. 13182

ตำรวจ

เขียนแบบ

แสดงแบบ
แปลนคาน-พื้นชั้นที่ 2

มาตราส่วน 1:100
วันเดือนปี
เลขที่แบบ
แผ่นที่ 23
จำนวนแผ่น 36
หมายเหตุ
REV.01 2569-03-10

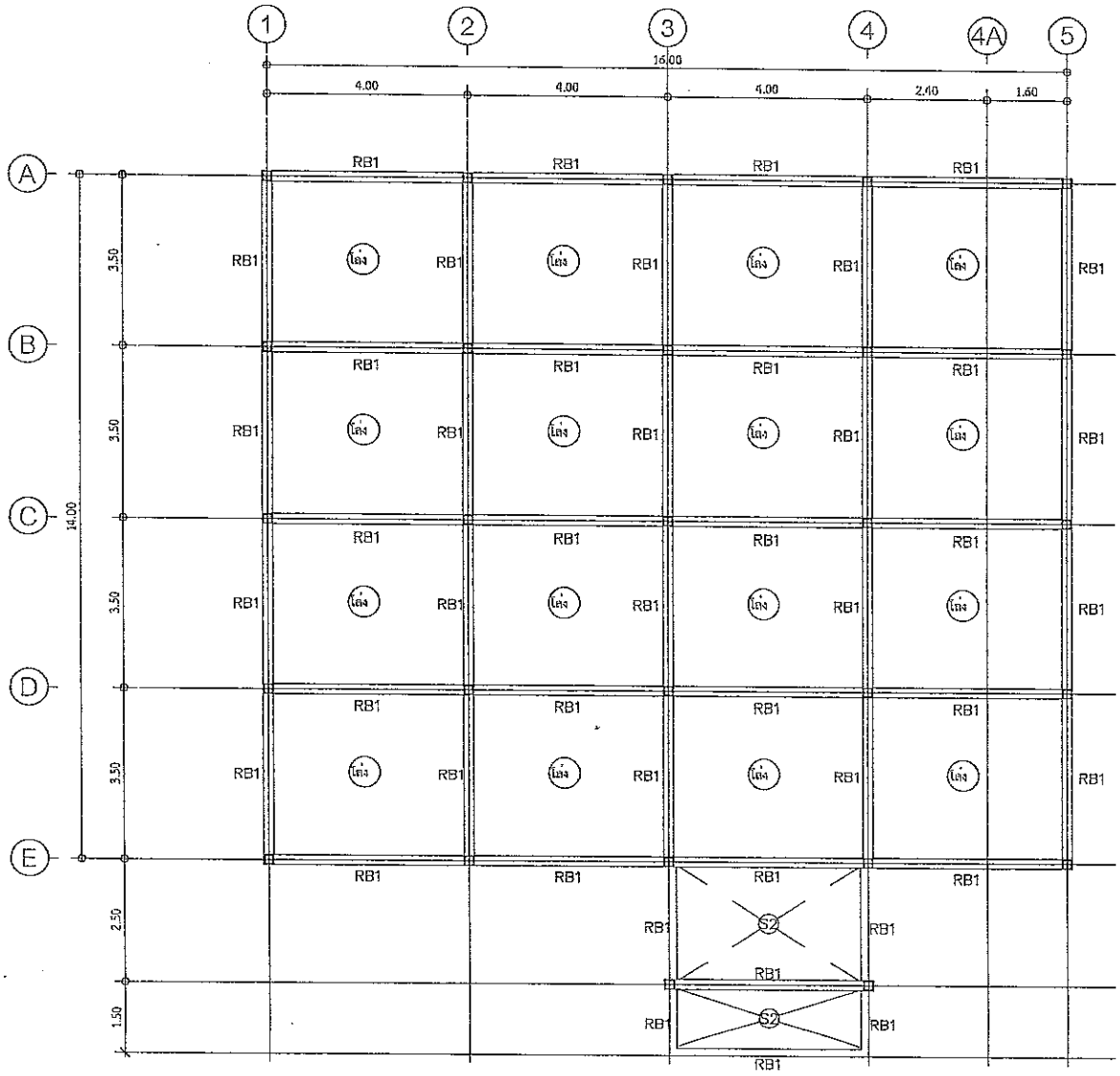

กรมสรรพากร
สำนักงานสรรพากรพื้นที่สงขลา 2

โครงการก่อสร้างอาคารสำนักงาน
พร้อมสิ่งก่อสร้างประกอบ
สำนักงานสรรพากรพื้นที่สาขาหาดใหญ่ 1
อำเภอหาดใหญ่ จังหวัดสงขลา

เห็นชอบ

นายชวัช ชูแก้ว
สรรพากรพื้นที่สงขลา 2

หัวหน้าคณะทำงาน

นายอนนต์ สุวรรณ
นิติกรชำนาญการพิเศษ

ตรวจปริก

นายทิพัส จันทรัฐ
2-สถ. 788

วิศวกร

นายภาคภูมิ ธนูสิงห์
สย. 13102

สำรวจ

เขียนแบบ

แสดงแบบ

แปลนลานหลังคา

มาตราส่วน	1:100
วันเดือนปี	
เลขที่แบบ	-
แผ่นที่ 24	จำนวนแผ่น 36

หมายเหตุ
REV.01 2569-03-10

แปลนลานหลังคา
มาตราส่วน 1:100

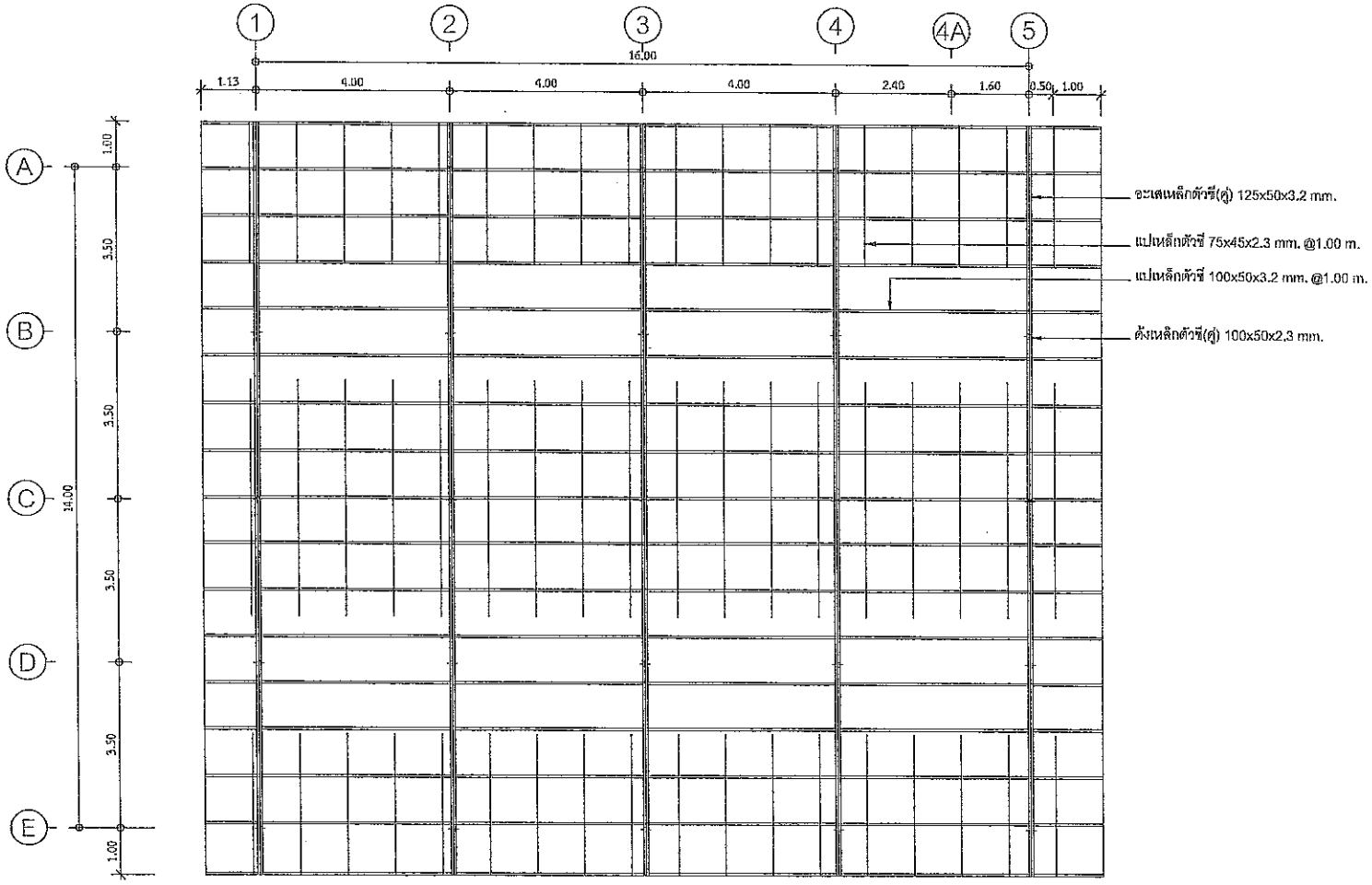

แปลนโครงหลังคา

มาตราส่วน 1:100

กรมสรรพากร
สำนักงานสรรพากรพื้นที่สงขลา 2

โครงการปรับปรุงอาคารสำนักงาน
พร้อมสิ่งก่อสร้างประกอบ
สำนักงานสรรพากรพื้นที่สาขาหาดใหญ่ 1
อำเภอหาดใหญ่ จังหวัดสงขลา

เห็นชอบ

นายชวิน ชูหนัง
สรรพากรพื้นที่สงขลา 2

หัวหน้าคณะทำงาน

นายชนเดช สุวรรณ
นิติกรชำนาญการพิเศษ

ออกแบบ

นายพิทัศ จันทร์ฤ
2-80, 780

วิศวกร

นายภาคภูมิ ธนูสิงห์
สย. 13182

สำรวจ

เขียนแบบ

แสดงแบบ

แปลนโครงหลังคา

มาตราส่วน	1:100
วันเดือนปี	
เลขที่แบบ	-
แผ่นที่ 25	จำนวนแผ่น 30

หมายเหตุ
REV.01 2569-03-10

แบบขยายการเสริมเหล็กฐานราก
มาตราส่วน 1:25

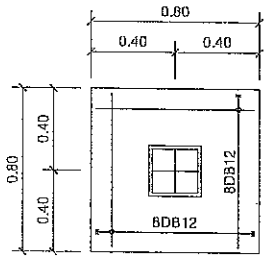

แปลนการเสริมเหล็ก F1

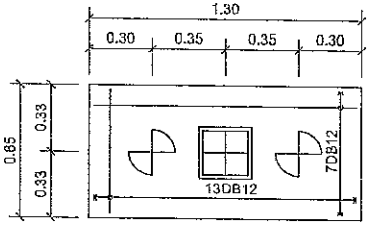

แปลนการเสริมเหล็ก F2

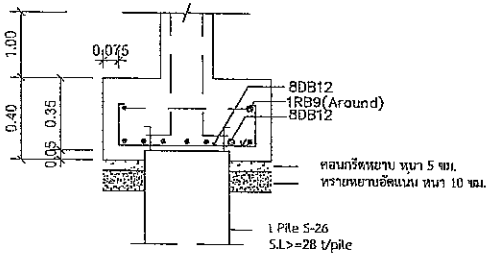

รูปตัดการเสริมเหล็ก F1

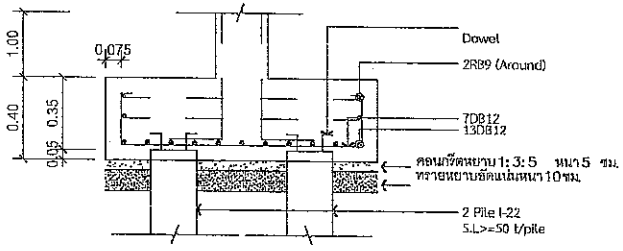

แบบขยายการเสริมเหล็กเสา
มาตราส่วน 1:20

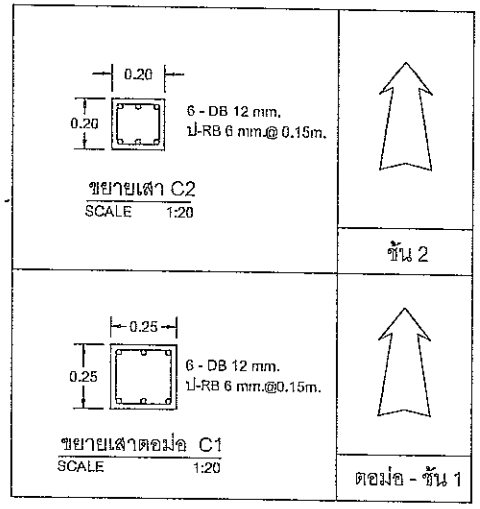

กรมสรรพากร
สำนักงานสรรพากรพื้นที่สงขลา 2

โครงการก่อสร้างอาคารสำนักงาน
พร้อมสิ่งก่อสร้างประกอบ
สำนักงานสรรพากรพื้นที่สาขาหาดใหญ่ 1
อำเภอหาดใหญ่ จังหวัดสงขลา

เห็นชอบ
นายชรัช ชูแก้ว
สรรพากรพื้นที่สงขลา 2

หัวหน้าคณะทำงาน
นายธนเดช สุวรรณ
นิติกรชำนาญการพิเศษ

ออกแบบ
นายพิทัศน์ จันทร์ชู
ว-สถ. 780

วิศวกร
นายภาคภูมิ ธนูศิลป์
สย. 13182

ตรวจ

เขียนแบบ

แสดงแบบ
แบบขยายโครงสร้างฐานราก, เสา

มาตราส่วน

วันเดือนปี

เลขที่แบบ -

แผ่นที่	จำนวนแผ่น
26	36

หมายเหตุ
REV.01 2569-03-10

แบบขยายการเสริมเหล็กคาน

มาตราส่วน 1:20

(Middle) 0.20 × 0.40 3-DB12 มม. ป-RB6 @ 0.15ม. +2-DB12 มม. 3-DB12 มม. GB1	(Support) 0.20 × 0.40 3-DB12 มม. +2-DB12 มม. ป-RB6 @ 0.15ม. 3-DB12 มม. GB1	(Middle) 0.25 × 0.50 2-DB12+1-DB16 มม. ป-RB6 @ 0.15ม. 2-DB12+1-DB16 มม. B3	(Support) 0.25 × 0.50 2-DB12+1-DB16 มม. ป-RB6 @ 0.175ม. 2-DB12+1-DB16 มม. B3
(Middle) 0.20 × 0.40 3-DB12 มม. ป-RB6 @ 0.15ม. 3-DB12 มม. GB2	(Support) 0.20 × 0.40 3-DB12 มม. ป-RB6 @ 0.15ม. 3-DB12 มม. GB2	(Middle) 0.20 × 0.40 3-DB12 มม. ป-RB6 @ 0.15ม. 3-DB12 มม. B4	(Support) 0.20 × 0.40 3-DB12 มม. ป-RB6 @ 0.15ม. 3-DB12 มม. B4
(Middle) 0.20 × 0.40 2-DB12 มม. 2-DB12 มม. ป-RB6 @ 0.15ม. 2-DB12 มม. 2-DB12 มม. GB3	(Support) 0.20 × 0.40 2-DB12 มม. 2-DB12 มม. ป-RB6 @ 0.15ม. 2-DB12 มม. 2-DB12 มม. GB3	0.20 × 0.40 3-DB12 มม. ป-RB6 @ 0.15ม. 3-DB12 มม. RB1	0.20 × 0.40 3-DB12 มม. ป-RB6 @ 0.15ม. 3-DB12 มม. RB1
(Middle) 0.25 × 0.50 3-DB12 มม. ป-RB6 @ 0.15ม. +2-DB16 มม. 3-DB12 มม. B1	(Support) 0.25 × 0.50 3-DB12 มม. +2-DB16 มม. ป-RB6 @ 0.15ม. 3-DB12 มม. B1		
(Middle) 0.25 × 0.50 3-DB12 มม. ป-RB6 @ 0.175ม. +2-DB12 มม. 3-DB12 มม. B2	(Support) 0.25 × 0.50 3-DB12 มม. +2-DB12 มม. ป-RB6 @ 0.175ม. 3-DB12 มม. B2		

กรมส่งกำลังบำรุงทหารบก

สำนักงานสรรพาวุธทหารบกที่ลงขอบ 2

โครงการก่อสร้างอาคารสำนักงาน
พร้อมถังน้ำก่อสร้างประกอบ
สำนักงานสรรพาวุธทหารบกที่ลาดหลาดไทยปู 1
อำเภอหลาดไทยปู จังหวัดลงขอบ

เห็นชอบ

นายชวิน ชูแก้ว
สรรพาวุธทหารบกที่ลงขอบ 2

หัวหน้าคณะทำงาน

นายยนต์ชย ชูวรรณ
นิติกรชำนาญการพิเศษ

เสนาโครง

นายพิชัย จันทร์ขู่
ว-สถ. 780

วิศวกร

นายภาคภูมิ ธนูศิลป์
สย. 13182

ตำแหน่ง

เขียนแบบ

แสดงแบบ

แบบขยายโครงสร้างคาน

มาตราส่วน

วันเสร็จสมบูรณ์

เลขที่แบบ -

แผ่นที่	จำนวนแผ่น
27	30

หมายเหตุ

REV.01 2569-03-10

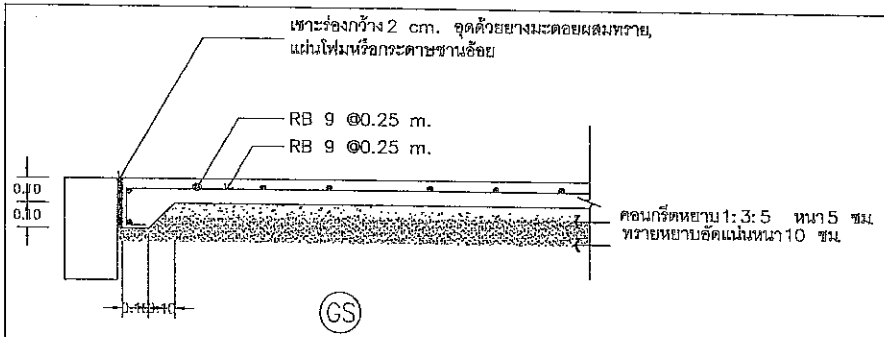

GS

Ground Slab

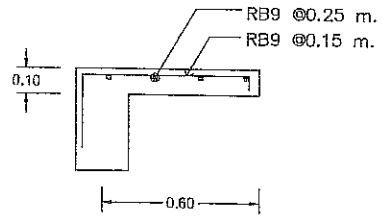

S1

Short Span (******)

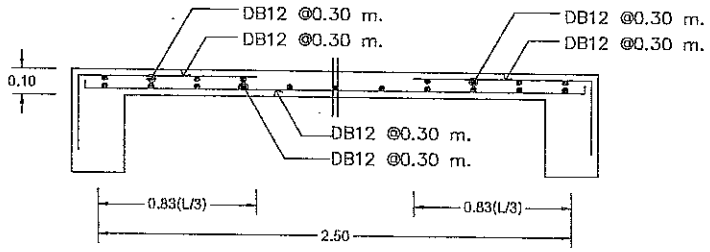

S2

Short Span (***)

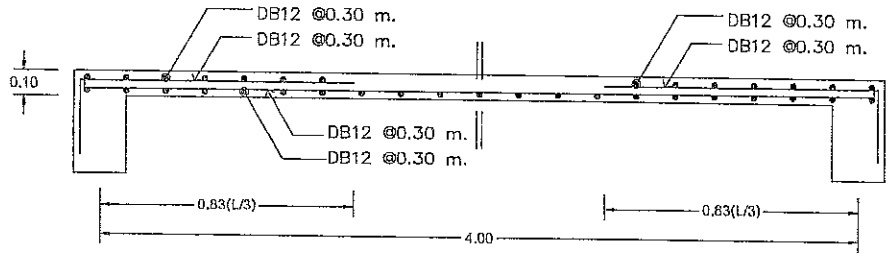

S2

Long Span (****)

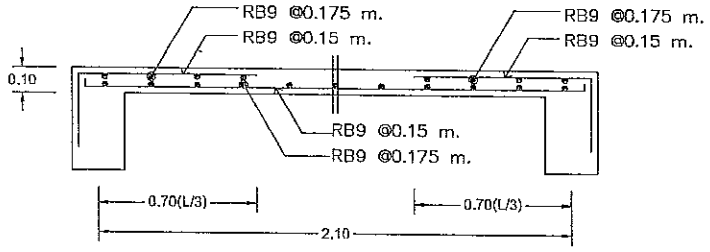

S3

Short Span (***)

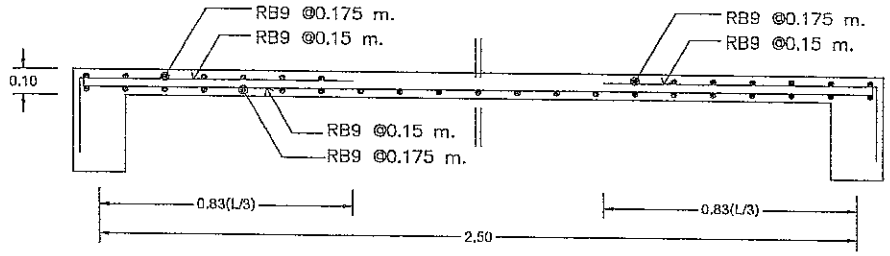

S3

Long Span (****)

แบบขยายการเสริมเหล็กพื้น

SCALE 1 : 20

กรมสรรพากร
สำนักงานสรรพากรพื้นที่ลงขลา 2

โครงการก่อสร้างอาคารสำนักงาน
พร้อมสิ่งก่อสร้างประกอบ
สำนักงานสรรพากรพื้นที่สาขาหาดใหญ่ 1
อำเภอหาดใหญ่ จังหวัดสงขลา

เห็นชอบ
นายอรัช ชูแก้ว
สรรพากรพื้นที่สงขลา 2

หัวหน้าคณะทำงาน
นายธนเดช สุวรรณ
วิศวกรชำนาญการพิเศษ

สถาปนิก
นายพิทัศน์ จันทร์ชู
ว-สถ. 780

วิศวกร
นายภาคภูมิ ธนูศิลป์
สถ. 13182

ตำแหน่ง

เขียนแบบ

แสดงแบบ
แบบขยายโครงสร้างพื้น

มาตราส่วน

วันเดือนปี

เลขที่แบบ -

แผ่นที่	จำนวนแผ่น
28	36

หมายเหตุ
REV.01 2569-03-10

แบบขยายการเสริมเหล็กบันได

มาตราส่วน 1:20

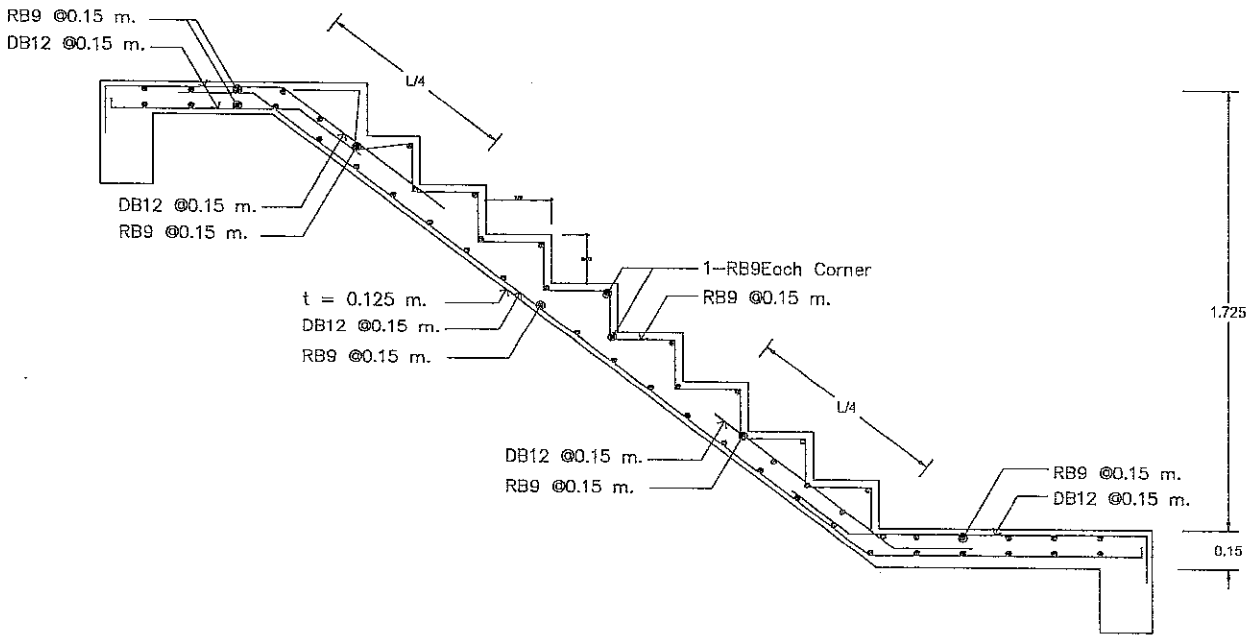

กรมสรรพากร
สำนักงานสรรพากรพื้นที่สงขลา 2

โครงการก่อสร้างอาคารสำนักงาน
พร้อมสิ่งก่อสร้างประกอบ
สำนักงานสรรพากรพื้นที่สาขาหาดใหญ่ 1
อำเภอหาดใหญ่ จังหวัดสงขลา

เห็นชอบ

นายธวัช ชูแก้ว
สรรพากรพื้นที่สงขลา 2

หัวหน้าคณะทำงาน

นายชมเดช สุวรรณ
นิติกรชำนาญการพิเศษ

ตรวจปริก

นายทัชชัย จันทร์รู
ว-สถ. 780

วิศวกร

นายภาคภูมิ ชนิลิญ
สถ. 13182

คำนวณ

เขียนแบบ

แสดงแบบ

แบบขยายการเสริมเหล็กบันได

มาตราส่วน

วันเดือนปี

เลขที่แบบ -

แผ่นที่	จำนวนแผ่น
29	35

หมายเหตุ
REV.01 2569-03-10

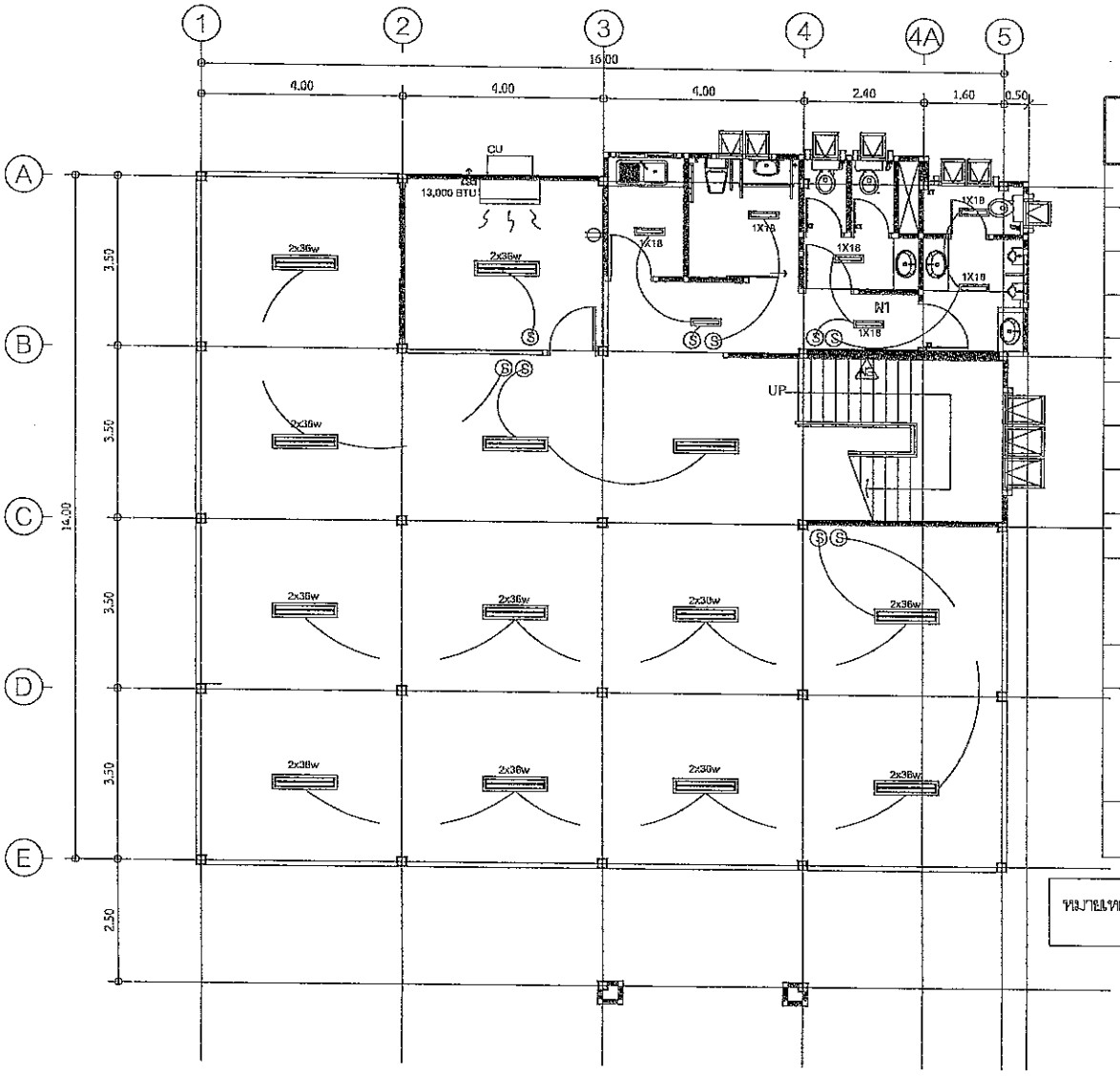

สัญลักษณ์	รายการประกอบแบบไฟฟ้า
S	สวิทไฟฟ้าทางเดียวแบบลอยตัว
	โคมไฟฟ้าหลอดฟลูออเรสเซนต์ 1x18W
	โคมไฟฟ้าหลอดฟลูออเรสเซนต์ 1x36W
	โคมไฟฟ้าหลอดฟลูออเรสเซนต์ 2x36W
LC	ตู้ควบคุมไฟ้า (LOAD CENTER) 24 ช่อง
	ปลั๊ก 2P+E แบบลอยตัว
	สายไฟฟ้าNYY ยี่ห้อบางกอก หรือ ยาซากิ หรือเทียบเท่า เดินลอย
C	ถังดับเพลิงเคมี 15 ปอนด์ ชนิด "2B"
	ไฟฟ้าสำรองฉุกเฉิน แบบแบตตารี่แห้ง ขนาด 2x55 w
	เครื่องปรับอากาศแบบแยกส่วน ขนาดตามระบุในแบบ
	พัดลมระบายอากาศ ขนาดเส้นผ่านศูนย์กลาง 8 นิ้ว
	เครื่องปรับอากาศแบบแยกส่วน ติดเพดาน ขนาดตามระบุในแบบ
CU	Condensing Unit (คอยล์ร้อน)

หมายเหตุ มิเตอร์ไฟฟ้าและการเดินระบบไฟฟ้า ให้แยกกันเป็นสองส่วน ทั้งนี้ให้ประสานผู้ควบคุมงานของผู้รับจ้างก่อนดำเนินการ

รายการประกอบ

1. รายละเอียดมาตรฐานเครื่องปรับอากาศ นำเสนอรูปแบบ ให้คณะกรรมการตรวจรับพัสดุพิจารณาก่อนการติดตั้ง
2. ให้ผู้รับจ้างแสดงการคำนวนการใช้ไฟฟ้า กำหนดผัง Line diagram พร้อมลงนามรับรองโดยวิศวกรไฟฟ้า เสนอขออนุมัติใช้ต่อคณะกรรมการตรวจรับพัสดุก่อนดำเนินการ
3. ให้ผู้รับจ้างคำนวนการใช้ไฟฟ้าของพื้นที่โครงการ รวมถึงอาคารประกอบเดิม ในพื้นที่ของสำนักงานสรรพากร 2 สาขาหาดใหญ่ พร้อมลงนามรับรองโดยวิศวกรไฟฟ้า เพื่อประกอบการยื่นขอติดตั้งหม้อแปลงไฟฟ้าสำหรับโครงการต่อไป

แปลนระบบไฟฟ้าชั้นที่ 1

กรมสรรพากร
สำนักงานสรรพากรพื้นที่สงขลา 2

โครงการก่อสร้างอาคารสำนักงาน
พร้อมสิ่งก่อสร้างประกอบ
สำนักงานสรรพากรพื้นที่สาขาหาดใหญ่ 1
อำเภอหาดใหญ่ จังหวัดสงขลา

เห็นชอบ
นายกรีฑ ชูนกัว
สรรพากรพื้นที่สงขลา 2

หัวหน้าคณะทำงาน
นายธนดล สุวรรณ
ปลัดกระทรวงพิเศษ

สถาปนิก
นายทิพัฒ จันทร์ขู
ว-สถ. 700

วิศวกร
นายภาคภูมิ ธนูสิลป์
สย. 13102

สำรวจ

เขียนแบบ

แสดงแบบ

มาตราส่วน
วันเดือนปี
เลขที่แบบ -
แผ่นที่ 30
จำนวนแผ่น 30

หมายเหตุ
REV.01 2569-03-10

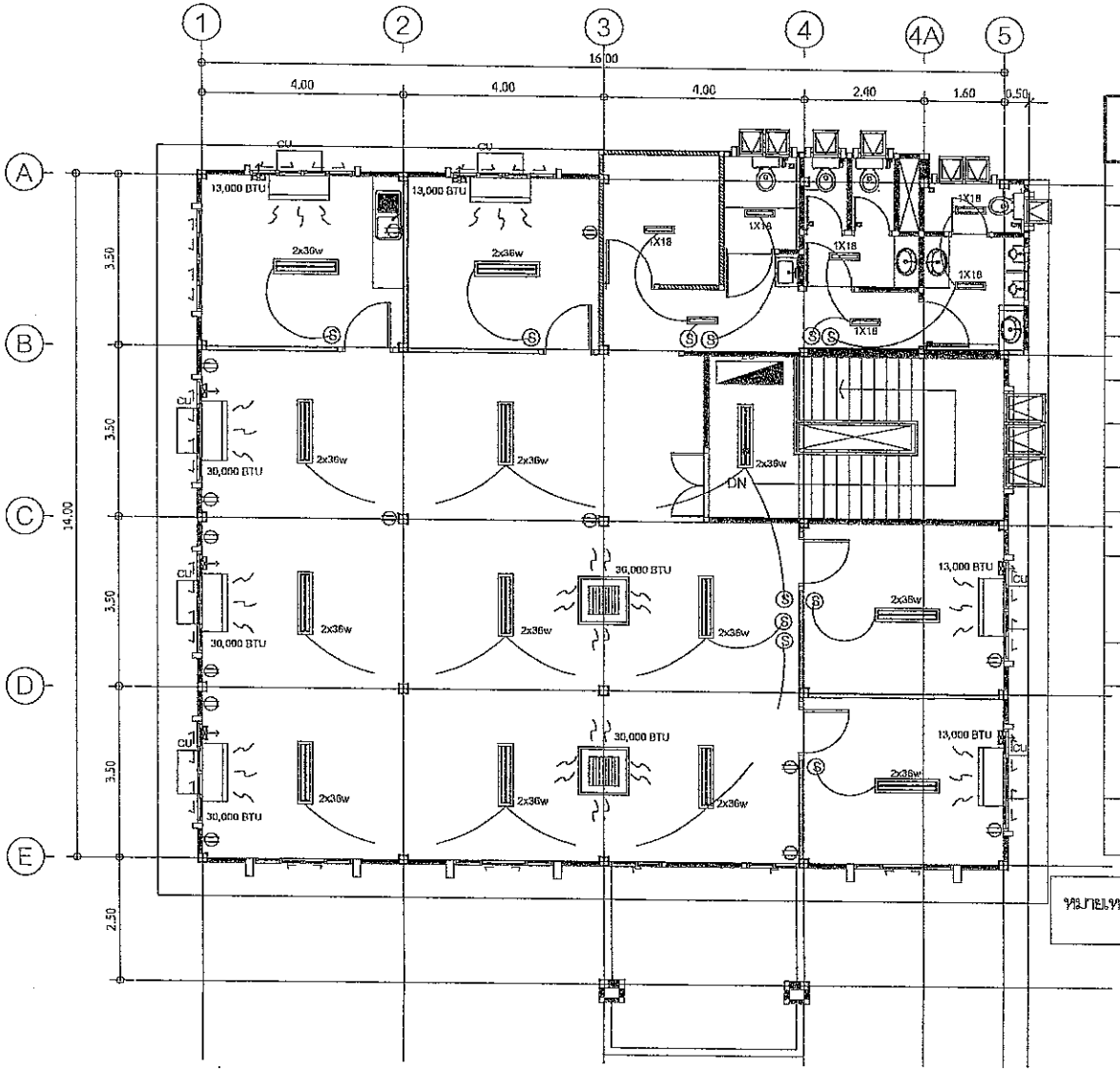

สัญลักษณ์	รายการประกอบแบบไฟฟ้า
S	สวิทไฟฟ้าทางเดียวแบบลอยตัว
	โคมไฟฟ้าหลอดฟลูออเรสเซนต์ 1x18W
	โคมไฟฟ้าหลอดฟลูออเรสเซนต์ 1x36W
	โคมไฟฟ้าหลอดฟลูออเรสเซนต์ 2x36W
LC	ตู้ควบคุมไฟฟ้า (LOAD CENTER) 24 ช่อง
	ปลั๊ก 2P+E แบบลอยตัว
	สายไฟฟ้าNYY ชี้ห้อบางกอก หรือ ยาซากิ หรือเทียบเท่า เดินลอย
	ถังดับเพลิงเคมี 15 ปอนด์ ชนิด "2B"
	ไฟฟ้าสำรองฉุกเฉิน แบบแบตตารี่แห้ง ขนาด 2x55 w
	เครื่องปรับอากาศแบบแยกส่วน ขนาดตามระบุในแบบ
	พัดลมระบายอากาศ ขนาดเส้นผ่านศูนย์กลาง 8 นิ้ว
	เครื่องปรับอากาศแบบแยกส่วน ติดเพดาน ขนาดตามระบุในแบบ
CU	Condensing Unit (คอยล์ร้อน)

หมายเหตุ มิเตอร์ไฟฟ้าและการเดินระบบไฟฟ้า ให้แยกกันเป็นสองส่วน ทั้งนี้ให้ประสานผู้ควบคุมงานของผู้ว่าจ้างก่อนดำเนินการ

รายการประกอบ

1. รายละเอียดมาตรฐานเครื่องปรับอากาศ นำเสนอรูปแบบ ให้คณะกรรมการตรวจรับพัสดุพิจารณาก่อนการติดตั้ง
2. ให้ผู้รับจ้างแสดงการคำนวนการใช้ไฟฟ้า กำหนดผัง Line diagram พร้อมลงนามรับรองโดยวิศวกรไฟฟ้า เสนอขออนุมัติใช้ต่อคณะกรรมการตรวจรับพัสดุก่อนดำเนินการ
3. ให้ผู้รับจ้างคำนวนการใช้ไฟฟ้าของพื้นที่โครงการ รวมถึงอาคารประกอบเดิม ในพื้นที่ของสำนักงานสรรพากร 2 สาขาหาดใหญ่ พร้อมลงนามรับรองโดยวิศวกรไฟฟ้า เพื่อประกอบการยื่นขอติดตั้งหม้อแปลงไฟฟ้าสำหรับโครงการต่อไป

แปลนระบบไฟฟ้าชั้นที่ 2

1:100

กรมสรรพากร
สำนักงานสรรพากรพื้นที่สงขลา 2

โครงการก่อสร้างอาคารสำนักงาน
พร้อมสิ่งก่อสร้างประกอบ
สำนักงานสรรพากรพื้นที่สาขาหาดใหญ่ 1
อำเภอหาดใหญ่ จังหวัดสงขลา

เห็นชอบ
นายชาติ ชูแก้ว
สรรพากรพื้นที่สงขลา 2

หัวหน้าคณะทำงาน
นายยนต์ ศุภรพณ
นิติกรชำนาญการพิเศษ

สถาปนิก
นายพิทัส จันทร์ชู
ว-สถ. 780

วิศวกร
นายภาคภูมิ ณูสิตม์
สย. 13182

ตำรวจ

เขียนแบบ

แสดงแบบ

มาตราส่วน

วันเดือนปี

เลขที่แบบ -

แผ่นที่	จำนวนแผ่น
31	36

หมายเหตุ
REV.01 2569-03-10

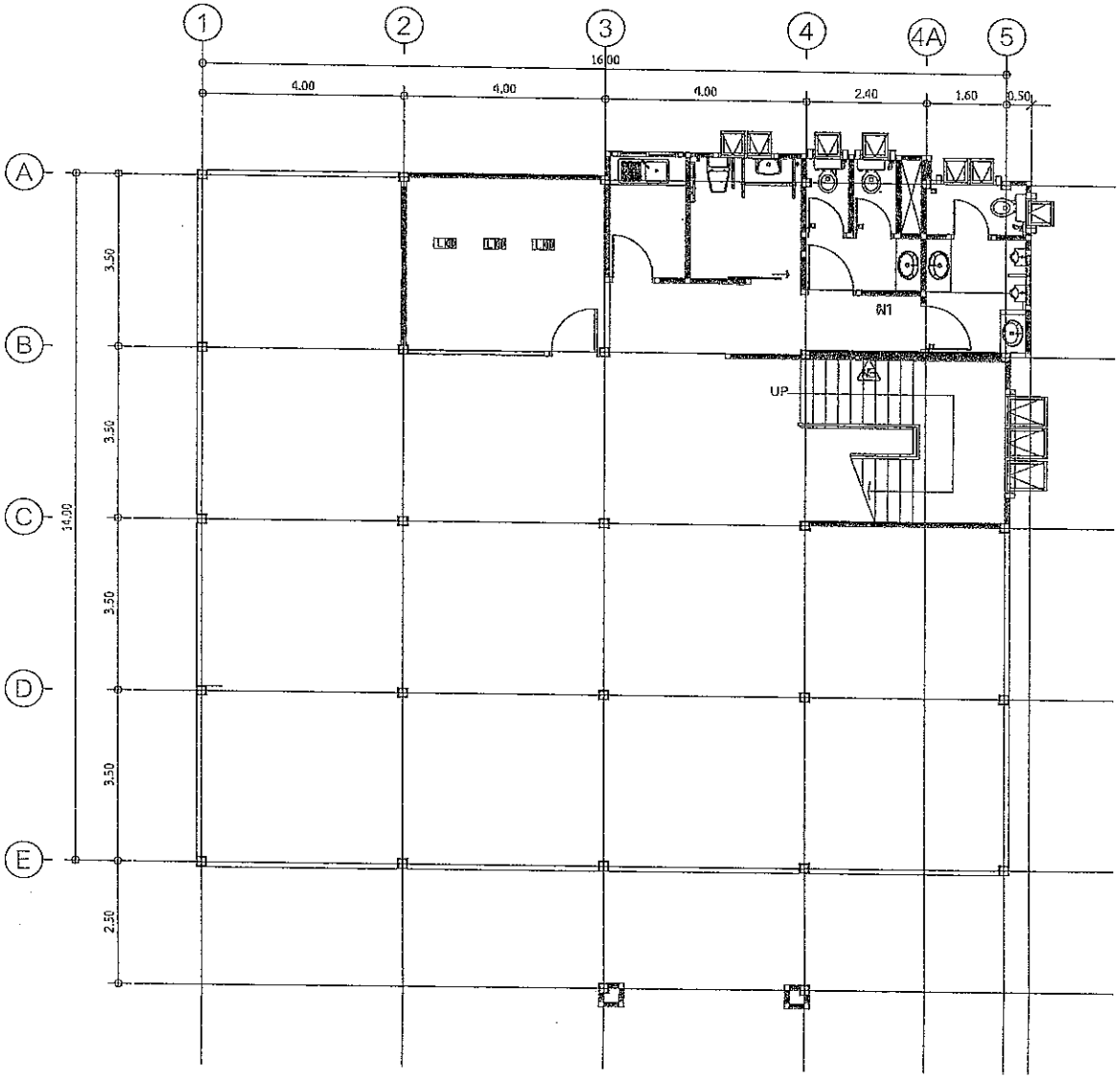

รายการประกอบ

L ⊕ เต้ารับและระบบอินเตอร์เน็ตแบบฝังพื้น ตำแหน่งปรับเปลี่ยนได้ตามความเหมาะสม นำเสนอรูปแบบให้คณะกรรมการตรวจรับพัสดุพิจารณาก่อนการติดตั้ง

แปลนระบบอินเตอร์เน็ตชั้นที่ 1

กรมสรรพากร
สำนักงานสรรพากรพื้นที่สงขลา 2

โครงการก่อสร้างอาคารสำนักงาน
พร้อมสิ่งก่อสร้างประกอบ
สำนักงานสรรพากรพื้นที่สาขาหาดใหญ่ 1
อำเภอหาดใหญ่ จังหวัดสงขลา

เห็นชอบ
นายชวัช ชูแก้ว
สรรพากรพื้นที่สงขลา 2

หัวหน้าคณะทำงาน
นายธนเดช สุวรรณ
นิติกรชำนาญการพิเศษ

สถาปนิก
นายพิทัศ จันทร์ชู
ส-สถ. 780

วิศวกร
นายภาคภูมิ ธนูสิงห์
สย. 13102

ตำแหน่ง

เขียนแบบ

แสดงแบบ

มาตราส่วน

วันเดือนปี

เลขที่แบบ -

แผ่นที่	จำนวนแผ่น
32	36

หมายเหตุ
REV.01 2569-03-10

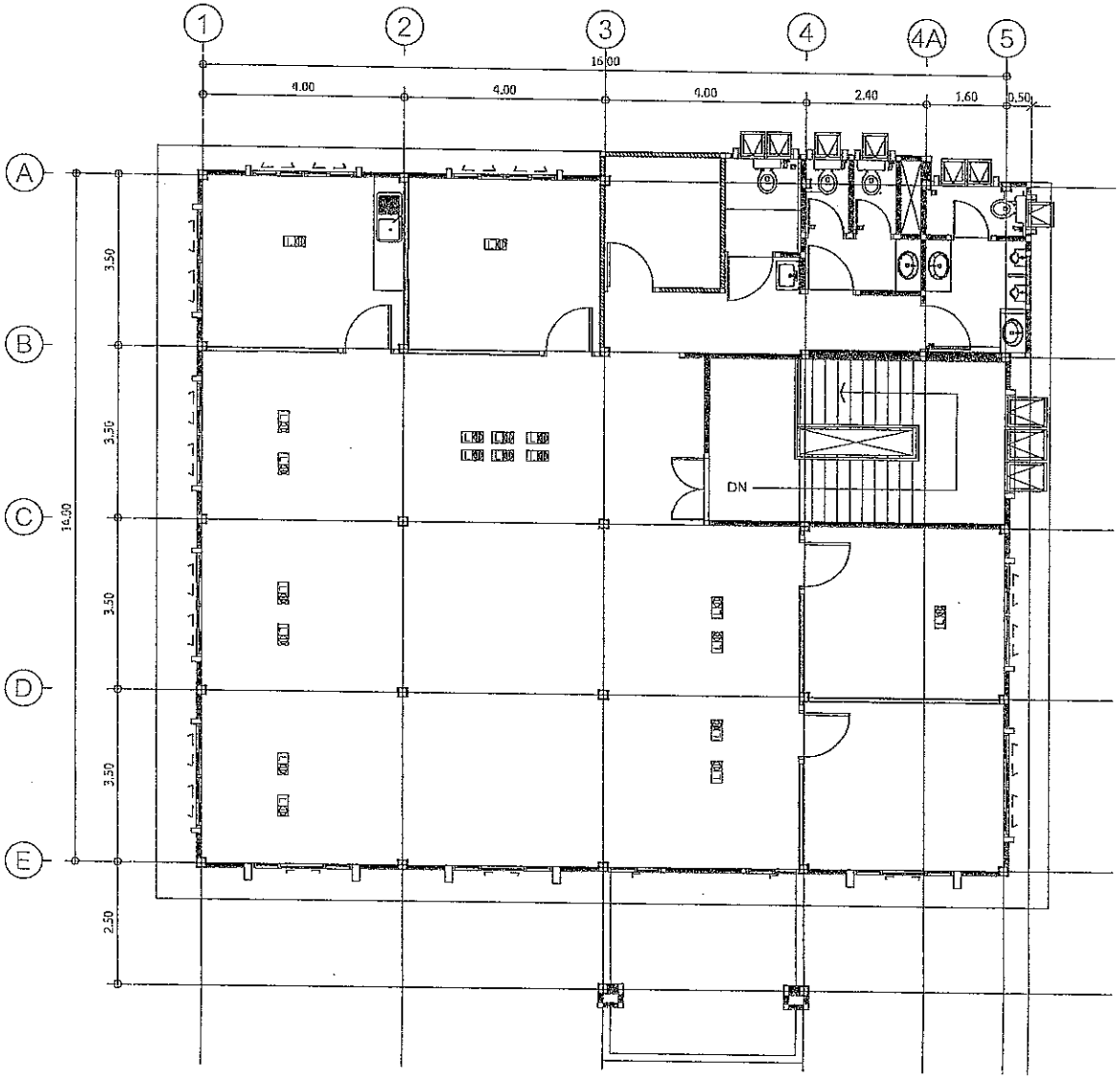

รายการประกอบ

L เต้ารับและระบบอินเตอร์เน็ตแบบฝังพื้น ตำแหน่งปรับเปลี่ยนได้ตามความเหมาะสม นำเสนอรูปแบบให้คณะกรรมการตรวจรับพัสดุพิจารณาก่อนการติดตั้ง

แปลนระบบอินเตอร์เน็ตชั้นที่ 2

1:100

กรมสรรพากร
สำนักงานสรรพากรพื้นที่สงขลา 2

โครงการก่อสร้างอาคารสำนักงาน
พร้อมสิ่งก่อสร้างประกอบ
สำนักงานสรรพากรพื้นที่สงขลาหาดใหญ่ 1
อำเภอหาดใหญ่ จังหวัดสงขลา

เห็นชอบ
นายสวัช ชูแก้ว
สรรพากรพื้นที่สงขลา 2

หัวหน้าคณะทำงาน
นายอนนต์ สุวรรณ
นิติกรชำนาญการพิเศษ

สถาปนิก
นายพิทัณ จันทร์ชู
ว-สถ. 760

วิศวกร
นายภาคภูมิ ชนุศิลป์
สย. 13102

ตำแหน่ง

เขียนแบบ
-
-

แสดงแบบ

มาตราส่วน

วันเดือนปี

เลขที่แบบ -

แผ่นที่	จำนวนแผ่น
33	36

หมายเหตุ
REV.01 2560-03-10

หมายเหตุ. มิเตอร์ประปาและการเดินระบบไประปา(น้ำดี) ให้แยกกันระหว่างชั้นบน และชั้นล่าง

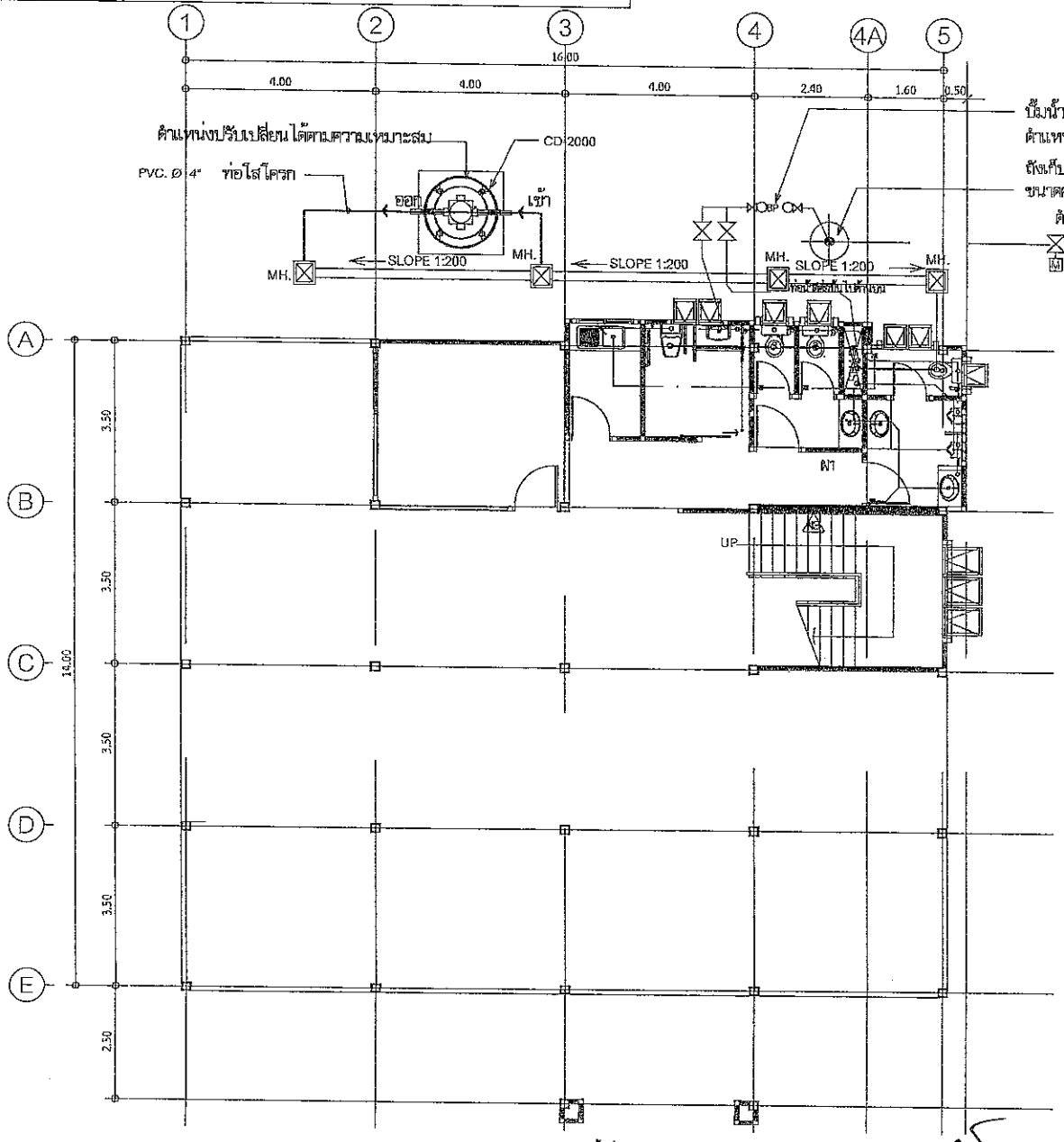

แปลนระบบสุขาภิบาลชั้นที่ 1

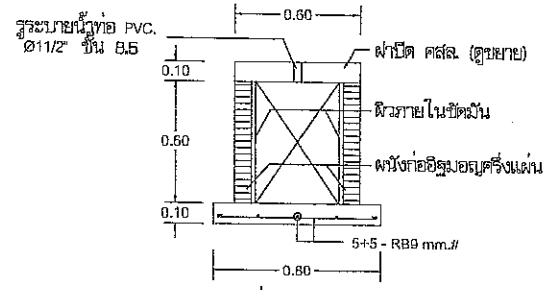

รูปตัดบ่อพัก คสล.

SCALE 1 : 25

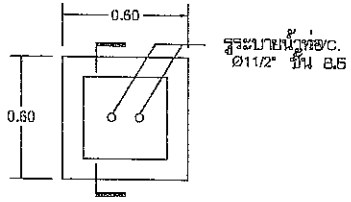

แปลนฝาปิดบ่อพัก คสล.

SCALE 1 : 25

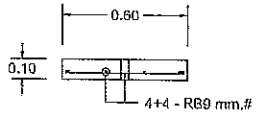

ขยายโครงสร้างฝาปิดบ่อพัก คสล.

SCALE 1 : 25

กรมการขนส่งทางบก
สำนักงานสรรพากรพื้นที่สงขลา 2

โครงการก่อสร้างอาคารสำนักงาน
พร้อมสิ่งก่อสร้างประกอบ
สำนักงานสรรพากรพื้นที่สาขาหาดใหญ่ 1
อำเภอหาดใหญ่ จังหวัดสงขลา

เห็นชอบ

นายชาติ ขุนแก้ว
สรรพากรพื้นที่สงขลา 2

หัวหน้าคณะทำงาน

นายสนต์ศ สุวรรณ
นิติกรชำนาญการพิเศษ

ออกแบบ

นายศิพัฒ จันทร์ชู
ช-สถ. 780

วิศวกร

นายณาคภูมิ บนลิขิต
สถ. 13182

ตำรวจ

เขียนแบบ

แสดงแบบ

แปลนระบบสุขาภิบาลชั้นที่ 1

มาตราส่วน 1:100

วัน/เดือน/ปี

เลขที่แบบ -

แผ่นที่	จำนวนแผ่น
34	36

หมายเหตุ

REV.01 2569-03-10

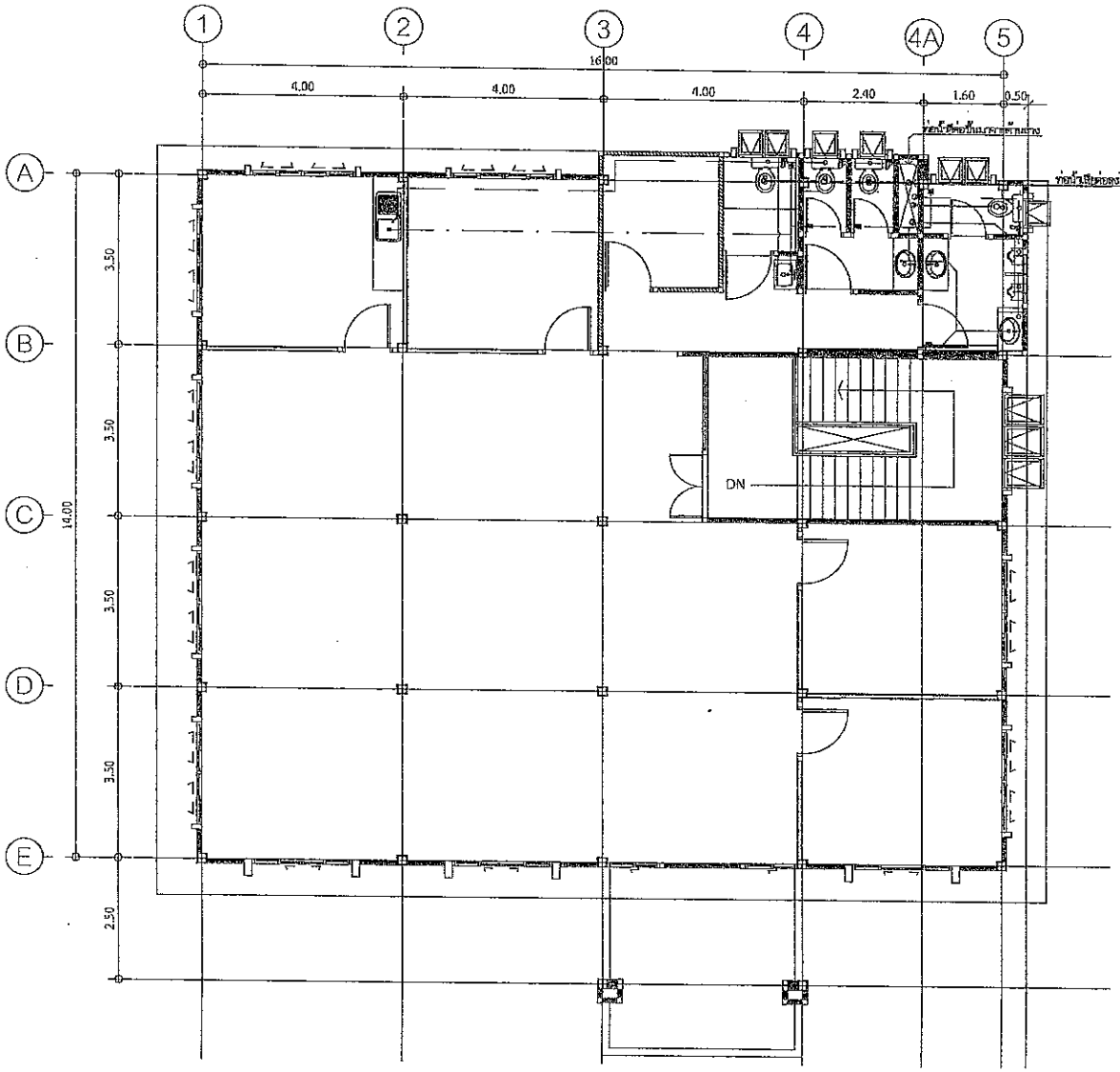

สัญลักษณ์	รายการประกอบแบบสุขาภิบาล
	ประตูปิด เปิดน้ำ
	ถังบำบัดน้ำเสียสำเร็จรูป ขนาดความ 2,000 ลิตร ชนิดไม่เติมอากาศ ตำแหน่งสามารถปรับเปลี่ยนได้ตามความเหมาะสม
	มาตรวัดน้ำ
MH	บ่อพักขนาด 0.50x0.50 ม.
	ท่อใยหิน Ø 8"
	ท่อน้ำดี PVC. Ø 1" ต่อเข้าสุขภัณฑ์ PVC. Ø 1/2"
	ท่อน้ำเสีย PVC. Ø 2"
	ท่อโสโครก PVC. Ø 4"
RD	ท่อระบายน้ำฝน Ø 2"
	รูระบายน้ำ Ø 2"
BP	ปั๊มน้ำอัตโนมัติ ขนาดไม่น้อยกว่า 0.5 แรงม้า (400 วัตต์)
	ถังเก็บน้ำสแตนเลส ขนาดความจุไม่น้อยกว่า 2000 ลิตร ตำแหน่งสามารถปรับเปลี่ยนได้ตามความเหมาะสม

แปลนระบบสุขาภิบาลชั้นที่ 2

มาตราส่วน 1:100

กรมสรรพากร
สำนักงานสรรพากรพื้นที่สงขลา 2

โครงการก่อสร้างอาคารสำนักงาน
พร้อมสิ่งก่อสร้างประกอบ
สำนักงานสรรพากรพื้นที่สาขาอำเภอใหญ่ 1
อำเภอหาดใหญ่ จังหวัดสงขลา

เห็นชอบ
นายสรัช ชูแก้ว
สรรพากรพื้นที่สงขลา 2

หัวหน้าคณะทำงาน
นายธนเดช สุวรรณ
นิติกรชำนาญการพิเศษ

สถาปนิก
นายรัชชัย จันทรัง
ว-สถ. 786

วิศวกร
นายภาคภูมิ ชนูศิลป์
สย. 13182

ตำแหน่ง

เขียนแบบ

แสดงแบบ
แปลนระบบสุขาภิบาลชั้นที 2

มาตราส่วน	1:100
วันเดือนปี	
เลขที่แบบ	-
แผ่นที่ 35	จำนวนแผ่น 38

หมายเหตุ
REV.01 2569-03-10

รายละเอียดทั่วไป	COTTO DOS CU,CD,CDS,CDL,CDFF	รุ่น	600-6000

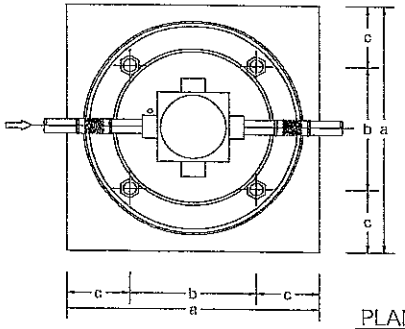

PLAN

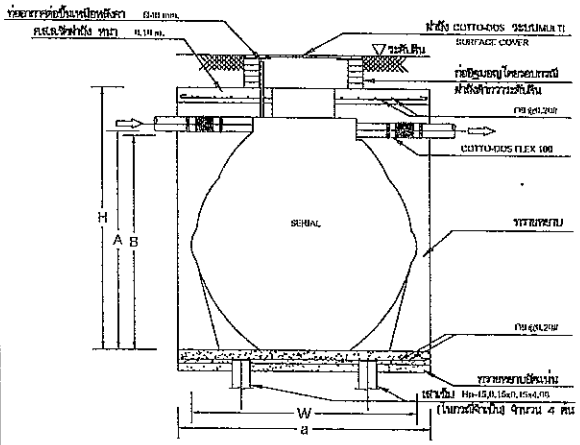

SECTION

ตารางแสดงค่าระยะต่างๆ (mm.)

MODEL	A	B	W	H	a	b	c
600	930	880	1100	1240	1300	700	300
800	1100	1050	1210	1410	1400	700	350
1000	1185	1135	1280	1450	1500	800	350
1200	1280	1230	1350	1560	1500	800	350

SUBJECT TO CHANGE WITHOUT NOTICE

หมายเหตุ สินค้าวงกลมมีขนาดความกว้าง สูง ระดับท่อ คลาดเคลื่อนไปกว่านี้เล็กน้อย เนื่องจากการหดหรือขยายตัวตามธรรมชาติของวัสดุ

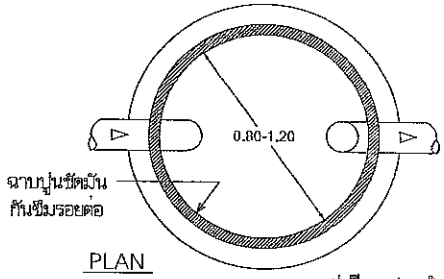

PLAN

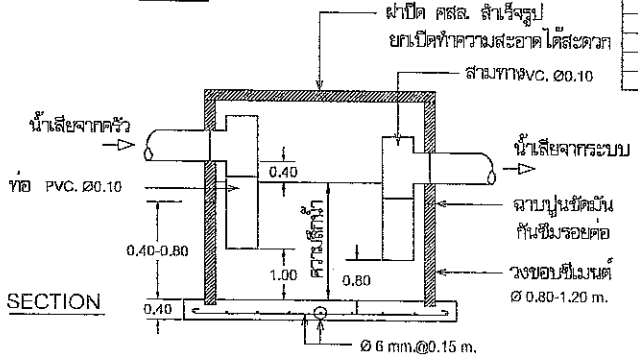

SECTION

แบบบ่อดักไขมันแบบวงขอบซีเมนต์

SCALE 1:25

ขนาดมาตรฐานแบบบ่อดักไขมันแบบวงขอบซีเมนต์สำหรับบ้านพักอาศัย

จำนวนคน	ปริมาณน้ำเสียรวม (ลบ.ม.)	ขนาดท่อ		จำนวนท่อ
		เส้นผ่านศูนย์กลาง	ความลึกก้น ซม	
5	0.25	0.8	0.40	1
5-10	0.54	0.8	0.70	1
10-15	0.81	1.0	0.70	1
15-20	1.08	1.2	0.60	1
20-25	1.35	1.2	0.80	1

ขนาดมาตรฐานแบบบ่อดักไขมันแบบวงขอบซีเมนต์สำหรับสถานประกอบการขนาดเล็ก

จำนวนคน	ปริมาณน้ำเสียรวม (ลบ.ม.)	ขนาดท่อ		จำนวนท่อ
		เส้นผ่านศูนย์กลาง	ความลึกก้น ซม	
25-30	1.62	1.0	0.70	2
30-35	1.89	1.0	0.80	2
35-40	1.89	1.2	0.60	2
40-45	1.53	1.2	0.70	2
45-50	1.70	1.2	0.80	2

รุ่นTYPE	จำนวน (คน)					ขนาด DIMENSION						ความจุ CAPACITY		
	บ้านพักอาศัย (เรือนแถว) RESIDENTIAL (row house)	สำนักงาน (อพาร์ทเม้นท์) OFFICE (apartment)	โรงงาน โรงเรียน (อพาร์ทเม้นท์) FACTORY (apartment)	ร้านค้าต่างๆ (อพาร์ทเม้นท์) RENTAL (apartment)	บ้านพักอาศัย (อพาร์ทเม้นท์) RESIDENTIAL (apartment)	กว้าง WIDTH (a mm.)	สูง HEIGHT (H mm.)	ระดับท่อเข้า INFLOW PIPE (a mm.)	ระดับท่อออก OUTFLOW PIPE (a mm.)	เส้นผ่านศูนย์กลางท่อ DIAM. (D mm.)	เส้นผ่านศูนย์กลางถังบำบัด AVERAGE DIAM. (D mm.)	ปริมาตรถัง EFFECTIVE VOLUME (liter)	ปริมาตรห้องเก็บกากตะกอน SLUDGE CHAMBER (liter)	ปริมาตรห้องกรองใช้งานจริง FILTER CHAMBER (liter)
CD-600	-	8	10	20	0	1100	1240	960	910	100	40	0.625	0.417	0.417
CD-800	2	12	15	30	5	1210	1420	1170	1190	100	40	0.828	0.552	0.552
CD-1000	3	16	20	40	11	1280	1470	1190	1120	100	40	1.009	0.673	0.673
CD-1200	4	20	24	48	13	1370	1670	1240	1240	100	40	1.271	0.847	0.847
CD-1500	6	24	30	60	17	1500	1610	1240	1240	100	40	1.710	1.140	1.140
CD-1800	8-9	26	34	65	20	1610	1660	1320	1320	100	50	1.816	1.210	1.210
CD-2000	8-9	30	38	75	25	1800	1900	1400	1400	100	50	2.475	1.650	1.650
CD-3000	10	40	55	100	33	1720	2020	1650	1650	100	50	3.102	2.068	2.068
CD-4000	12	60	75	150	44	2060	2160	1800	1800	100	50	4.061	2.707	2.707
CD-5000	15	75	90	180	55	2210	2360	2000	2000	100	50	5.054	3.369	3.369
CD-6000	18	90	110	225	65	2220	2420	2000	2000	100	50	6.080	4.053	4.053

เลือกใช้ ➤

กรมสรรพากร
สำนักงานสรรพากรพื้นที่สงขลา 2

โครงการก่อสร้างอาคารสำนักงาน
พร้อมสิ่งก่อสร้างประกอบ
สำนักงานสรรพากรพื้นที่สาขาหาดใหญ่ 1
อำเภอหาดใหญ่ จังหัดสงขลา

เห็นชอบ
นายกชิน ชูแก้ว
สรรพากรพื้นที่สงขลา 2

หัวหน้าคณะทำงาน
นายธนเดช อุรรวณ
นิติกรชำนาญการพิเศษ

สถาปนิก
นายทิพัฒ จันทร์
ส.ถ. 780

วิศวกร
นายภาคภูมิ ชนศิลป์
ส.ว. 13182

สำรวจ

เขียนแบบ

แสดงแบบ
แปลนถังบำบัด

มาตราส่วน

วันเดือนปี

เลขที่แบบ

แผ่นที่	จำนวนแผ่น
35	36

หมายเหตุ
REV.01 2569-03-10

แบบ บก.๐๑

ตารางแสดงวงเงินงบประมาณที่ได้รับจัดสรรและราคากลางในงานจ้างก่อสร้าง

๑. ชื่อโครงการ โครงการก่อสร้างอาคารสำนักงานสรรพากรพื้นที่สาขาหาดใหญ่ ๑ พร้อมสิ่งปลูกสร้างประกอบ

๒. หน่วยงานเจ้าของโครงการ กรมสรรพากร โดยสำนักงานสรรพากรพื้นที่สงขลา ๒

๓. วงเงินงบประมาณที่ได้รับจัดสรร ๑๓,๑๔๔,๕๐๐.๐๐ บาท (สิบสามล้านหนึ่งแสนสี่หมื่นสี่พันห้าร้อยบาทถ้วน)

๔. ลักษณะงาน (โดยสังเขป) ก่อสร้างอาคารสำนักงานสรรพากรพื้นที่สาขาหาดใหญ่ ๑ พร้อมสิ่งปลูกสร้างประกอบ เป็นอาคารขนาด ๑ ชั้นยกพื้น พื้นที่ในการก่อสร้างอาคารรวมประมาณ ๔๗๓.๒ ตร.ม.

๕. ราคากลางคำนวณ ณ วันที่ ๓ สิงหาคม ๒๕๖๙ เป็นเงิน ๑๒,๙๒๗,๖๗๕.๖๘ บาท (สิบสองล้านเก้าแสนสองหมื่นเจ็ดพันหกร้อยเจ็ดสิบห้าบาทหกสิบแปดสตางค์)

๖. บัญชีประมาณการราคากลาง

๖.๑ แบบสรุปราคากลางงานก่อสร้าง

๗. รายชื่อคณะกรรมการกำหนดราคากลาง

๗.๑ นายธนเดช สุวรรณ	นิติกรชำนาญการพิเศษ	ประธานกรรมการ	
๗.๒ นายพรรพัฒน์ พลายด้วง	วิศวกรโยธาชำนาญการพิเศษ	กรรมการ	
๗.๓ นางสาวดุษณี พฤกษ์ภักดี	นักตรวจสอบภาษีชำนาญการ	กรรมการ	
๗.๔ นางอุษา สุวรรณชาตรี	เจ้าพนักงานสรรพากรชำนาญงาน	กรรมการ	
๗.๕ นายคณิต ชูช่วยคำ	พนักงานวิศวกรโยธา	กรรมการ	